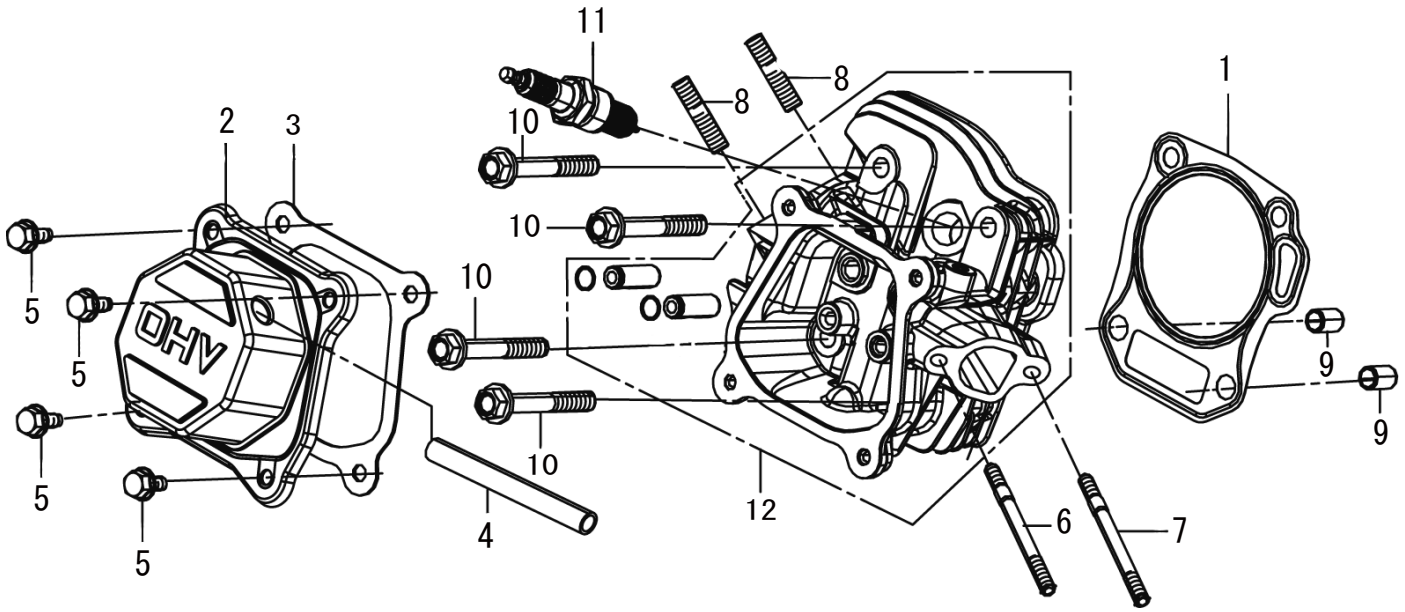
11
8
8
1
2
3
10
10
10
10
5
5
5
5
OHV
9
9
4
12
6
7

1 シリンダーヘッド／スパークプラグ

(JCE)KOSHIN K210-A1-K

□使用個数は1台に使用する個数で入り数ではありません　□価格は1個あたりの単価です　□表示価格に消費税は含まれておりません

見出番号	部品番号	部品名称	使用個数	備考	希望小売価格
1	100039701	ヘッドガスケット	1		200
2	100039801	ヘッドカバー	1		400
3	100039901	ヘッドカバーガスケット	1		150
4	100000402	ブリーザチューブ	1		100
5	100040001	フランジボルト	4	φ8Xφ12X90	100
6	100000601	スタッドボルト	1	M6X12	150
7	100040101	スタッドボルト	1	M6X113.5	150
8	100000701	スタッドボルト	2	M8X34	100
9	100000801	ノックピン	2	φ11X14	100
10	100000901	シリンダーヘッドボルト	4		150
11	100009201	スパークプラグ	1		250
12	100040201	シリンダーヘッドASSY	1		2,300

2 クランクケース／ガバナギア／ケースカバー

(JCE)KOSHIN K210-A1-K

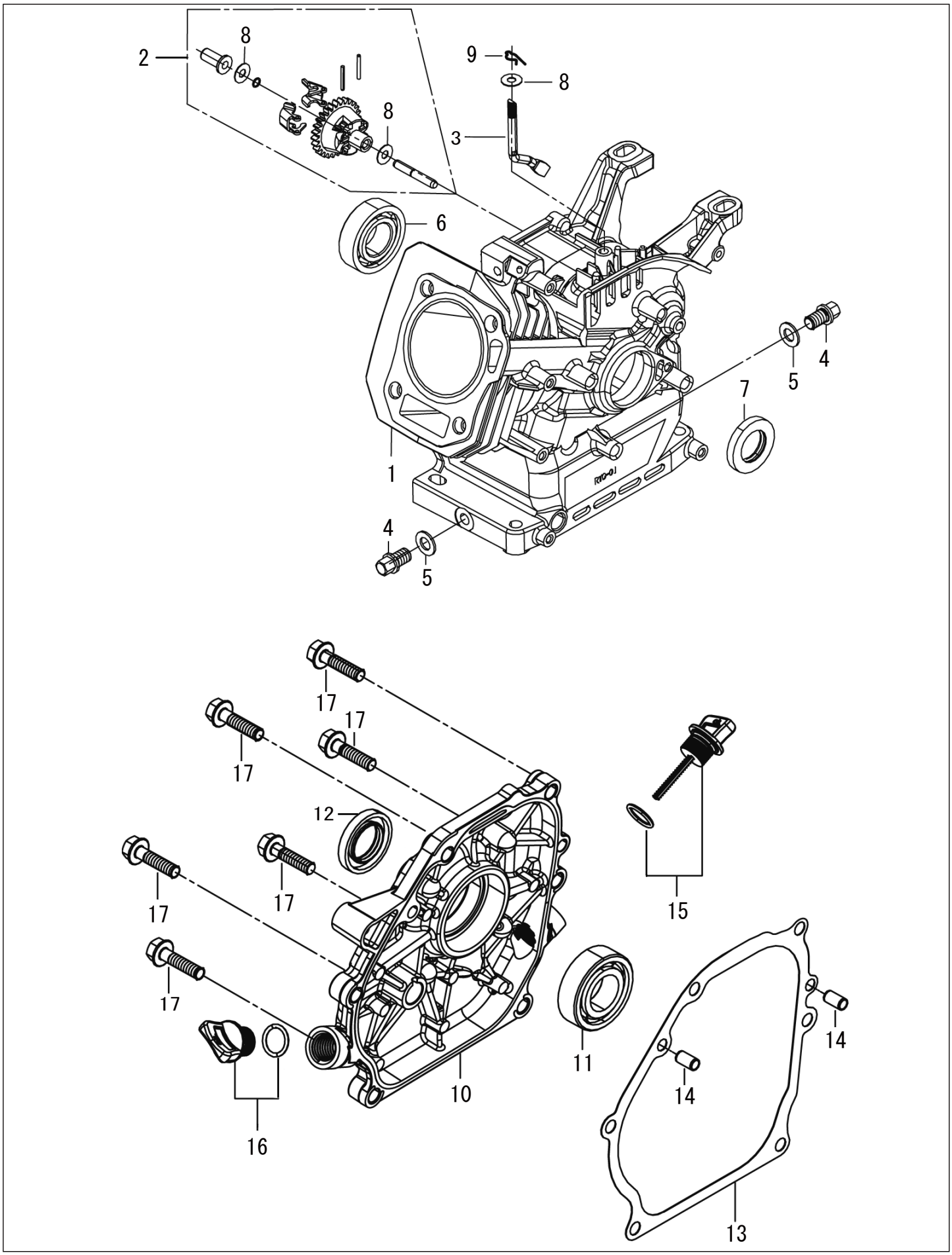

2 クランクケース／ガバナギア／ケースカバー

(JCE)KOSHIN K210-A1-K

□使用個数は1台に使用する個数で入り数ではありません　□価格は1個あたりの単価です　□表示価格に消費税は含まれておりません

見出番号	部品番号	部品名称	使用個数	備考	希望小売価格
1	100040301	クランクケースASSY	1		5,450
2	100001401	ガバナギアASSY	1		300
3	100001501	ガバナアーム	1		150
4	100001601	ドレンプラグボルト	2	M10X15	100
5	100001701	ワッシャー	2	φ10Xφ15.8X1.5	100
6	100040402	ベアリング	1		250
7	100001902	オイルシール	1		250
8	100002001	ワッシャー	1	φ6.2X15X0.6	100
9	100002101	ピン	1		100
10	100002303	クランクケースカバー	1		1,700
11	100040402	ベアリング	1		250
12	100001902	オイルシール	1		250
13	100002401	クランクケースガスケット	1		200
14	100002501	ノックピン	2		100
15	100040502	オイルゲージASSY	1		150
16	100040602	オイルキャップASSY	1		150
17	100040701	フランジボルト	6	M8X32	100

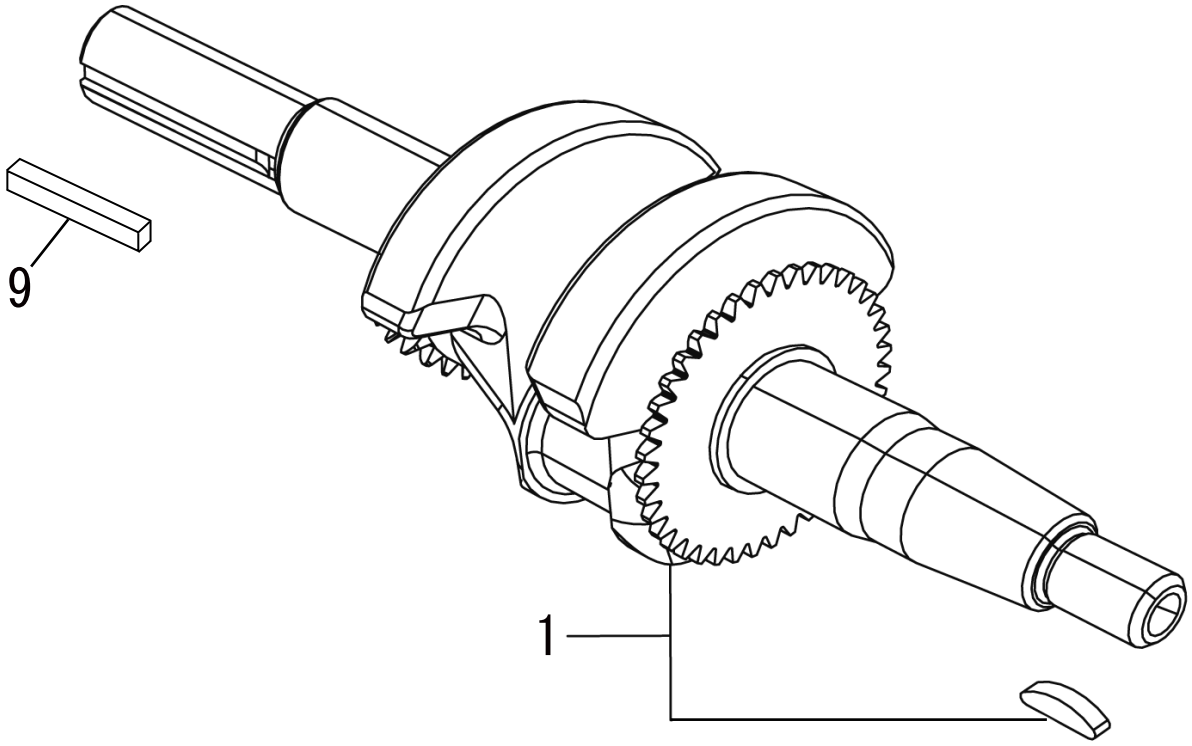
9
1

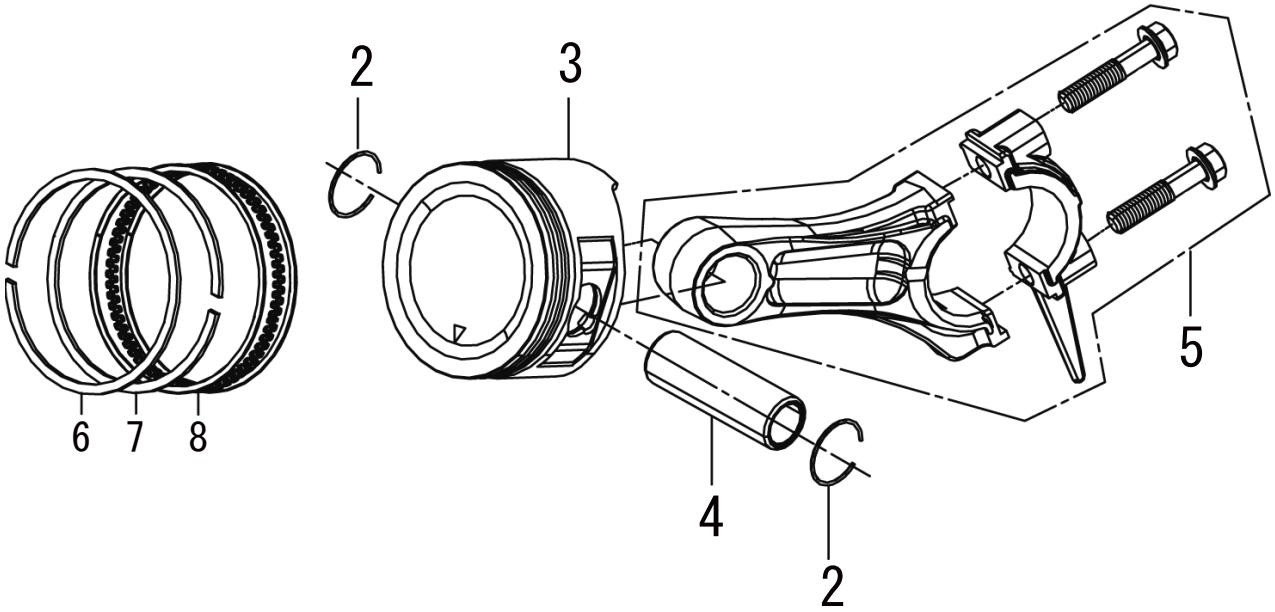
2
3
5
6
7
8
4
2

3 クランクシャフト／ピストン&ロッド

(JCE)KOSHIN K210-A1-K

□使用個数は1台に使用する個数で入り数ではありません　□価格は1個あたりの単価です　□表示価格に消費税は含まれておりません

見出番号	部品番号	部品名称	使用個数	備考	希望小売価格
1	100040801	クランクシャフトASSY	1		3,350
2	100003101	ピストンピンクリップ	2		100
3	100040901	ピストン	1		750
4	100041001	ピストンピン	1		150
5	100003401	コネクティングロッドASSY	1		600
6	100041101	リング1	1		200
7	100041201	リング2	1		250
8	100041301	オイルリングセット	1		300
9	100143901	エンジン、キー	1		150

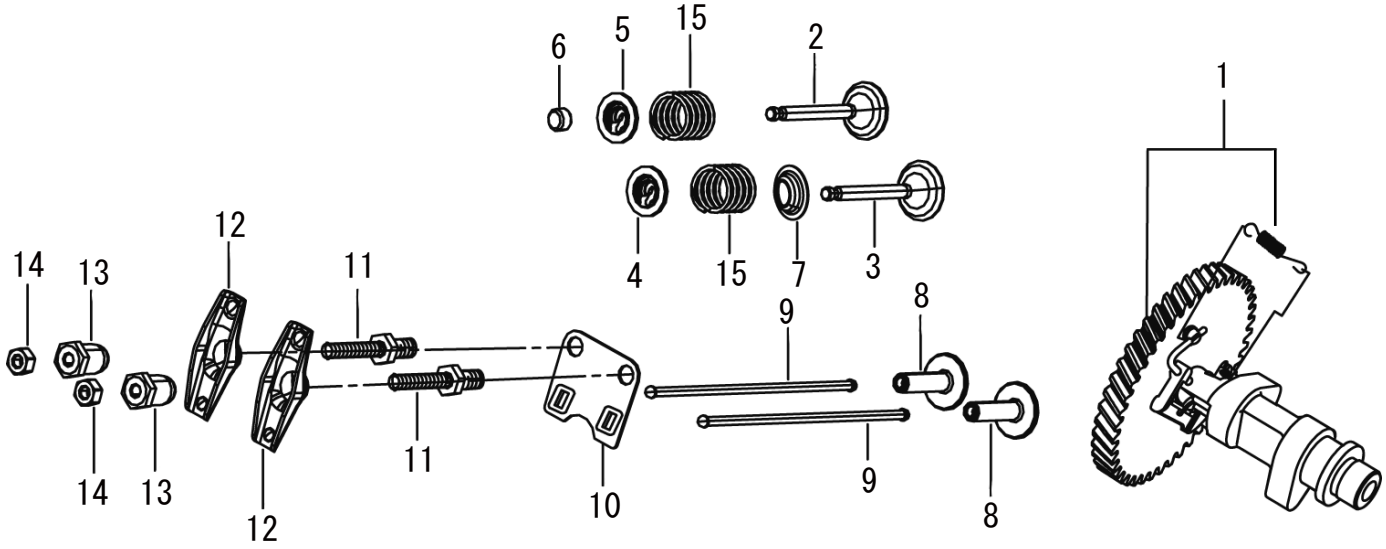
6
5
15
2
1
4
15
7
3
14
13
12
11
9
8
14
13
12
11
10
9
8

4 カムシャフト

(JCE)KOSHIN K210-A1-K

□使用個数は1台に使用する個数で入り数ではありません　□価格は1個あたりの単価です　□表示価格に消費税は含まれておりません

見出番号	部品番号	部品名称	使用個数	備考	希望小売価格
1	100003701	カムシャフトASSY	1		1,150
2	100003801	エキゾーストバルブ	1		250
3	100003901	インテイクバルブ	1		200
4	100004001	バルブスプリングリテーナ	1		150
5	100004101	バルブスプリングリテーナ	1		150
6	100004201	ローテーターバルブ	1		150
7	100004301	バルブステムシール	1		150
8	100004401	リフターバルブ	2		150
9	100004501	プシュロッド	2		150
10	100004601	プレート	1		100
11	100004702	ボルト	2		150
12	100004801	バルブロッカーアーム	2		150
13	100004901	ナット	2		150
14	100005001	ロックナット	2		100
15	100130301	バルブスプリング	2		100

5 リコイルスターター／ファンカバー

(JCE)KOSHIN K210-A1-K

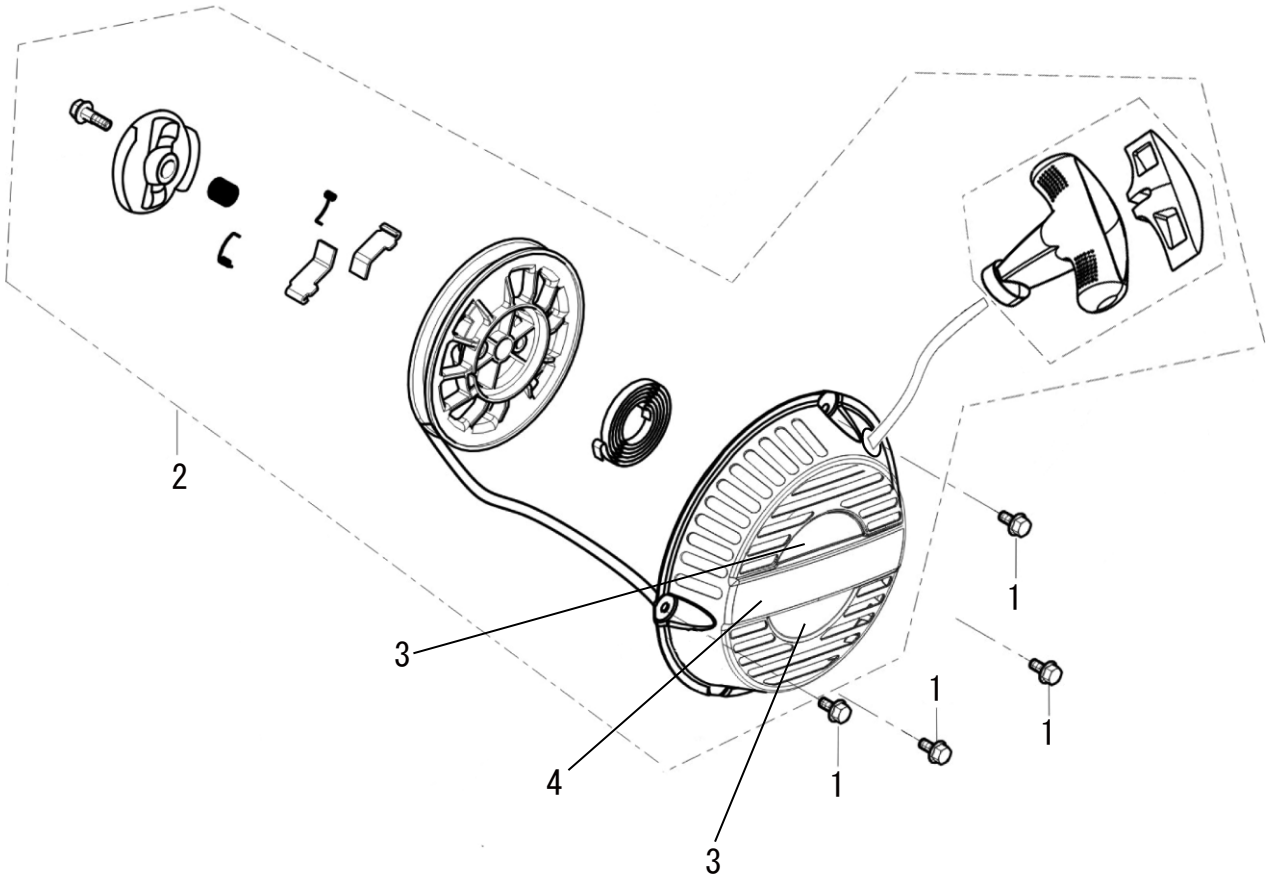

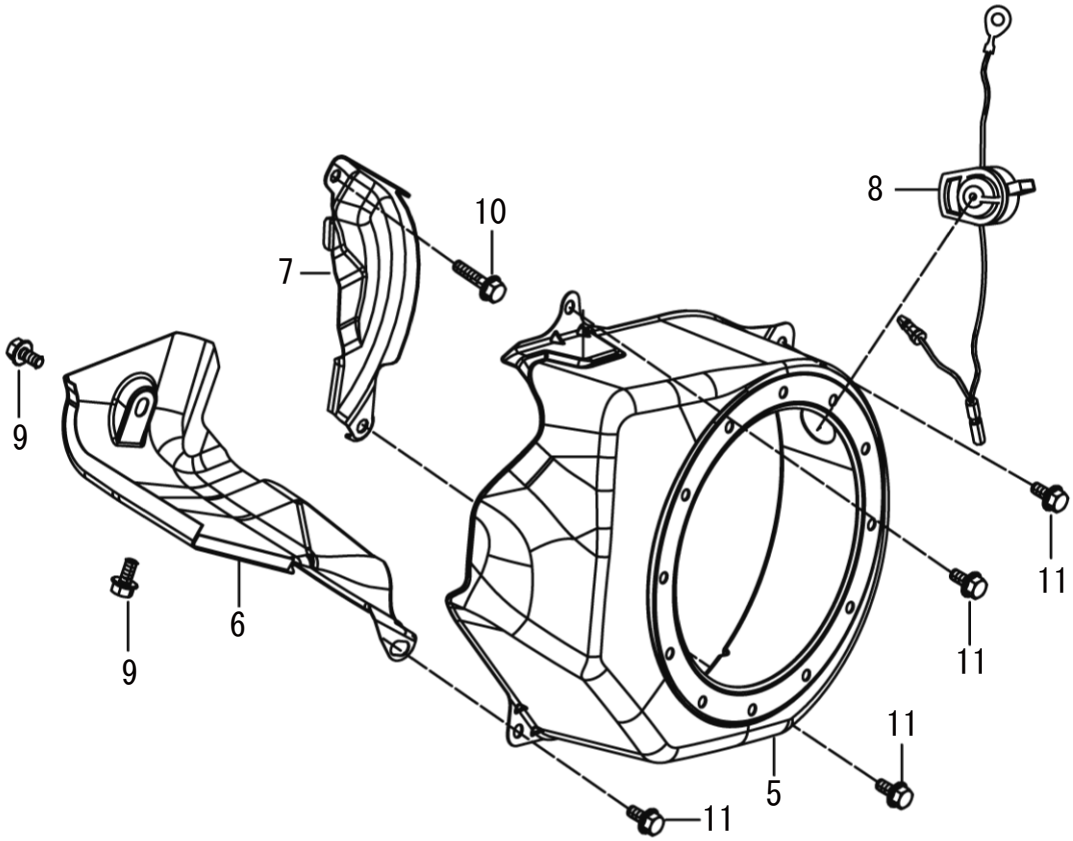

5 リコイルスターター／ファンカバー

(JCE)KOSHIN K210-A1-K

□使用個数は1台に使用する個数で入り数ではありません　□価格は1個あたりの単価です　□表示価格に消費税は含まれておりません

見出番号	部品番号	部品名称	使用個数	備考	希望小売価格
1	100046301	フランジボルト	4	M6X8	100
2	100049201	リコイルスターターASSY	1	3、4を除く	1,200
3	100158801	K210 エンジンリコイルラベル	1	上下2枚セット	150
4	100158601	K180・210 KOSHINラベル	1		150
5	100005301	ファンカバー	1		700
6	100005401	シュラウド	1		550
7	100005501	プレートサイド	1		150
8	100009402	スイッチASSY、エンジンストップ	1		150
9	100041401	フランジボルト	2	M6X10	100
10	100041401	フランジボルト	1	M6X10	100
11	100040001	フランジボルト	4	M6X12	100

6 キャブレター／エアクリーナー／マフラー

(JCE)KOSHIN K210-A1-K

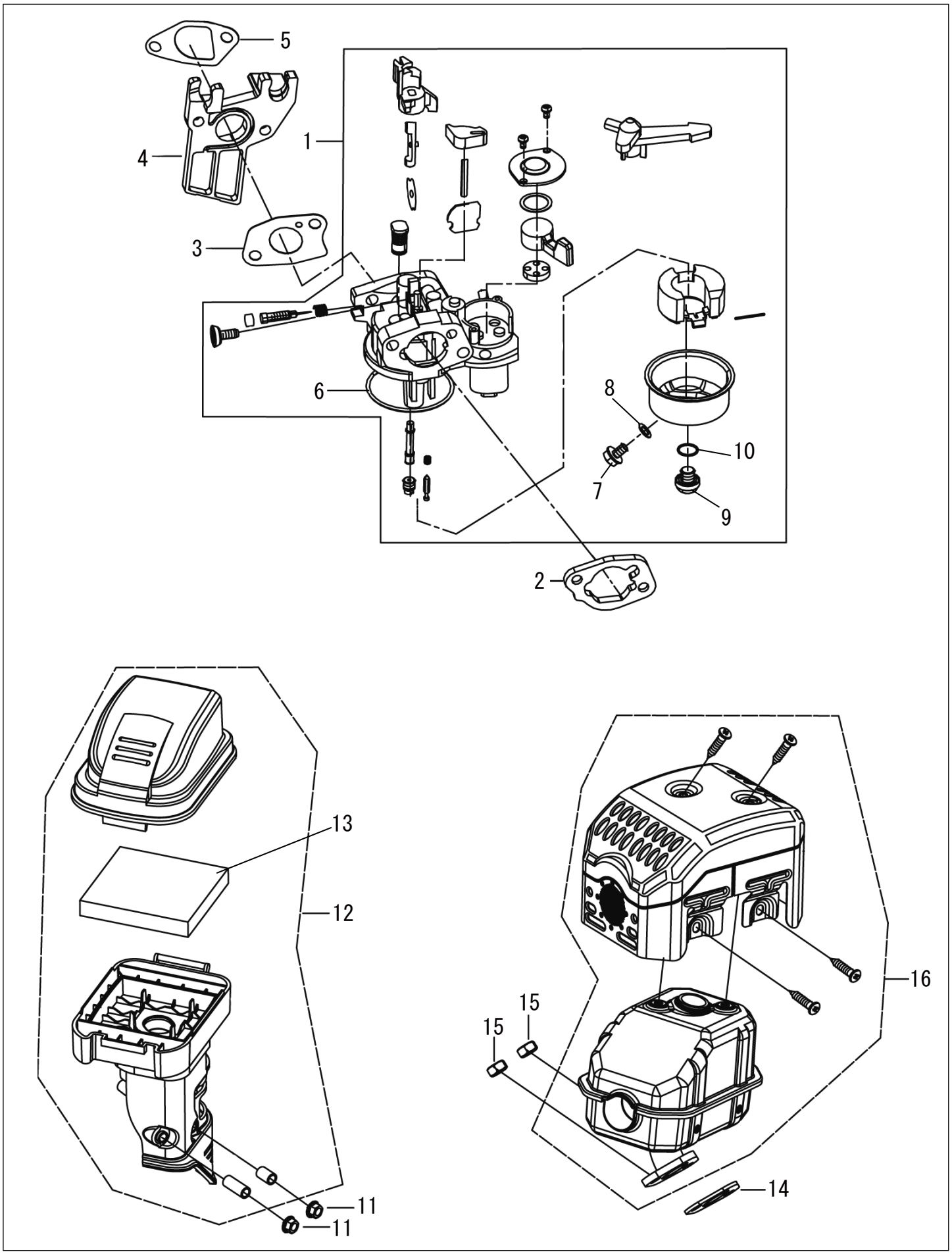

6 キャブレター／エアクリーナー／マフラー

(JCE)KOSHIN K210-A1-K

□使用個数は1台に使用する個数で入り数ではありません　□価格は1個あたりの単価です　□表示価格に消費税は含まれておりません

見出番号	部品番号	部品名称	使用個数	備考	希望小売価格
1	100041501	キャブレターASSY	1		1,900
2	100006301	エアクリーナーガスケット	1		150
3	100006401	キャブレターガスケット	1		100
4	100006501	インシュレーター、キャブレター	1		150
5	100006602	インシュレーターガスケット	1		100
6	100078601	チャンバーパッキン	1		200
7	100078701	オイルドレンボルト	1		100
8	100078801	オイルドレンボルトパッキン	1		100
9	100078901	チャンバードレンボルト	1		100
10	100079001	チャンバードレンボルトパッキン	1		100
11	100006901	ナット	2	M6	100
12	100041601	エアクリーナーASSY	1		900
13	100158701	エレメントエアークリーナー	1		350
14	100007001	マフラーガスケット	1		100
15	100007101	ナット	2	M8	100
16	100041701	マフラーASSY	1		1,550

7 フューエルタンク

(JCE)KOSHIN K210-A1-K

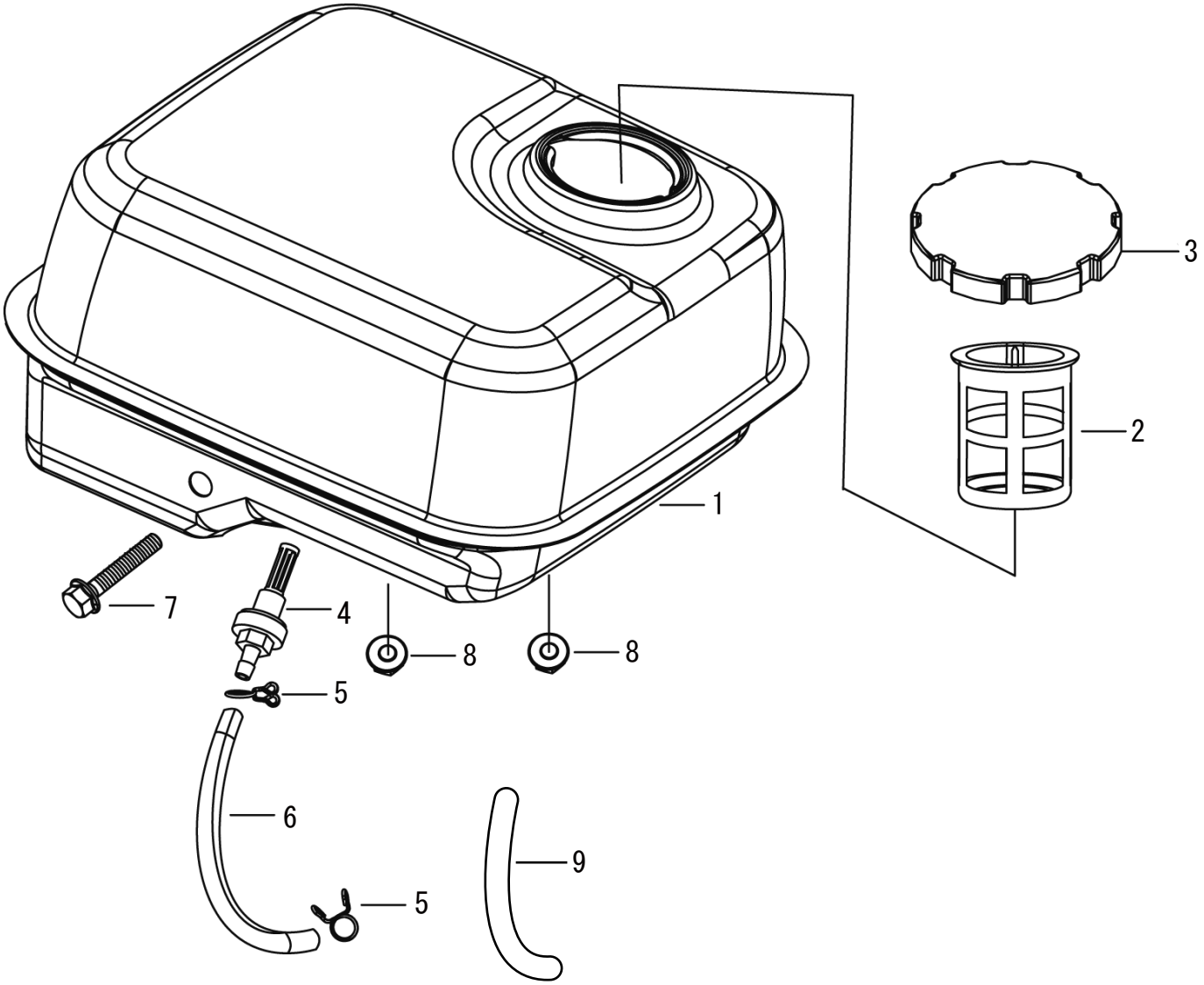

7 フューエルタンク

(JCE)KOSHIN K210-A1-K

□使用個数は1台に使用する個数で入り数ではありません　□価格は1個あたりの単価です　□表示価格に消費税は含まれておりません

見出番号	部品番号	部品名称	使用個数	備考	希望小売価格
1	100262301	フューエルタンク（新）	1	給油口 φ42.5	2,100
2	100007401	フューエルフィルター	1		150
3	100262901	フューエルタンクキャップ	1		300
4	100007601	フューエルタンクジョイント	1		150
5	100007701	クリップ	2	φ7.5	100
6	100007801	フューエルチューブ	1		200
7	100041901	フランジボルト	1	M6X30	100
8	100006901	ナット	2	M6	100
9	100042001	ラバーサポーター	1	φ9Xφ11X90	100

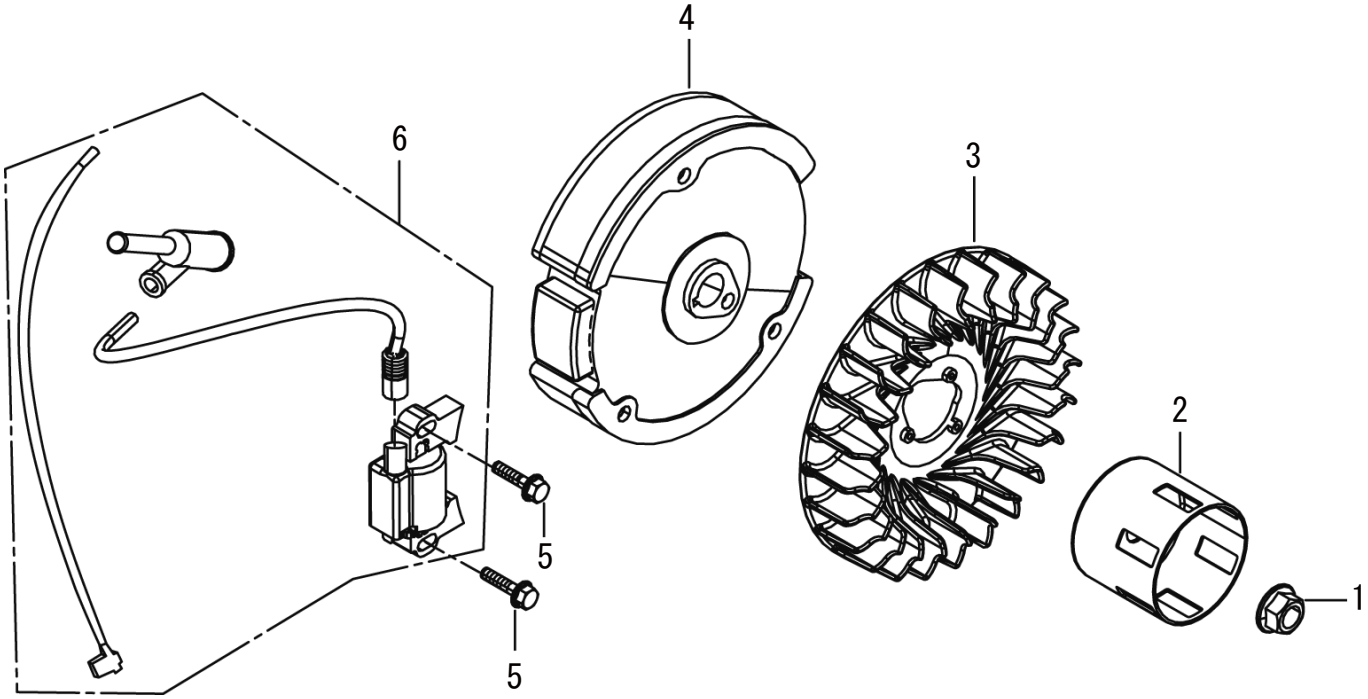
4
6
3
2
5
1
5

8 フライホイール／イグニッションコイル

(JCE)KOSHIN K210-A1-K

□使用個数は1台に使用する個数で入り数ではありません　□価格は1個あたりの単価です　□表示価格に消費税は含まれておりません

見出番号	部品番号	部品名称	使用個数	備考	希望小売価格
1	100008001	フライホイールナット	1		150
2	100042102	スタータープーリー	1		200
3	100008201	クーリングファン	1		200
4	100008301	フライホイールCOMP	1		2,100
5	100042201	フランジボルト	2	M6X25	100
6	100255601	イグニッションコイル	1		1,050

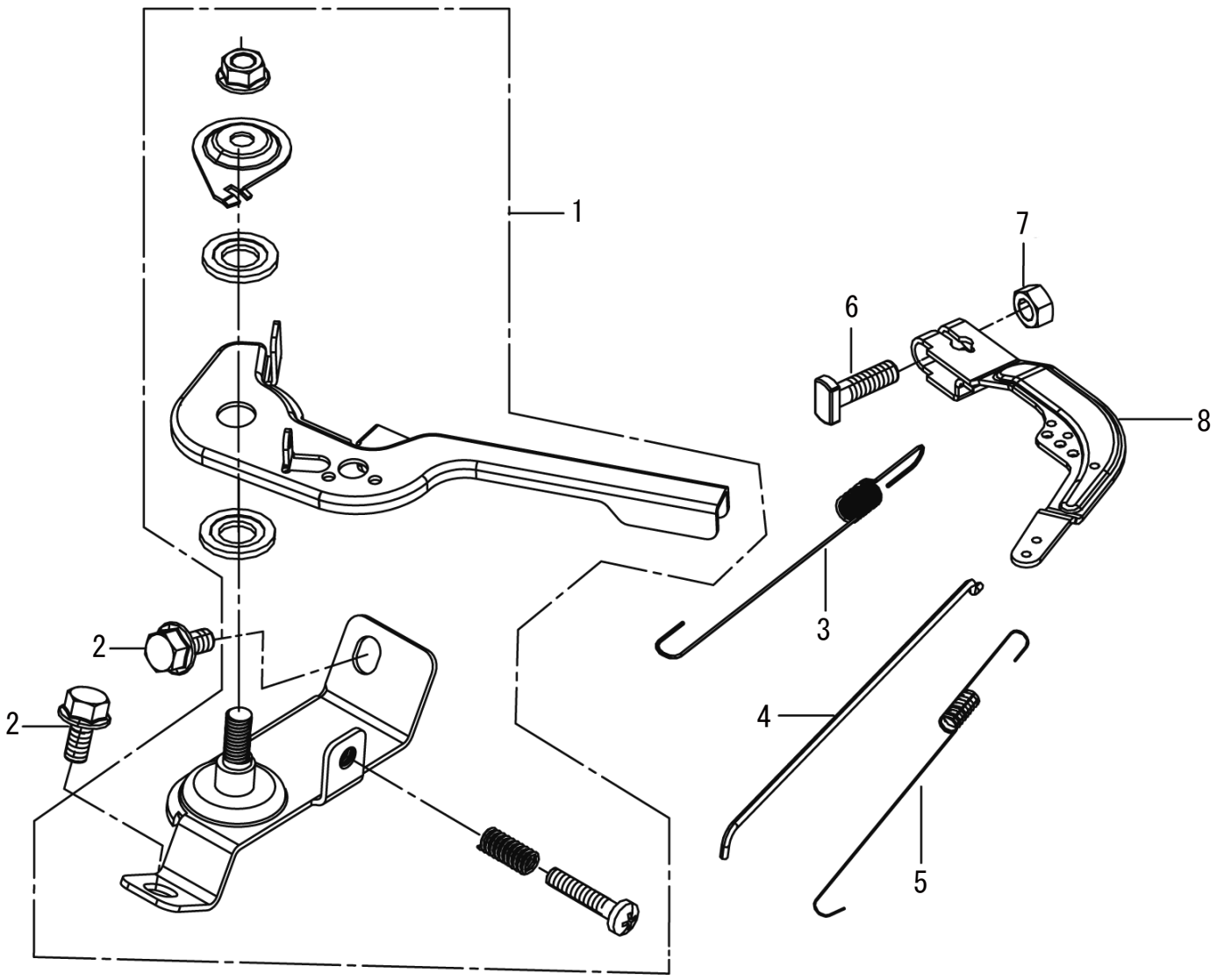
1
2
2
3
4
5
6
7
8

9 コントロール

(JCE)KOSHIN K210-A1-K

□使用個数は1台に使用する個数で入り数ではありません　□価格は1個あたりの単価です　□表示価格に消費税は含まれておりません

見出番号	部品番号	部品名称	使用個数	備考	希望小売価格
1	100008601	コントロールASSY	1		650
2	100041401	フランジボルト	2	M6X10	100
3	100042301	ガバナスプリング	1		100
4	100008801	ガバナロッド	1		100
5	100008901	スロットルリターンスプリング	1		100
6	100009101	ガバナアームボルト	1		100
7	100006901	ナット	1	M6	100
8	100009001	ガバナアーム	1		150

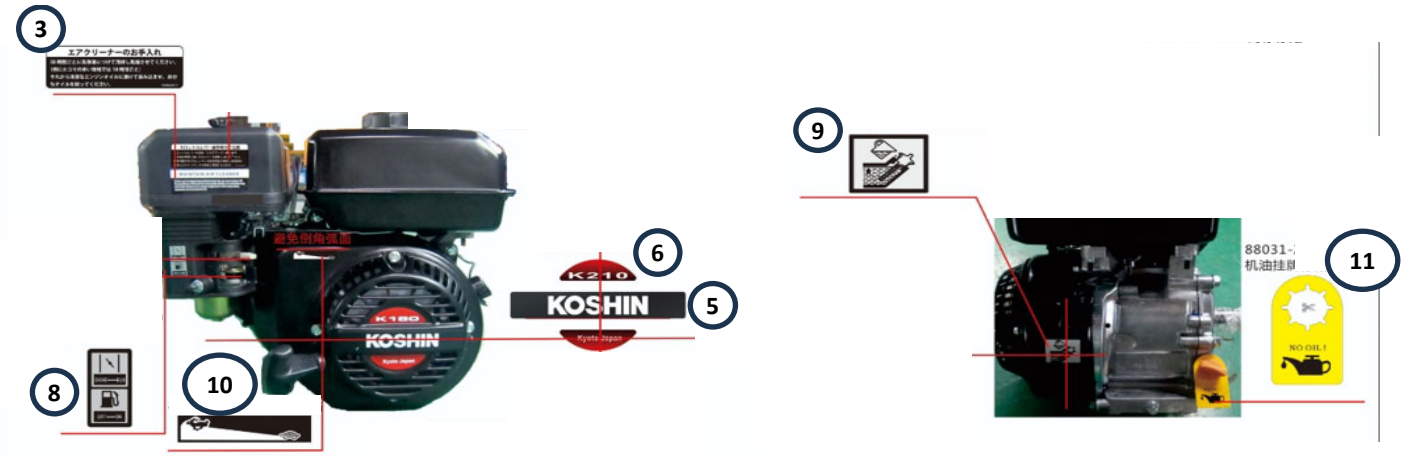
3
エアクリーナーのお手入れ
9
6
K210
KOSHIN
5
K180
KOSHIN
8
10
11
88031-
机油挂
NO OIL!

4
2
7
1
警 告
警 告
スロットルレバー操作時のご注意
1 エンジンの燃料コックを右側(ON)へ
2 スイッチを入れる
OFF
ON
3 スロットルレバーを全開にする
4 チョークレバーを左側(CHOKE)へ
5 リコイルを引く
6 チョークレバーを右側(RUN)へ

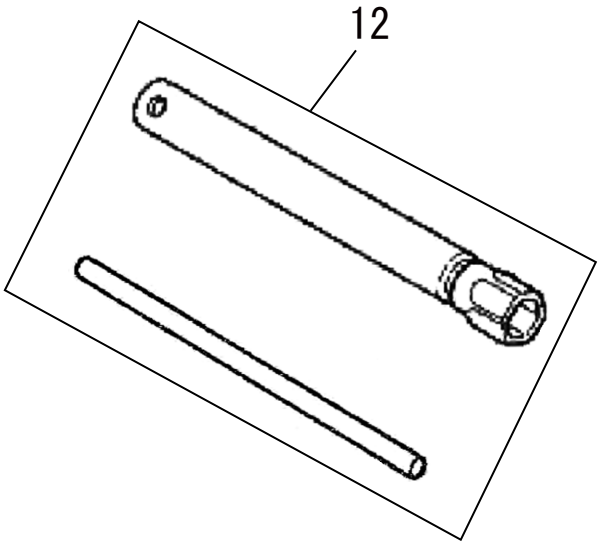
12

10 ラベル／ツール

(JCE)KOSHIN K210-A1-K

□使用個数は1台に使用する個数で入り数ではありません　□価格は1個あたりの単価です　□表示価格に消費税は含まれておりません

見出番号	部品番号	部品名称	使用個数	備考	希望小売価格
1	100316001	スロットルレバー注意ラベル	1		150
2	100316101	燃料警告ラベル	1		100
3	100316201	エアクリーナメンテナンスラベル	1		150
4	100316301	取説購読警告ラベル	1		100
5	100158601	K180-200 KOSHINﾗﾍﾞﾙ	1		150
6	100316601	K210 ｴﾝｼﾞﾝﾘｺｲﾙﾗﾍﾞﾙ	1		150
7	100316701	エンジン始動方法ラベル	1		100
8	100316801	チョーク・燃料コックラベル	1		100
9	100316901	オイル給油ラベル	1		100
10	100317001	スロットルラベル	1		100
11	100317101	オイルタグ	1		100
12	100009601	プラグレンチ	1		400
	100031905	エンジン取説	1		-