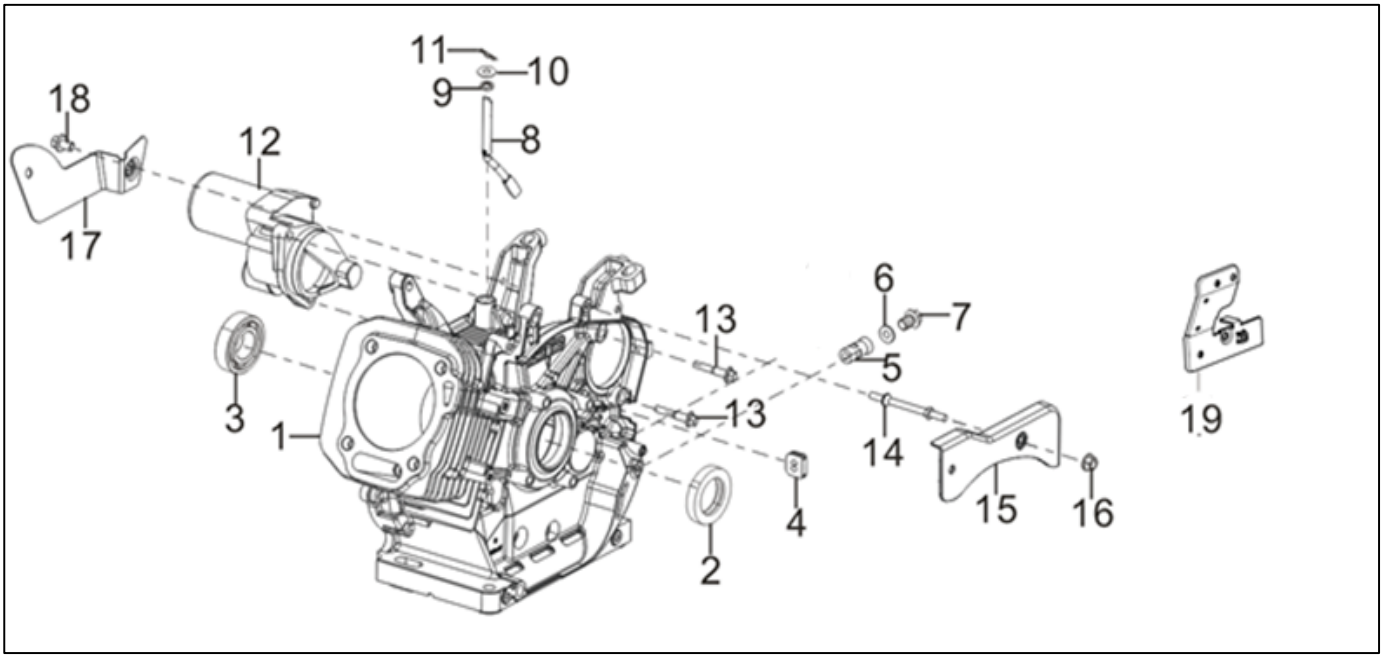
11
10
9
8
18
12
17
6
7
13
5
3
1
13
14
19
4
15
16
2

1 クランクケース

(KSB) KOSHIN K420DS-B0

□使用個数は１台に使用する個数で入り数ではありません　□価格は１個あたりの単価です　□表示価格に消費税は含まれておりません

見出番号	部品番号	部品名称	使用個数	備　考	希望小売価格
1	100164801	K420DS クランクケース	1		27,500
2	100303001	K420DS オイルシール	1		1,000
3	100165002	K420DS ベアリング	1		800
4	100165101	K420DS ゴムプラグ	1		200
5	100165202	K420DS ドレンチューブ	1		900
6	100165301	K420DS ワッシャ	1		200
7	100128102	ﾄﾞﾚﾝﾎﾞﾙﾄ　GV-28I	1		200
8	100165402	K420DS ガバナアームシャフト	1		500
9	100165502	K420DS オイルシール	1		200
10	100165602	K420DS ワッシャ	1		200
11	100165702	K420DS ピン	1		200
12	100165802	K420DS スタータモーター	1		16,500
13	100165902	K420DS フランジ付き六角ボルト	2		200
14	100166002	K420DS スタッドボルト	1		300
15	100160801	K420DS フロント防雪版	1		700
16	100166202	K420DS 袋ナット	1		200
17	100160902	K420DS リア防雪版	1		700
18	100111202	ﾌﾗﾝｼﾞ付き六角ﾎﾞﾙﾄ　GV-9I,16I,28I	1		200
19	100303101	K420DS 取付ブラケット	1		1,000

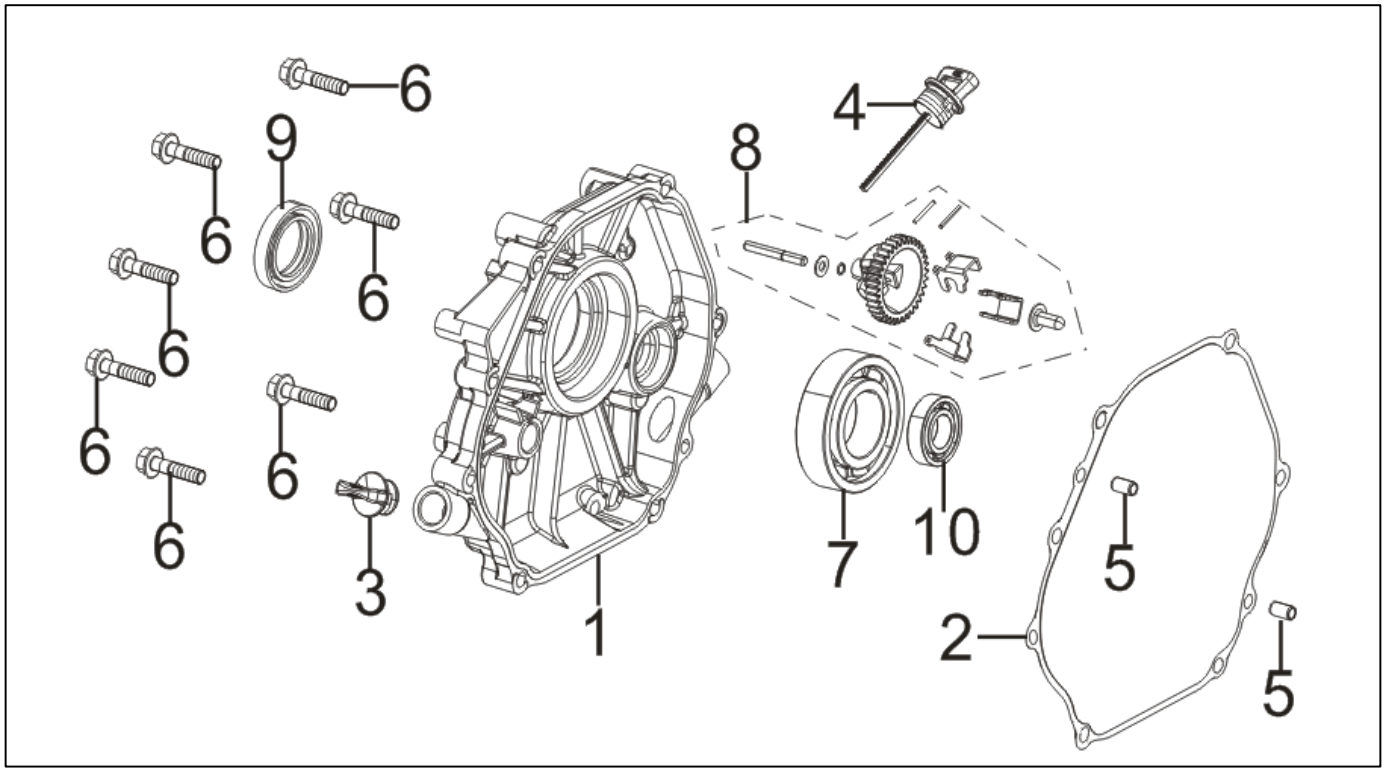
6
9
6
6
6
6
6
6
3
1
8
4
7
10
5
2
5

2 ガバナギア／ケースカバー

(KSB) KOSHIN K420DS-B0

□使用個数は１台に使用する個数で入り数ではありません　□価格は１個あたりの単価です　□表示価格に消費税は含まれておりません

見出番号	部品番号	部品名称	使用個数	備　考	希望小売価格
1	100166502	K420DS クランクケースカバー	1		7,100
2	100166603	K420DS クランクケースガスケット	1		1,000
3	100166702	K420DS オイルプラグ	1		300
4	100303201	K420DS オイルプラグ（ゲージ）	1		400
5	100034402	K100 ﾉｯｸﾋﾟﾝ	2		200
6	100137602	ﾌﾗﾝｼﾞ付き六角ﾎﾞﾙﾄ GV-28I	7		200
7	100166902	K420DS ベアリング	1		1,900
8	100167002	K420DS ガバナギアクミ	1		1,100
9	100303301	K420DS オイルシール	1		1,000
10	100165002	K420DS ベアリング	1		800

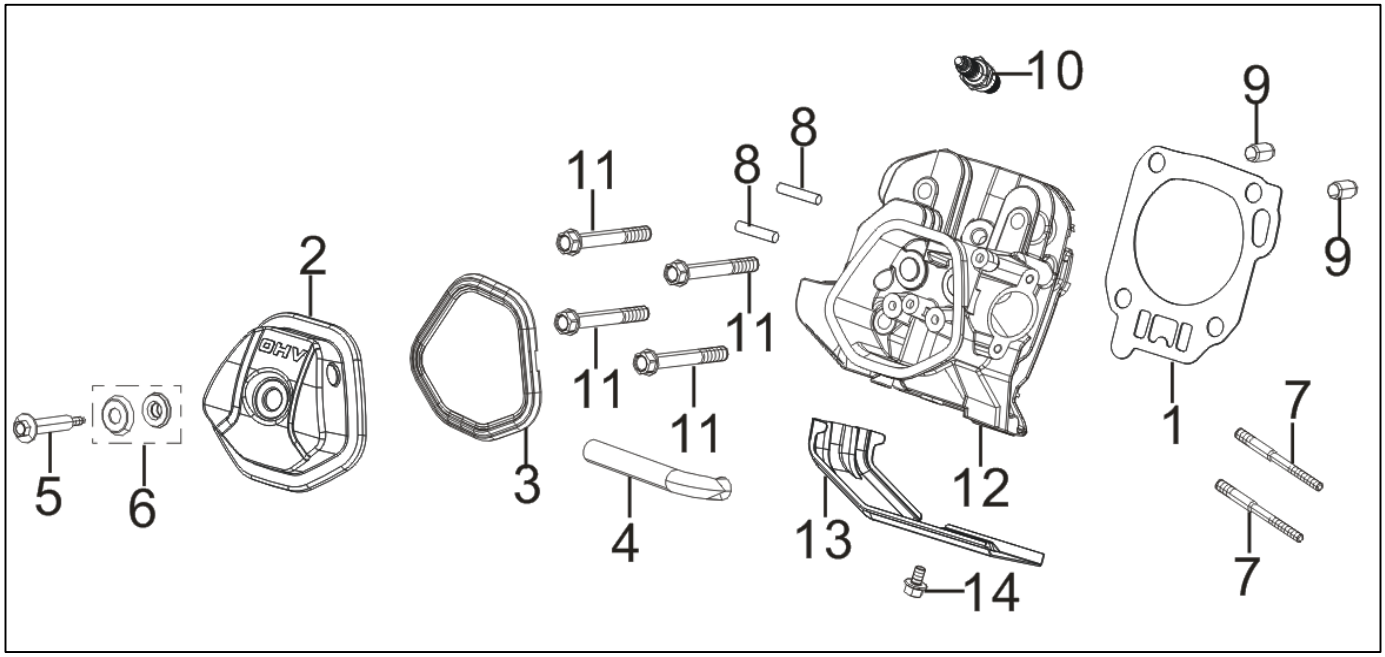
10
9
8
11
8
9
2
11
11
OHV
11
1
7
5
6
3
12
4
13
7
14

3 シリンダーヘッド／スパークプラグ

(KSB) KOSHIN K420DS-B0

□使用個数は１台に使用する個数で入り数ではありません　□価格は１個あたりの単価です　□表示価格に消費税は含まれておりません

見出番号	部品番号	部品名称	使用個数	備　考	希望小売価格
1	100167302	K420DS シリンダヘッドガスケット	1		900
2	100167402	K420DS シリンダヘッドカバー	1		1,100
3	100167502	K420DS ｼﾘﾝﾀﾞﾍｯﾄﾞｶﾊﾞｰｶﾞｽｹｯﾄ	1		700
4	100167601	K420DS ブリーザーチューブ	1		300
5	100167702	K420DS ヘッドカバーボルト	1		400
6	100167802	K420DS ﾍｯﾄﾞｶﾊﾞｰﾎﾞﾙﾄｶﾞｽｹｯﾄｸﾐ	1		300
7	100167902	K420DS スタッドボルト	2		400
8	100168002	K420DS スタッドボルト	2		200
9	100168102	K420DS ピン	2		200
10	98079-55846	スパークプラグ	1	BPR5ES (NGK)	600
11	100168202	K420DS シリンダヘッドボルト	4		500
12	100168301	K420DS シリンダヘッドクミ	1		12,400
13	100168403	K420DS シリンダカバー	1		600
14	100166402	K420DS フランジ付き六角ボルト	1		200

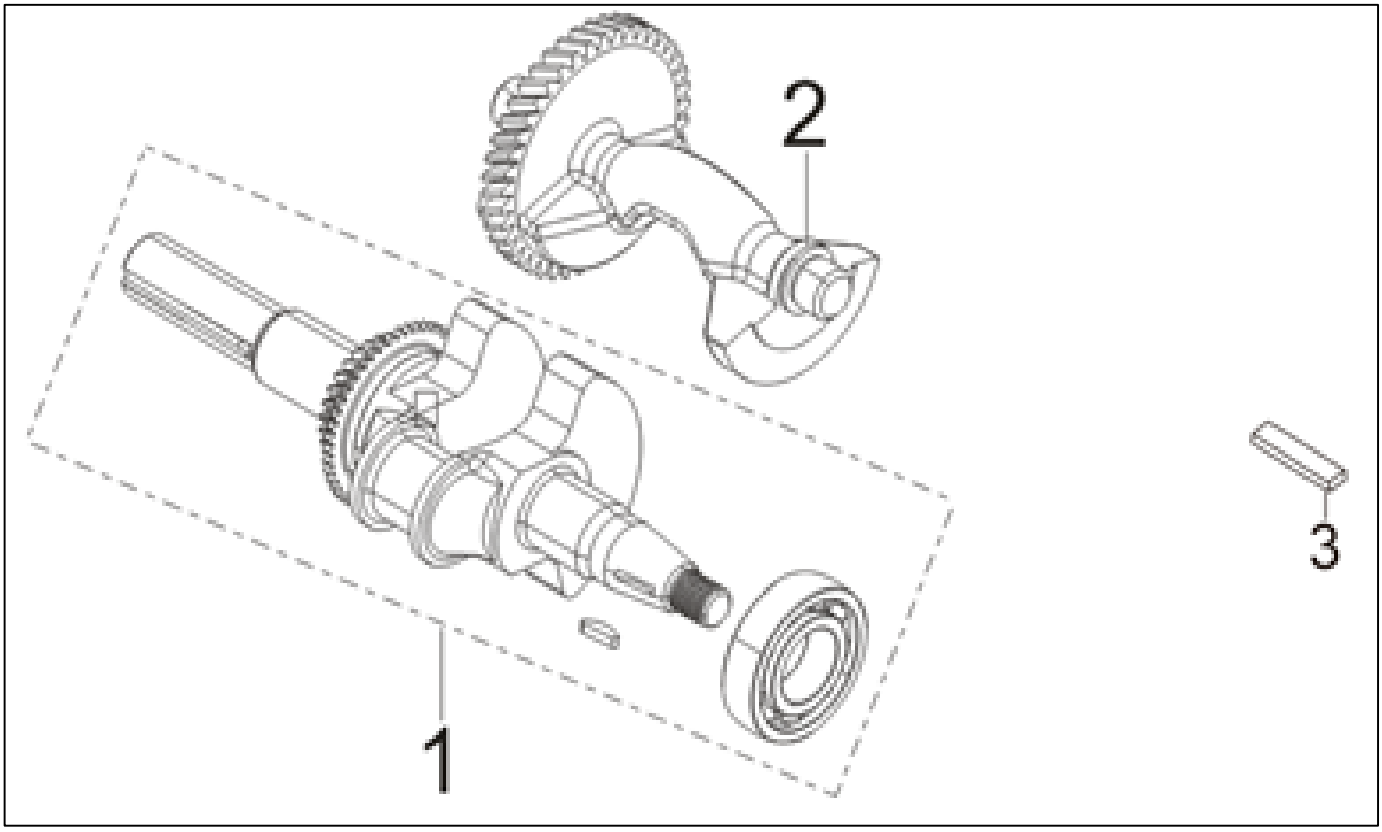
2
3
1

4 クランクシャフト

(KSB) KOSHIN K420DS-B0

□使用個数は１台に使用する個数で入り数ではありません　□価格は１個あたりの単価です　□表示価格に消費税は含まれておりません

見出番号	部品番号	部品名称	使用個数	備　考	希望小売価格
1	100168502	K420DS クランシャフトクミ	1		16,400
2	100168602	K420DS バランスシャフト	1		4,200
3	100306201	K420DS キー	1		300

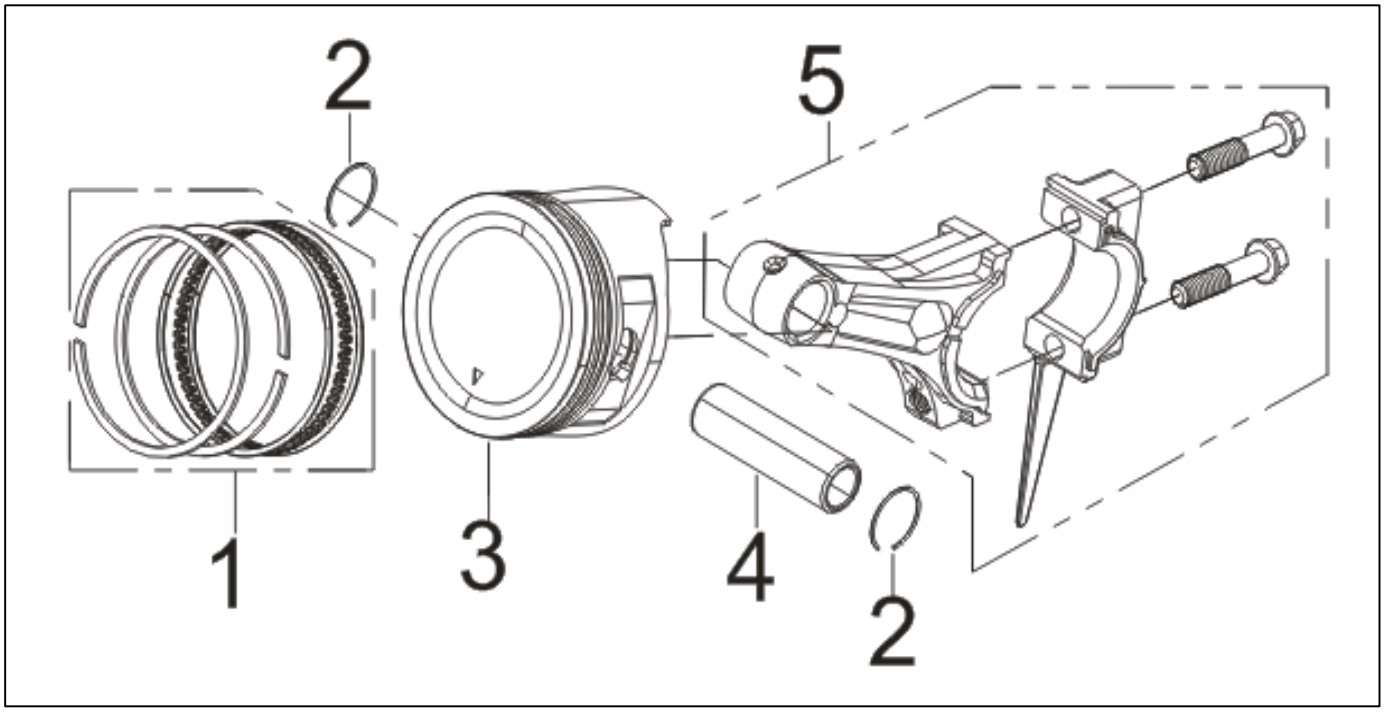
2
5
1
3
4
2

5 ピストン＆ロッド

(KSB) KOSHIN K420DS-B0

□使用個数は１台に使用する個数で入り数ではありません　□価格は１個あたりの単価です　□表示価格に消費税は含まれておりません

見出番号	部品番号	部品名称	使用個数	備　考	希望小売価格
1	100168702	K420DS ピストンリングクミ	1		2,000
2	100168802	k420DS ピストンピンクリップ	2		200
3	100168902	K420DS ピストン	1		3,400
4	100169002	k420DS ピストンピン	1		600
5	100303601	K420DS コネクティングロッド	1		3,100

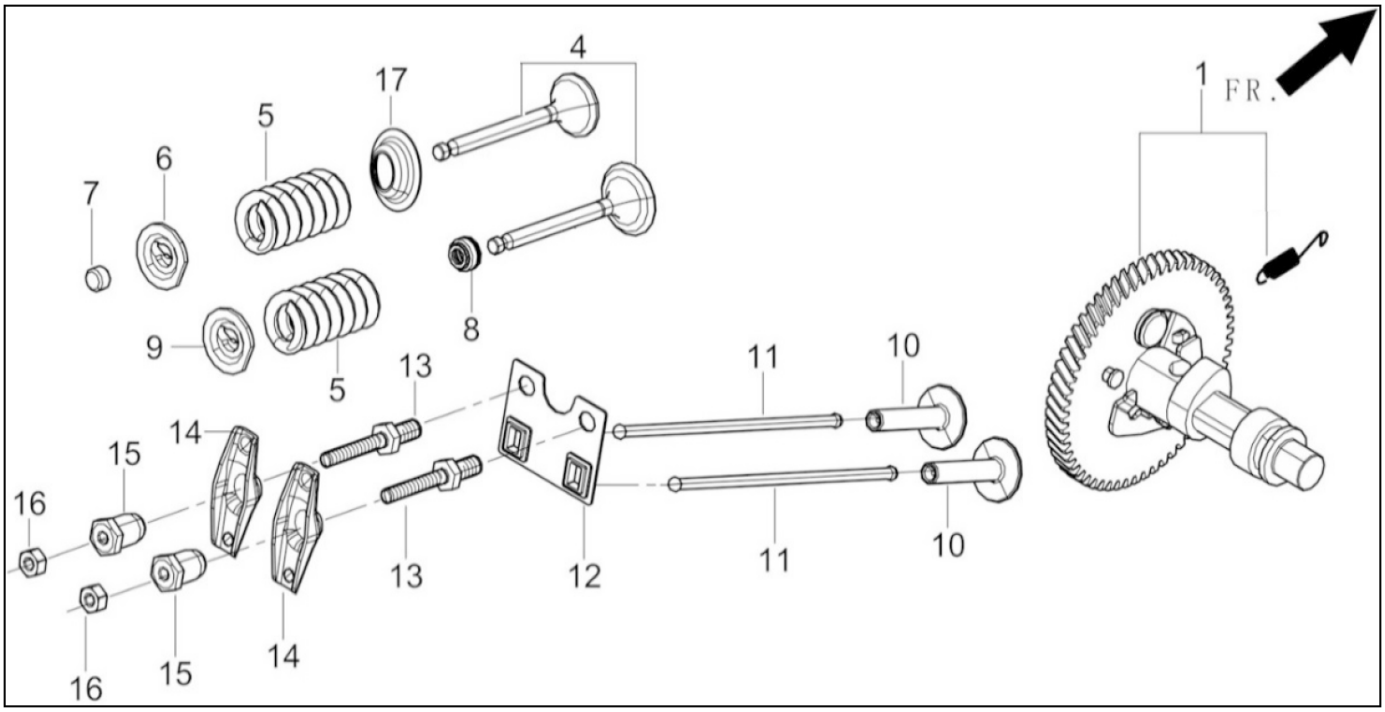
4
17
1
FR.
5
6
7
8
9
5
13
11
10
14
15
16
13
12
11
10
16
15
14

6 カムシャフト

(KSB) KOSHIN K420DS-B0

□使用個数は１台に使用する個数で入り数ではありません　□価格は１個あたりの単価です　□表示価格に消費税は含まれておりません

見出番号	部品番号	部品名称	使用個数	備　考	希望小売価格
1	100169202	K420DS カムシャフトクミ	1		5,900
4	100169302	K420DS バルブ	1		2,500
5	100169402	K420DS バルブスプリング	2		300
6	100169502	K420DS ｴｷｿﾞｰｽﾄﾊﾞﾙﾌﾞﾘﾃｰﾅｰ	1		500
7	100169602	K420DS バルブローテーター	1		400
8	100169702	K420DS ステムシール	1		800
9	100169802	K420DS バルブスプリングシート	1		500
10	100169902	K420DS タペット	2		500
11	100170002	k420DS リフター	2		400
12	100170102	K420DS リフターストッパープレート	1		200
13	100130902	ﾎﾞﾙﾄ　GV-28I	2		300
14	100170202	K420DS ロッカーアーム	2		400
15	100131102	調整ﾅｯﾄ　GV-28I	2		300
16	100131202	固定ﾅｯﾄ　GV-28I	2		200
17	100170302	K420DS バルブスプリングリテーナー	1		300

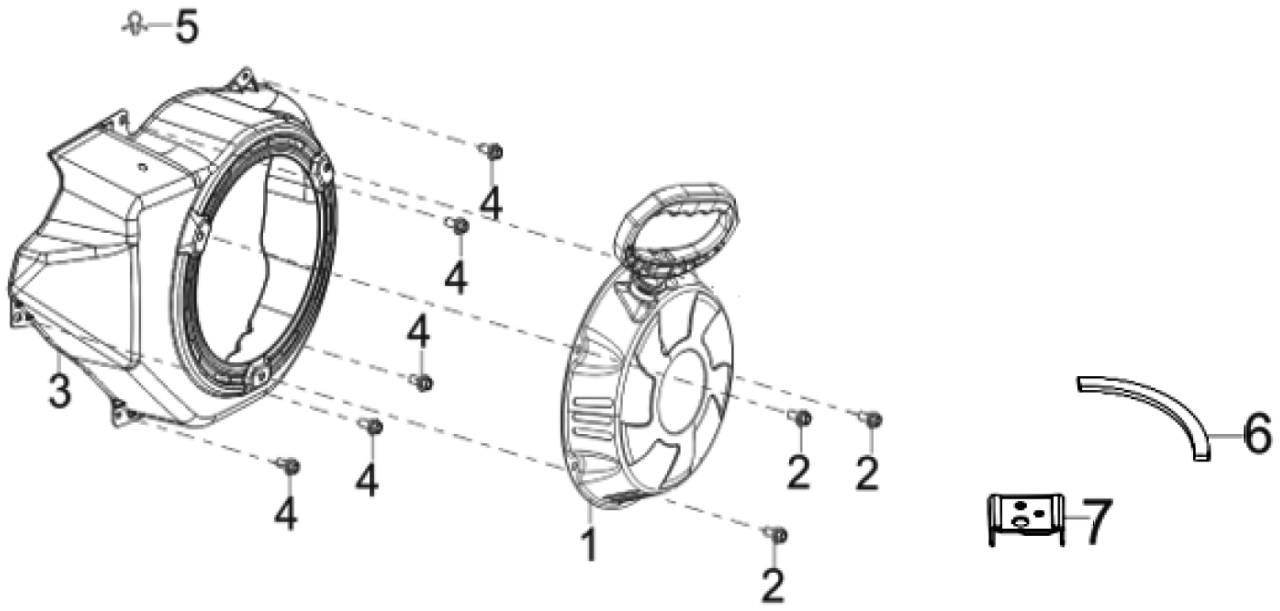
5
4
4
4
3
4
4
2
2
6
7
1
2

7 リコイルスターター／ファンカバー

(KSB) KOSHIN K420DS-B0

□使用個数は１台に使用する個数で入り数ではありません　□価格は１個あたりの単価です　□表示価格に消費税は含まれておりません

見出番号	部品番号	部品名称	使用個数	備　考	希望小売価格
1	100170401	K420DS リコイルスタータークミ	1		8,600
2	100303701	K420DS フランジ付き六角ボルト	4		200
3	100303802	K420DS ファンカバー	1		5,600
4	100111202	ﾌﾗﾝｼﾞ付き六角ﾎﾞﾙﾄ GV-9I,16I,28I	5		200
5	100170703	K420DS クリップ	1		200
6	100315201	スポンジ	1		300
7	100315301	燃料コック取付板	1		400

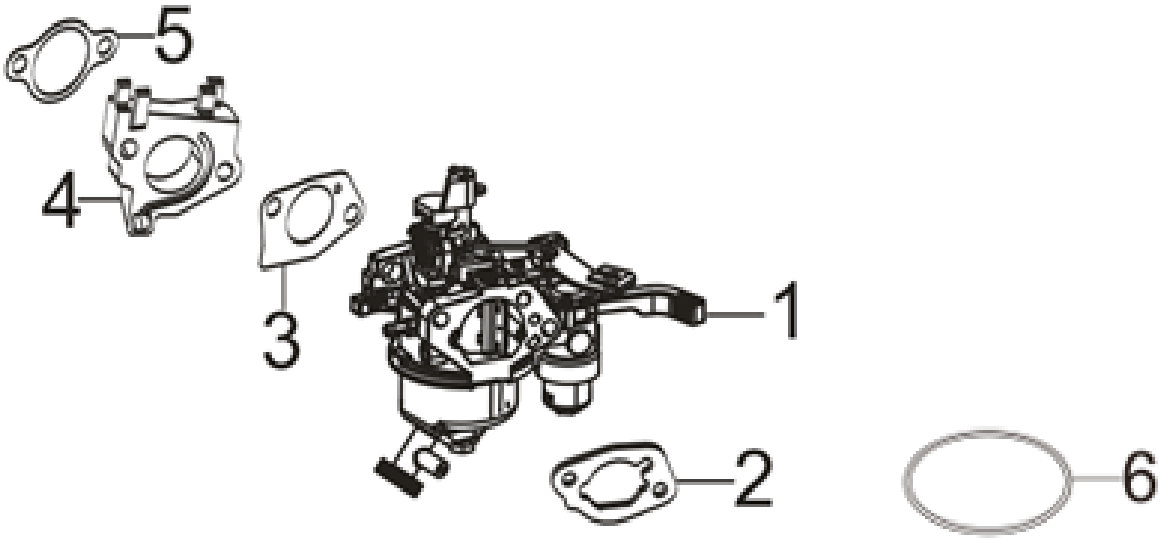
5
4
3
1
2
6

8 キャブレター

(KSB) KOSHIN K420DS-B0

□使用個数は１台に使用する個数で入り数ではありません　□価格は１個あたりの単価です　□表示価格に消費税は含まれておりません

見出番号	部品番号	部品名称	使用個数	備　考	希望小売価格
1	100303901	K420DS キャブレタークミ	1		8,900
2	100170902	K420DS エアクリーナーガスケット	1		400
3	100171002	K420DS キャブレターガスケット	1		200
4	100171102	K420DS ｷｬﾌﾞﾚﾀｰｲﾝｼｭﾚｰﾀｰﾌﾟﾚｰﾄ	1		500
5	100171202	K420DS インレットガスケット	1		200
6	100315401	ﾁｬﾝﾊﾞｰﾊﾟｯｷﾝ	1		200

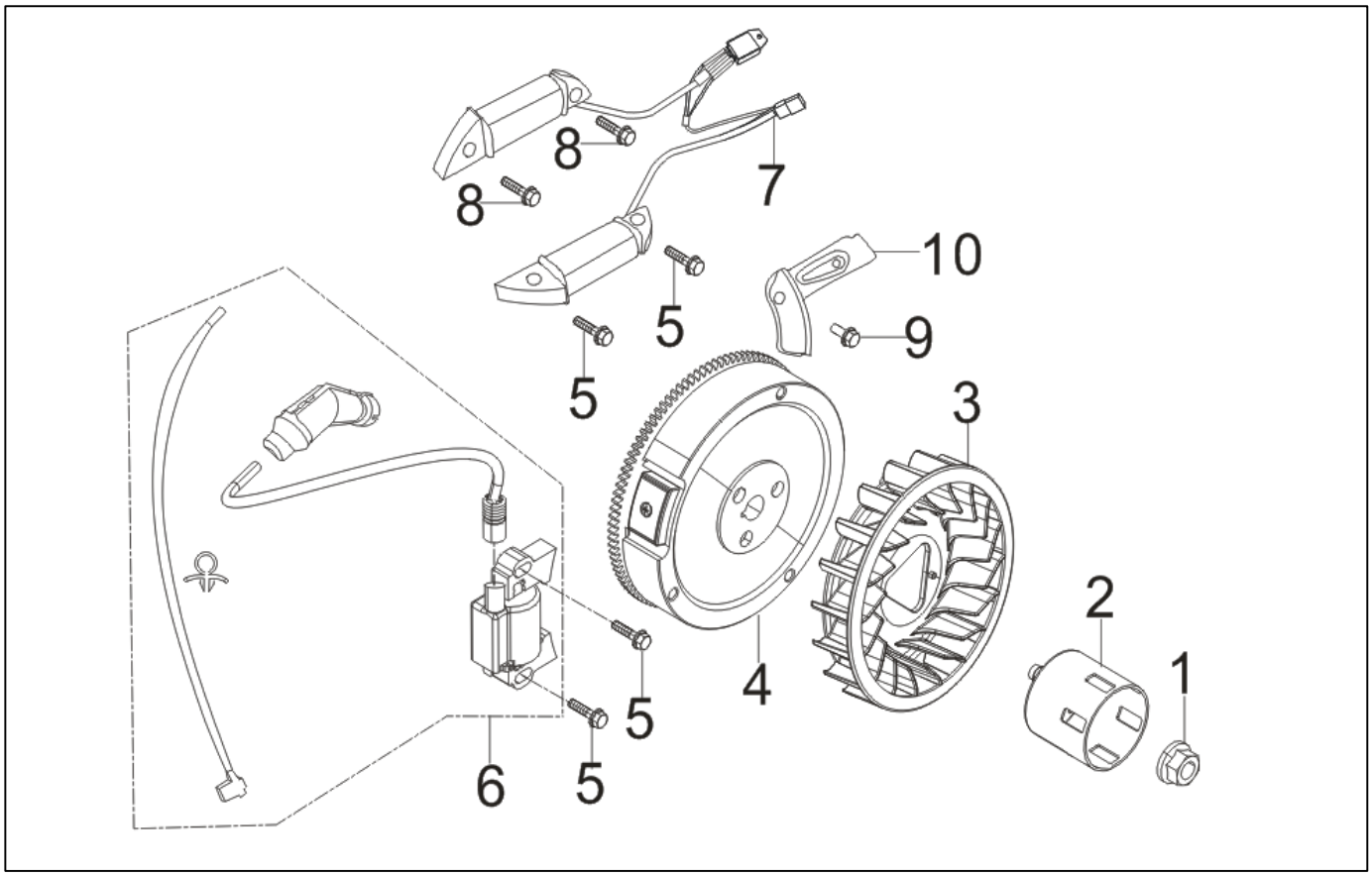
8
8
7
10
5
5
9
3
2
1
4
5
6
5

9 フライホイール／イグニッションコイル

(KSB) KOSHIN K420DS-B0

□使用個数は１台に使用する個数で入り数ではありません　□価格は１個あたりの単価です　□表示価格に消費税は含まれておりません

見出番号	部品番号	部品名称	使用個数	備　考	希望小売価格
1	100291401	ナット	1		500
2	100171401	K420DS スタータプーリー	1		1,100
3	100304301	K420DS インペラ	1		1,300
4	100171601	K420DS フライホイール	1		15,300
5	100171702	K420DS フランジ付き六角ボルト	4		200
6	100171801	K420DS イグニッションコイル	1		3,200
7	100304401	K420DS チャージコイル	1		5,100
8	100171702	K420DS フランジ付き六角ボルト	2		200
9	100172102	K420DS フランジ付き六角ボルト	1		200
10	100172202	K420DS チャージコイルプレート	1		400

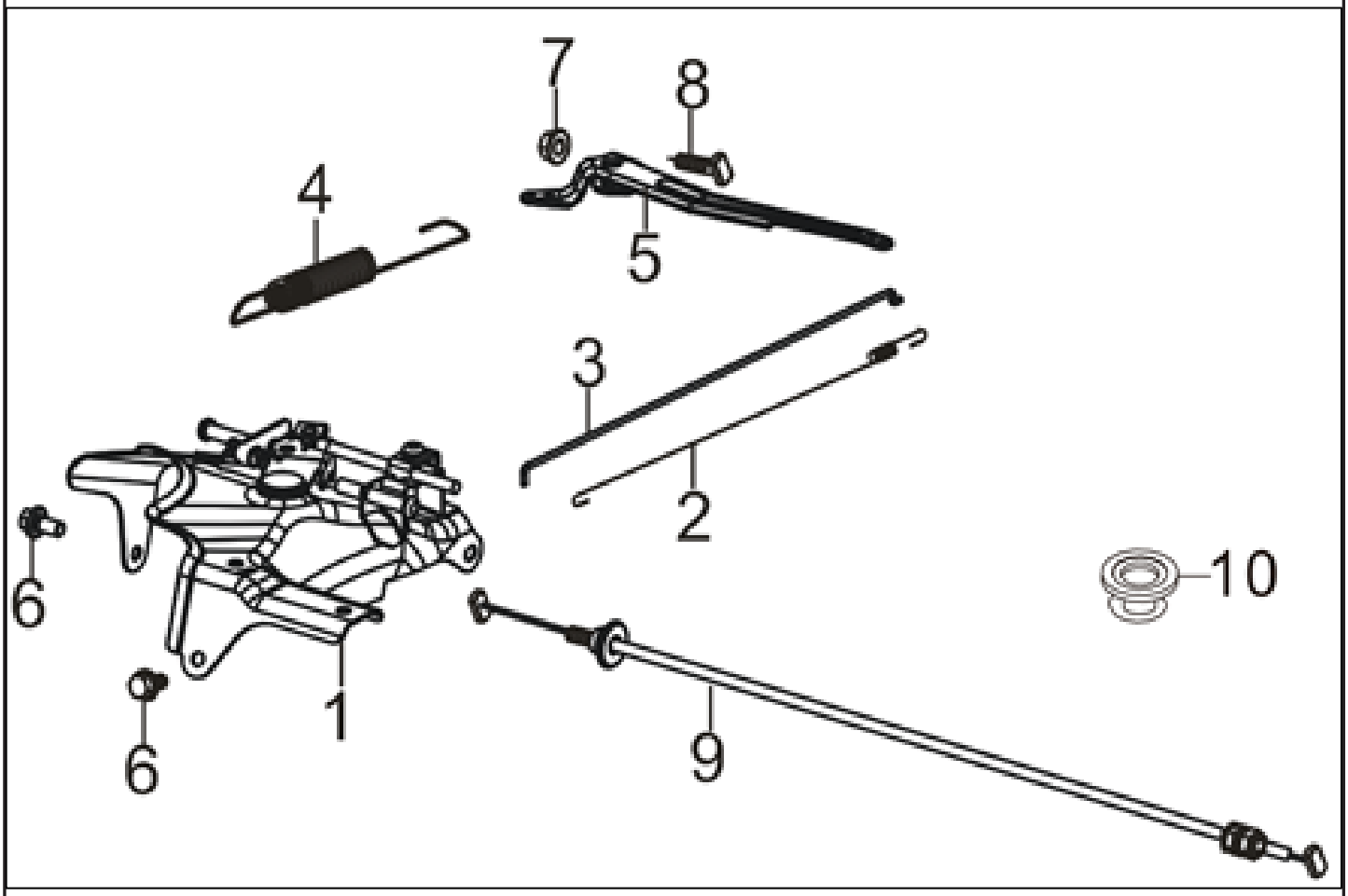
7
8
4
5
3
2
10
6
1
6
9

10 コントロール

(KSB) KOSHIN K420DS-B0

□使用個数は１台に使用する個数で入り数ではありません　□価格は１個あたりの単価です　□表示価格に消費税は含まれておりません

見出番号	部品番号	部品名称	使用個数	備　考	希望小売価格
1	100304601	K420DS スロットルコントロールクミ	1		1,800
2	100304701	K420DS リターンスプリング	1		200
3	100172402	K420DS ガバナロッド	1		200
4	100304801	K420DS ガバナスプリング	1		200
5	100172602	K420DS ガバナアーム	1		600
6	100111202	ﾌﾗﾝｼﾞ付き六角ﾎﾞﾙﾄ GV-9I,16I,28I	2		200
7	100118702	ﾅｯﾄ GV-16I,28I	1		200
8	100172702	K420DS ガバナアームボルト	1		200
9	074070001	K420DS スロットルワイヤー	1		2,000
10	100305001	K420DS ゴムスリーブ	1		200

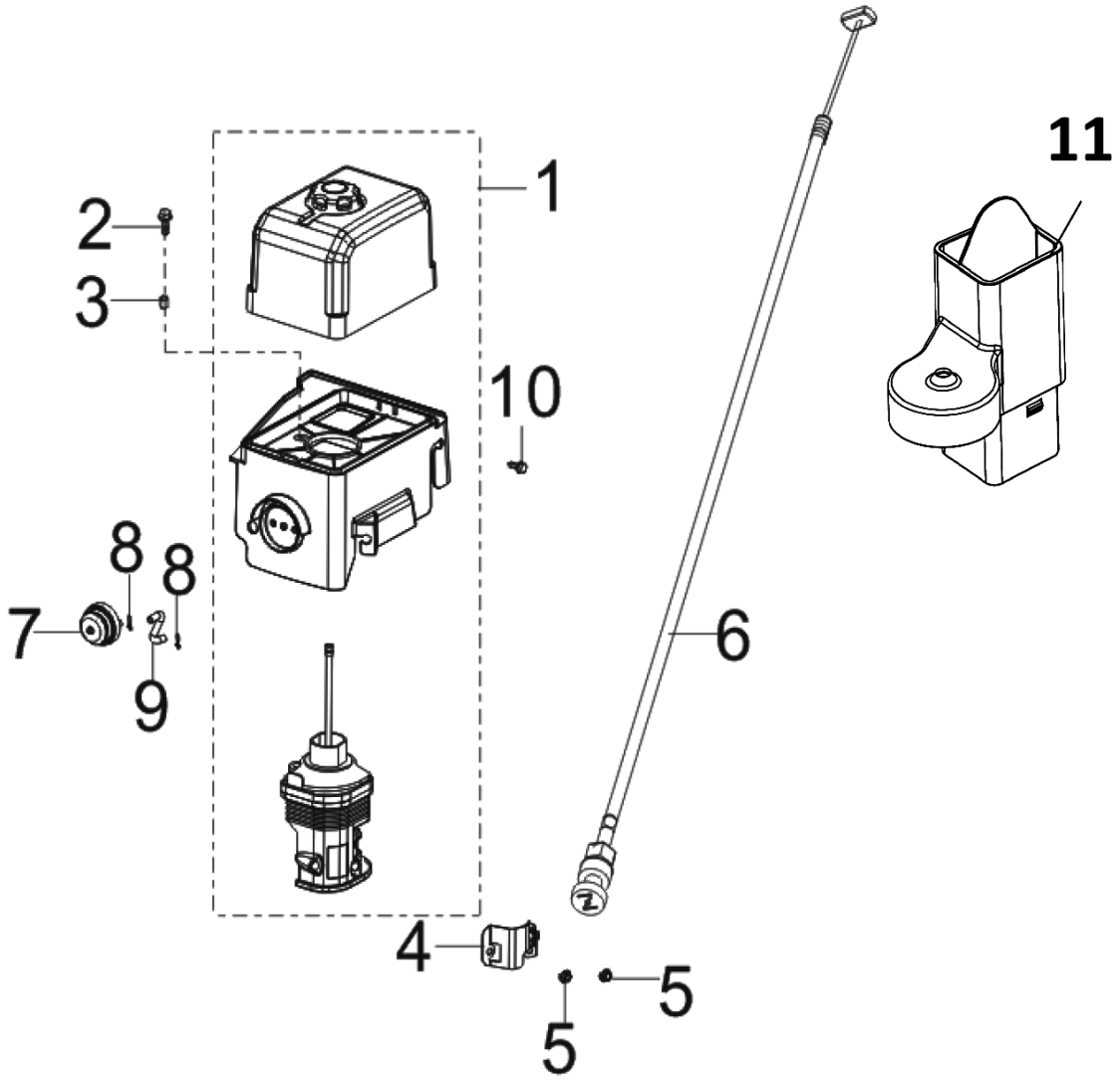
1
2
3
10
11
8
8
7
9
6
4
5
5

11 エアクリーナー

(KSB) KOSHIN K420DS-B0

□使用個数は１台に使用する個数で入り数ではありません　□価格は１個あたりの単価です　□表示価格に消費税は含まれておりません

見出番号	部品番号	部品名称	使用個数	備　考	希望小売価格
1	100172901	K420DS エアクリーナークミ	1		4,700
2	100173002	K420DS フランジ付き六角ボルト	1		200
3	100160501	K420DS カラー	1		300
4	100305101	K420DS チョークブラケット	1		800
5	100118702	ﾅｯﾄ　GV-16I,28I	2		200
6	074070101	K420DS チョークワイヤー	1		3,700
7	100173201	K420DS プライミングポンプ	1		1,300
8	100173301	K420DS クランプ	2		200
9	100161301	K420DS 燃料パイプ	1		200
10	100122302	ﾌﾗﾝｼﾞ付き六角ﾎﾞﾙﾄ GV-16I	1		200
11	074118901	エアガイド	1		500

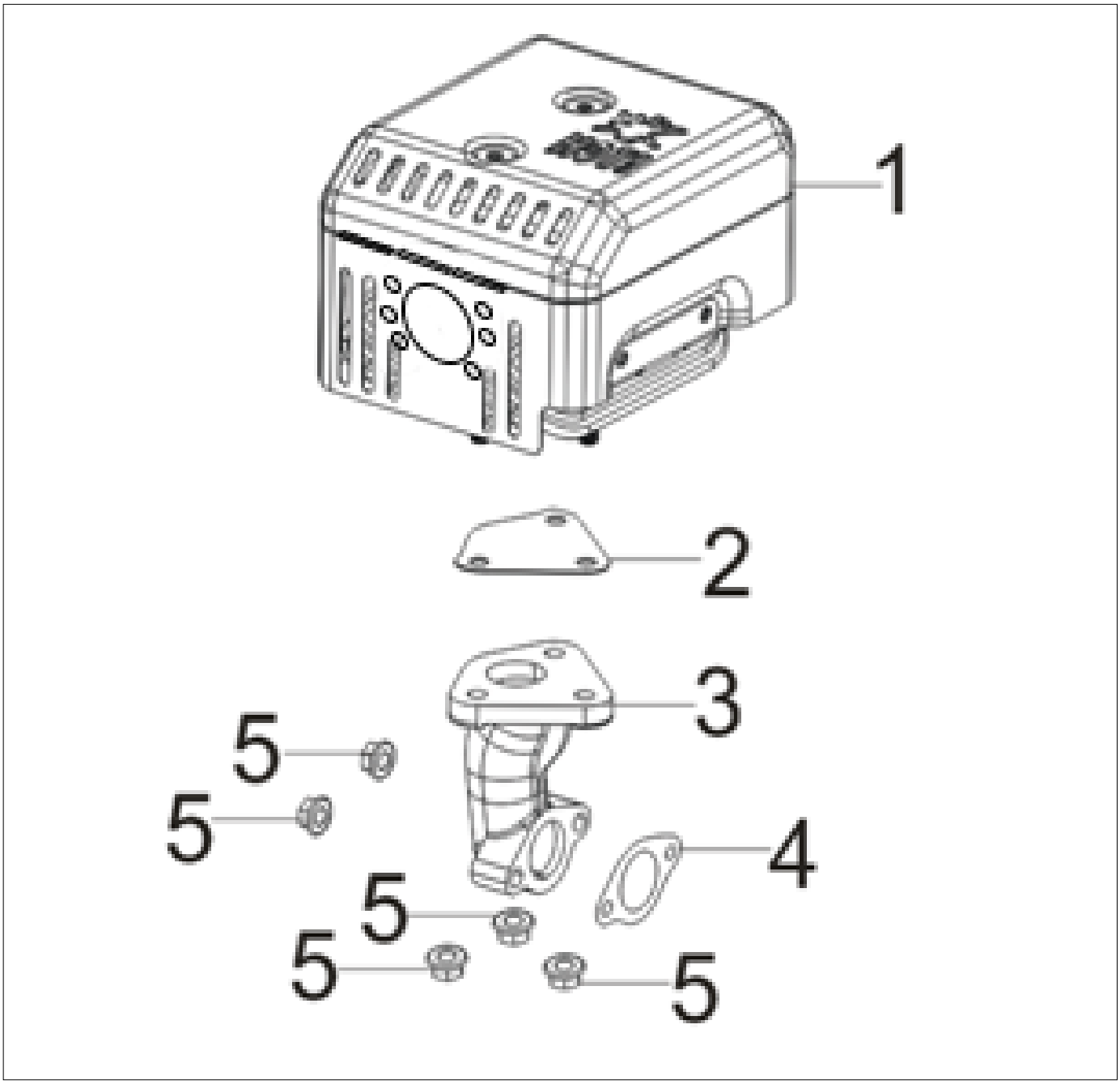
1
2
3
4
5
5
5
5
5

12 マフラー

(KSB) KOSHIN K420DS-B0

□使用個数は１台に使用する個数で入り数ではありません　□価格は１個あたりの単価です　□表示価格に消費税は含まれておりません

見出番号	部品番号	部品名称	使用個数	備　考	希望小売価格
1	100173402	K420DS マフラークミ	2		6,800
2	100173502	K420DS マフラーガスケット	1		200
3	100173602	K420DS エキゾーストパイプ	1		2,100
4	100173701	K420DS エキゾーストガスケット	1		200
5	100211001	K420DS ナット	5		200

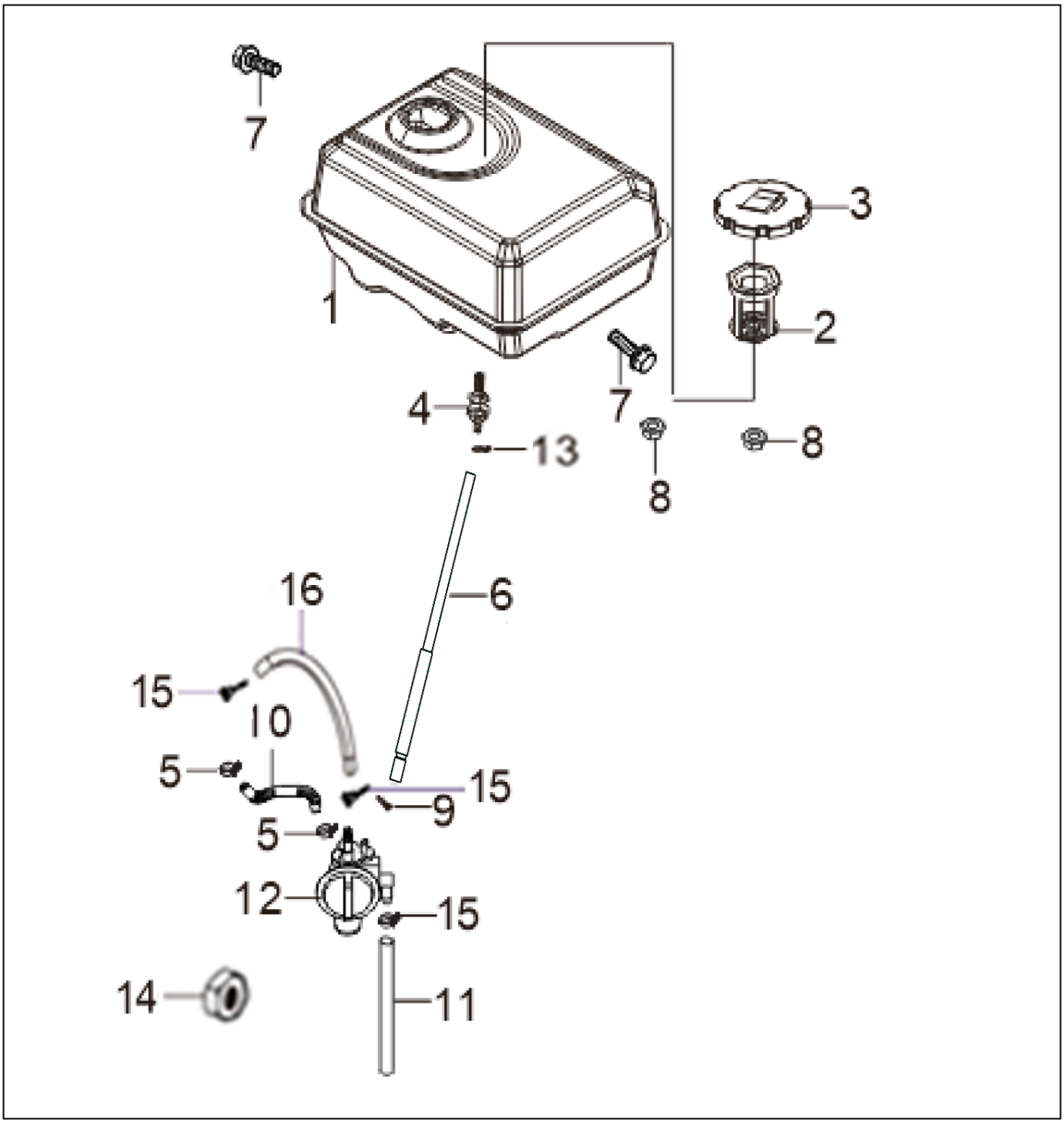
7
3
1
2
7
4
13
8
8
16
6
15
10
5
15
9
5
12
15
14
11

13 タンク

(KSB) KOSHIN K420DS-B0

□使用個数は１台に使用する個数で入り数ではありません　□価格は１個あたりの単価です　□表示価格に消費税は含まれておりません

見出番号	部品番号	部品名称	使用個数	備　考	希望小売価格
1	100305301	K420DS 燃料タンク	1		7,100
2	100173901	K420DS ストレーナー	1		200
3	100305401	K420DS 燃料タンクキャップ	1		700
4	100311401	K420DS フューエルタンクジョイント	1		400
5	100306301	K420DS パイプクランプ	2		200
6	100315501	K420DS 燃料チューブクミ	1		1,200
7	100174302	K420DS フランジ付き六角ボルト	2		200
8	100211001	ﾅｯﾄ　GV-28I	2		200
9	100305701	K420DS パイプクランプ	1		200
10	100305802	K420DS 燃料チューブ	1		200
11	100305901	K420DS 燃料チューブ	1		300
12	100306001	K420DS コック ASSY	1		8,100
13	100301001	K420DS パイプクランプ	1		200
14	100314901	K420DS コックナット	1		200
15	100305501	K420DS パイプクランプ	3		200
16	100304101	K420DS 燃料チューブ	1		500

2

1

3

14 ラベル／ツール

(KSB) KOSHIN K420DS-B0

□使用個数は１台に使用する個数で入り数ではありません　□価格は１個あたりの単価です　□表示価格に消費税は含まれておりません

見出番号	部品番号	部品名称	使用個数	備　考	希望小売価格
1	074031901	燃料タンクラベル	1		200
2	100177002	K420DS プラグレンチ	1		600
3	100306101	プライミングラベル	1		200