□単価記入なき部品の販売は行っておりません。
□表示価格に消費税は含まれておりません。
□単価は予告なく変更することがあります。
□送料は別途料金がかかります。

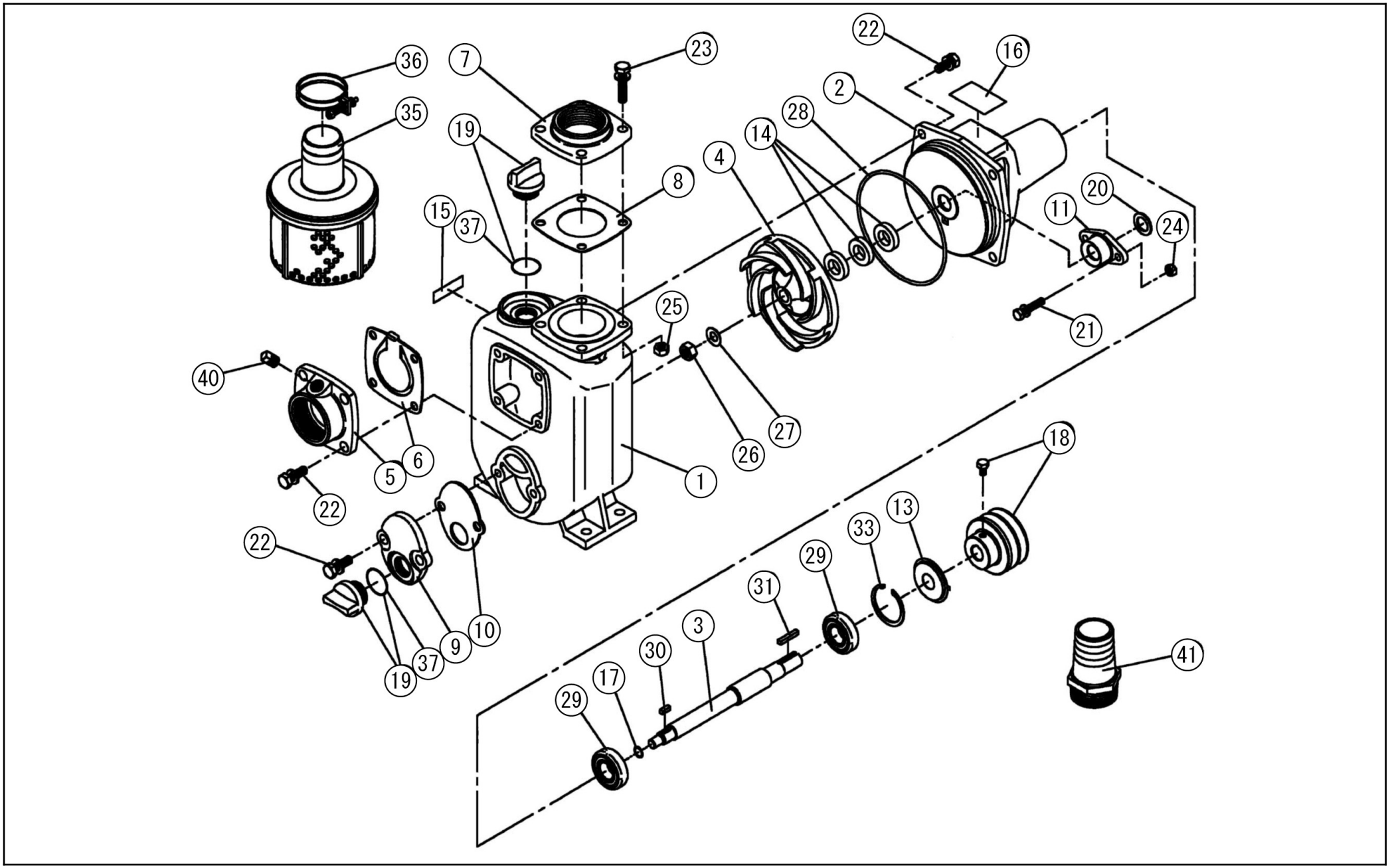

Copyright(c) KOSHIN Ltd. All Rights Reserved.

□単価記入なき部品の販売は行っておりません。
□単価は予告なく変更することがあります。
□表示価格に消費税は含まれておりません。
□送料は別途料金がかかります。

No.	品番	品名	規格・材質	構成数	定価	備考
1	037000104	AG-50 ﾎﾟﾝﾌﾟｹｰｽ	FC	1	26,700	
2	037000204	AG-50本体	FC	1	7,900	
3	037000805	AG-50 ｼｬﾌﾄ	SUS	1	15,200	
4	037000303	AG-50 ｲﾝﾍﾟﾗ	FC	1	3,300	
5	037802101	AG-50 吸入フランジクミ		1	8,300	
6	037014203	AG-50 ﾁｬｯｷﾊﾞﾙﾌﾞﾊﾟｯｷﾝ	SBR	1	1,800	(N)
7	037000502	AG-50 吐出フランジ	FC	1	4,700	
8	037001002	AG-50 吐出フランジパツキン	NBR	1	400	(N)
9	037000602	AG-50 ｸﾘｰﾅｰｶﾊﾞｰ	FC	1	2,100	
10	037001101	AG-50 ｶﾊﾞｰﾊﾟｯｷﾝ	CR	1	400	(N)
11	037000702	AG-50 ｸﾞﾗﾝﾄﾞ	FC	1	1,900	
13	037001302	AG-50 ﾍﾞｱﾘﾝｸﾞｶﾊﾞｰ	SUS	1	700	(N)
14	037018003	AG-50 ｸﾞﾗﾝﾄﾞﾊﾟｯｷﾝ (ﾉﾝｱｽ仕様)	36×20×8-4R	1	3,300	3ﾘﾝｸﾞ+1ｺﾖﾋﾞ
15	011048302	SE 注意ラベル	ﾃﾄﾛﾝﾌｨﾙﾑ	1	200	(N)
16	037020001	AG-50-1B銘板	ﾃﾄﾛﾝﾌｨﾙﾑ T0.05	1	200	(N)
17	011011401	SE-25 ｲﾝﾍﾟﾗ調整ワッシャー	BSP	2	200	(N)
18	011831402	SU-40 Vﾌﾟｰﾘｰ･ﾎﾞﾙﾄｸﾐ	３吋 ×Ａ２＋Ｍ８×１２	1	4,000	
19	011807802	20Aプラグクミ		2	600	
20	009002701	MF-25 水切ゴム	NBR	1	200	(N)
21	743119054	ﾄﾘﾑﾄﾞ形ばね座金組込六角ボルト	Ｍ８×４５SW RM	2	200	(N)
22	743119061	ﾄﾘﾑﾄﾞ形ばね座金組込六角ﾎﾞﾙﾄ	Ｍ１０×２５ SWRM	10	200	(N)
23	743119067	ﾄﾘﾑﾄﾞ形ばね座金組込六角ボルト	M10×40 SWRM	4	200	(N)

Copyright(c) KOSHIN Ltd. All Rights Reserved.

□単価記入なき部品の販売は行っておりません。
□単価は予告なく変更することがあります。
□表示価格に消費税は含まれておりません。
□送料は別途料金がかかります。

No.	品番	品名	規格・材質	構成数	定価	備考
24	827419008	六角ナット	M8 １種中 SWRM	2	200	(N)
25	827419010	六角ナット	M10 １種中 SWRM	4	200	(N)
26	037006401	六角ナツト	SUS Ｍ１２ 左ネジ	1	500	(N)
27	857216012	皿バネ	φ１２．５	1	200	(N)
28	890255036	Oﾘﾝｸﾞ	1517-36 NBR	1	400	(N)
29	913706014	深ミゾ玉軸受	6304ZZ	2	1,800	(N)
30	884005038	平行キー	５×５×１４角形	1	500	(N)
31	884009045	平行キー	S45C ５×５×３２角形	1	200	(N)
33	888427052	Ｃ形止メ輪	穴用５２SK	1	300	(N)
35	011801103	SE-50 ｽﾄﾚｰﾅｰｸﾐ	PP	1	3,100	PA-23(4971770-111219)
36	940019060	ﾎｰｽﾊﾞﾝﾄﾞ	φ60	3	300	(N)
37	889955025	Oﾘﾝｸﾞ	G25 NBR	2	200	(N)
40	941319003	ﾌﾟﾗｸﾞ	PT 3/8" SWRM	1	200	(N)
41	039021302	PS-50 ﾀｹﾉｺﾆｯﾌﾟﾙ		2	1,100	PA-44(4971770-100435)
00	011488001	取扱説明書講読ラベル	ﾃﾄﾛﾝﾌｨﾙﾑ T0.05	1	200	(N)
00	037015204	AG 和英共通取説	A5	1	500	(N)

Copyright(c) KOSHIN Ltd. All Rights Reserved.