□単価記入なき部品の販売は行っておりません。
□単価は予告なく変更することがあります。
□表示価格に消費税は含まれておりません。
□送料は別途料金がかかります。

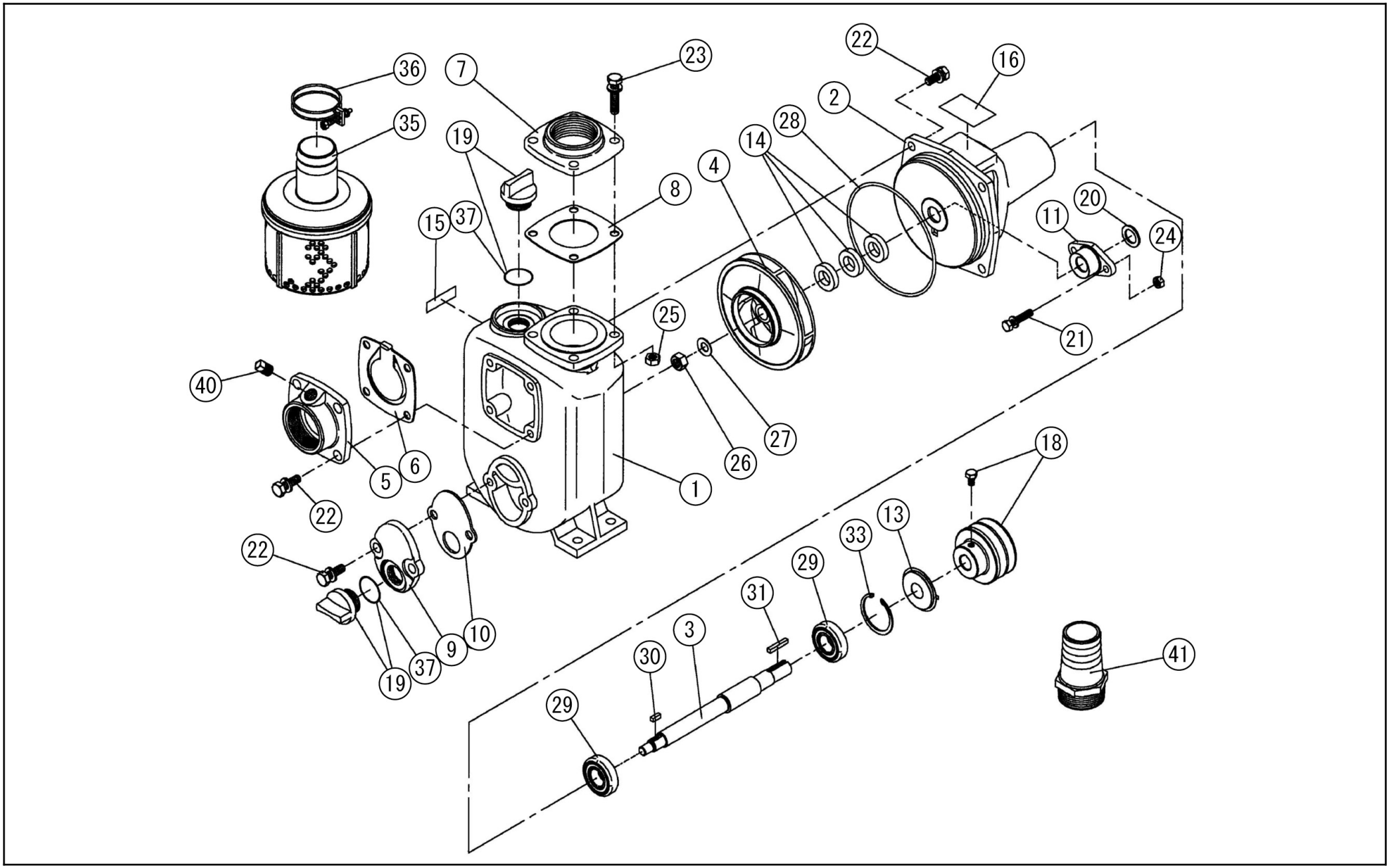

Copyright(c) KOSHIN Ltd. All Rights Reserved.

□単価記入なき部品の販売は行っておりません。
□単価は予告なく変更することがあります。
□表示価格に消費税は含まれておりません。
□送料は別途料金がかかります。

No.	品番	品名	規格・材質	構成数	定価	備考
1	037001604	AG-80 ﾎﾟﾝﾌﾟｹｰｽ		1	36,300	
2	037001705	AG-65･80本体	FC	1	11,700	
3	037002405	AG-80 ｼｬﾌﾄ	SUS	1	11,700	
4	037001803	AG-80 ｲﾝﾍﾟﾗ	FC	1	5,800	
5	037802301	AG-80 吸入フランジクミ		1	11,200	
6	037014303	AG-80 ﾁｬｯｷﾊﾞﾙﾌﾞﾊﾟｯｷﾝ	SBR	1	2,500	(N)
7	037002002	AG-80 吐出フランジ	FC	1	5,600	
8	037002602	AG-80 吐出フランジパツキン	NBR	1	500	(N)
9	037002103	AG-80 ｸﾘｰﾅｰｶﾊﾞｰ	FC	1	3,400	
10	037002701	AG-80 ｶﾊﾞｰﾊﾟｯｷﾝ		1	700	(N)
11	037002203	AG-80 グランド	FC	1	1,900	
13	037002903	AG-80 ﾍﾞｱﾘﾝｸﾞｶﾊﾞｰ	SUS	1	800	(N)
14	037018102	AG-80 ｸﾞﾗﾝﾄﾞﾊﾟｯｷﾝ (ﾉﾝｱｽ仕様)	41X25X24H	1	3,700	3ケ入
15	011048302	SE 注意ラベル	ﾃﾄﾛﾝﾌｨﾙﾑ	1	200	(N)
16	037020201	AG-80-1B銘板	ﾃﾄﾛﾝﾌｨﾙﾑ T0.05	1	200	(N)
18	011809003	SU-50 Vﾌﾟｰﾘｰ･ﾎﾞﾙﾄｸﾐ	３吋 Ｂ２＋Ｍ８×１２	1	4,500	
19	011807903	25A ﾌﾟﾗｸﾞｸﾐ		2	600	PA-244(4971770-107274)
20	009001603	MF-40M 水切ゴム	NBR	1	200	(N)
21	743119053	ﾄﾘﾑﾄﾞ形ばね座金組込六角ボルト	M8×40 SWRM	2	200	(N)
22	743119076	ﾄﾘﾑﾄﾞ形ばね座金組込六角ボルト	Ｍ１２×２５ SWRM	10	200	(N)
23	743119083	ﾄﾘﾑﾄﾞ形ばね座金組込六角ﾎﾞﾙﾄ	SWRM M12X45	4	200	(N)
24	827419008	六角ナット	M8 １種中 SWRM	2	200	(N)

Copyright(c) KOSHIN Ltd. All Rights Reserved.

□単価記入なき部品の販売は行っておりません。
□単価は予告なく変更することがあります。
□表示価格に消費税は含まれておりません。
□送料は別途料金がかかります。

No.	品番	品名	規格・材質	構成数	定価	備考
25	827419012	六角ナット	Ｍ１２　１種中 SWRM	4	200	(N)
26	037006501	六角ナット	Ｍ１６　左ネジ	1	800	(N)
27	857216016	皿バネ	φ１６	1	200	(N)
28	890255040	Oﾘﾝｸﾞ	1517-40 NBR	1	400	(N)
29	913706016	深ミゾ玉軸受	6305ZZ	2	2,200	(N)
30	884005038	平行キー	５×５×１４角形	1	500	(N)
31	884009073	平行キー	S45C ７×７×３６角形	1	300	(N)
33	888427062	Ｃ形止メ輪	穴用６２SK	1	300	(N)
35	012712604	SE-80L ｽﾄﾚｰﾅｰｸﾐ(N)	PP ｵﾓﾘﾅｼ	1	2,900	
36	940019090	ﾎｰｽﾊﾞﾝﾄﾞ	φ９０	3	300	(N)
37	889855032	Oﾘﾝｸﾞ	P32 NBR	2	200	(N)
40	941319003	ﾌﾟﾗｸﾞ	PT 3/8" SWRM	1	200	(N)
41	037015901	AG-80 3"竹の子ニップル	塩化ビニール	2	2,300	
00	011488001	取扱説明書講読ラベル	ﾃﾄﾛﾝﾌｨﾙﾑ T0.05	1	200	(N)
00	037015204	AG 和英共通取説	A5	1	500	(N)

Copyright(c) KOSHIN Ltd. All Rights Reserved.