□単価記入なき部品の販売は行っておりません。
□表示価格に消費税は含まれておりません。
□単価は予告なく変更することがあります。
□送料は別途料金がかかります。

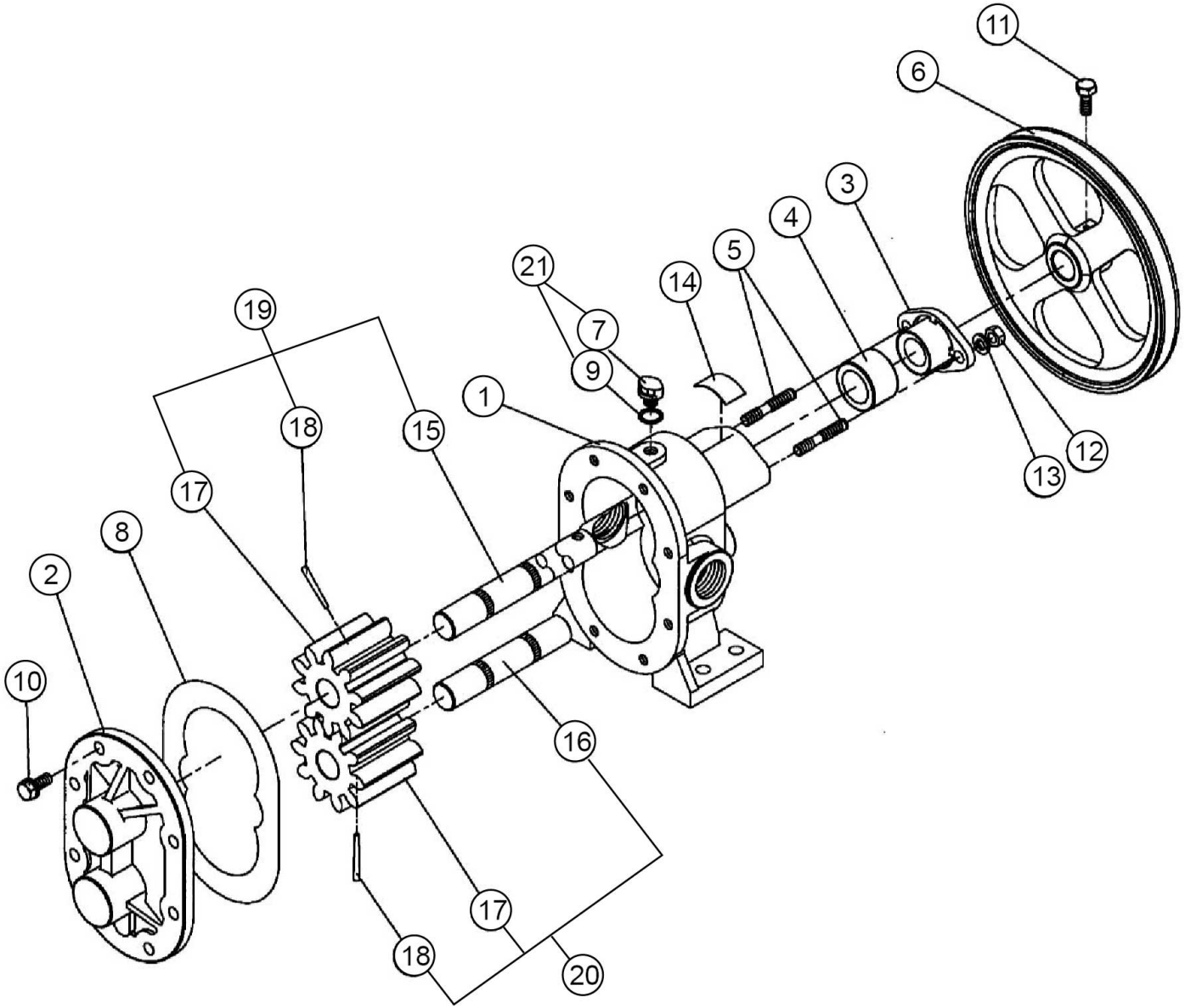

Copyright(c) KOSHIN Ltd. All Rights Reserved.

□単価記入なき部品の販売は行っておりません。
□単価は予告なく変更することがあります。
□表示価格に消費税は含まれておりません。
□送料は別途料金がかかります。

No.	品番	品名	規格・材質	構成数	定価	備考
1	002001106	GC-13 本体	FC	1	5,400	
2	002001005	GC-13 カバー	FC	1	2,100	
3	002001605	GC-13 ｸﾞﾗﾝﾄﾞ	ZDC	1	500	
4	002001902	GC-13 ｸﾞﾗﾝﾄﾞﾊﾟｯｷﾝ		1	1,100	
5	002007501	GC-13T 植込ボルト	６×３７	2	200	(N)
6	002002606	GC-13 ５″Ａ型プーリー	ADC	1	3,100	
7	002002102	GC-13菱ﾎﾞﾙﾄ	ﾅｲﾛﾝ	1	200	(N)
8	002003003	GC-13 ｶﾊﾞｰﾊﾟｯｷﾝ		1	200	(N)
9	002020001	GC-13菱ﾎﾞﾙﾄOﾘﾝｸﾞ	NBR	1	200	(N)
10	743119030	ﾄﾘﾑﾄﾞ形ばね座金組込六角ボルト	Ｍ６×１６ SWRM	8	200	(N)
11	735719146	六角ボルト並目中平先	Ｍ８×１６	1	200	(N)
12	827420006	六角ナット	M6１種中 SWRM	2	200	(N)
13	843822006	バネ座金	φ６SWRH	2	200	(N)
14	002004904	GC-13銘板	テトロンフィルム	1	200	(N)
15	002000102	GC-13 主軸	S35C	1	0	ｸﾐで供給
16	002000202	GC-13 副軸	S45C	1	0	ｸﾐで供給
17	002000704	GC-13 ｷﾞｬ-GC型	FC	2	0	ｸﾐで供給
18	002020201	GC-13 テ-パピン	S45C 5*25	2	200	(N)
19	002811001	GC-13主軸クミ		1	4,200	15,17,18
20	002811101	GC-13副軸クミ		1	3,800	16～18
21	002805502	菱ボルト・Ｏリング組		1	200	7,9 (N)

Copyright(c) KOSHIN Ltd. All Rights Reserved.