□単価記入なき部品の販売は行っておりません。
□表示価格に消費税は含まれておりません。
□単価は予告なく変更することがあります。
□送料は別途料金がかかります。

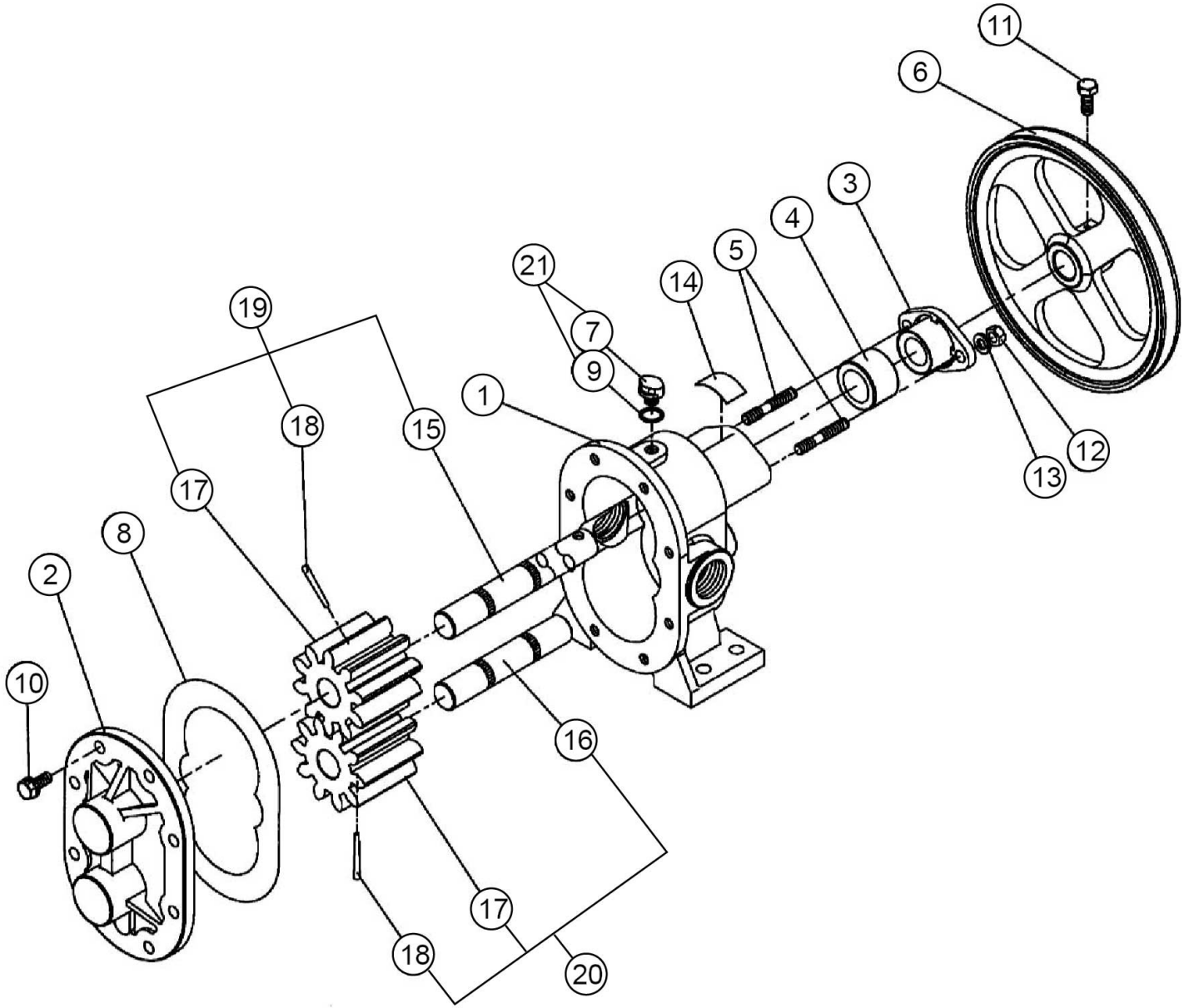

Copyright(c) KOSHIN Ltd. All Rights Reserved.

□単価記入なき部品の販売は行っておりません。
□単価は予告なく変更することがあります。
□表示価格に消費税は含まれておりません。
□送料は別途料金がかかります。

No.	品番	品名	規格・材質	構成数	定価	備考
1	002001507	GC-25 本体	FC	1	12,100	
2	002001402	GC-25 ｶﾊﾞ-	FC	1	4,800	
3	002001805	GC-25 ｸﾞﾗﾝﾄﾞ	ZDC	1	900	
4	002002303	GC-25 ｸﾞﾗﾝﾄﾞﾊﾟｯｷﾝ		1	2,400	
5	002004802	GC-25 植込ボルト	８×４９SWRM	2	200	(N)
6	002002406	GC-25･GB-25８″Ａ型プーリー	ADC	1	4,100	
7	002002102	GC-13菱ﾎﾞﾙﾄ	ﾅｲﾛﾝ	1	200	(N)
8	002003202	GC-25 ｶﾊﾞ-ﾊﾟｯｷﾝ		1	200	(N)
9	002020001	GC-13菱ﾎﾞﾙﾄOﾘﾝｸﾞ	NBR	1	200	(N)
10	743119045	ﾄﾘﾑﾄﾞ形ばね座金組込六角ﾎﾞﾙﾄ	Ｍ８×２０SWRM	8	200	(N)
11	735719148	六角ボルト並目中平先	M8×20	1	200	(N)
12	827419008	六角ナット	M8 １種中SWRM	2	200	(N)
13	843822008	バネ座金	M8	2	200	(N)
14	002005303	GC-25銘板	テトロンフィルム	1	200	(N)
15	002000502	GC-25 主軸	S35C	1	0	ｸﾐで供給
16	002000602	GC-25 副軸	S35C	1	0	ｸﾐで供給
17	002000903	GC-25 ｷﾞｬ-GC型	FC	2	0	ｸﾐで供給
18	847909059	ﾃｰﾊﾟﾋﾟﾝ	Ｍ５×４０	2	200	(N)
19	002811401	GC-25主軸クミ		1	8,400	15,17,18
20	002811501	GC-25副軸クミ		1	7,800	16～18
21	002805502	菱ボルト・Ｏリング組		1	200	7,9 (N)

Copyright(c) KOSHIN Ltd. All Rights Reserved.