PITT Qube

KS-20-AAA-0

□単価記入なき部品の販売は行っておりません。

□単価は予告なく変更することがあります。

□表示価格に消費税は含まれておりません。

□送料は別途料金がかかります。

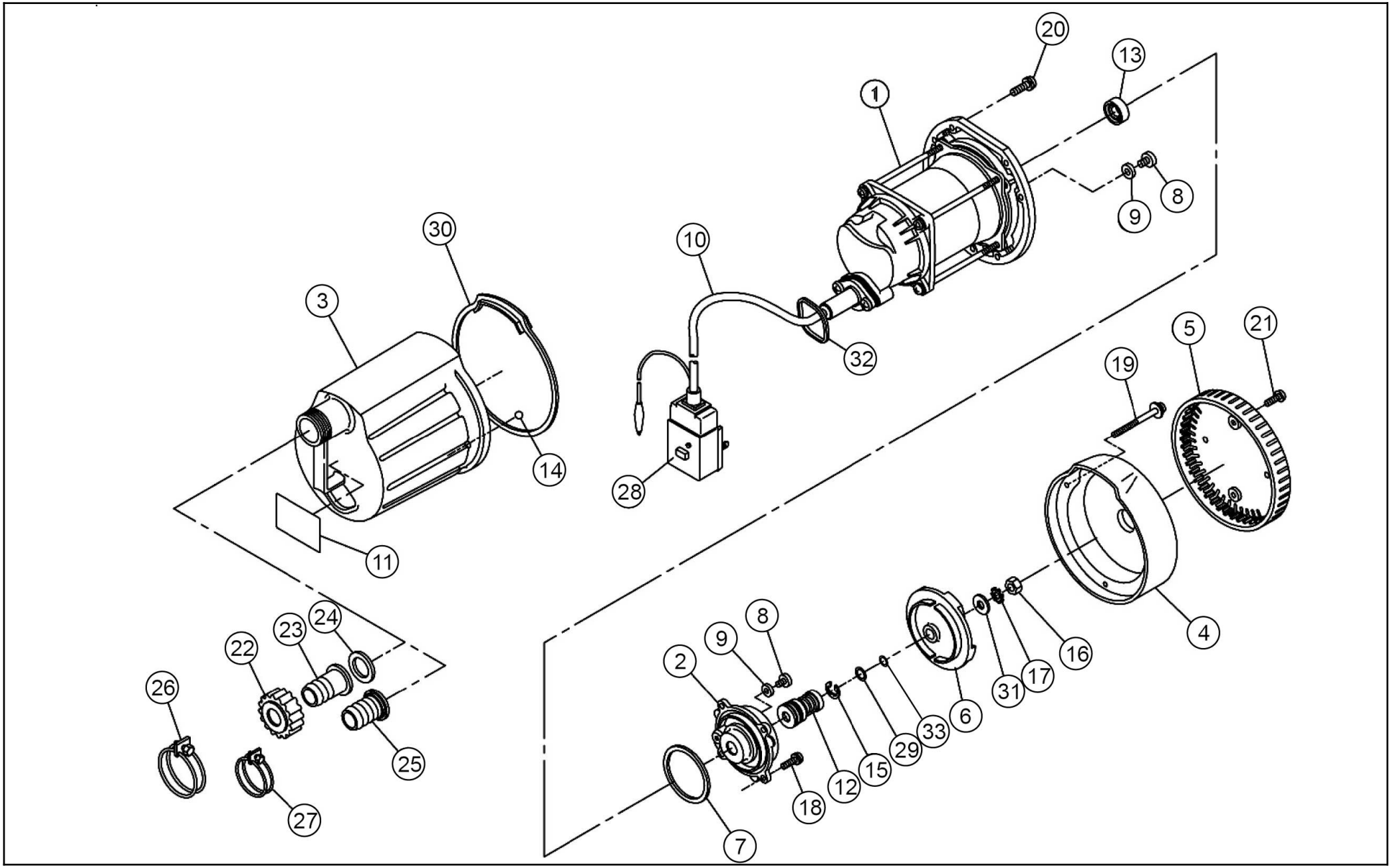

Copyright(c) KOSHIN Ltd. All Rights Reserved.

2025/03/26 12:47:22

□単価記入なき部品の販売は行っておりません。
□単価は予告なく変更することがあります。
□表示価格に消費税は含まれておりません。
□送料は別途料金がかかります。

No.	品番	品名	規格・材質	構成数	定価	備考
1	034820505	SMB-2010 48W モータークミ		1	13,000	
2	034018708	SM-25 ﾒｶﾎﾞｯｸｽ	PBT	1	900	(N)
3	034088104	KS-20 ｱｳﾄｶﾊﾞｰ	ABS DIC-452	1	1,700	
4	034088205	KS-20 ｹｰｼﾝｸﾞ	ABS DIC-541灰色	1	1,600	
5	034088303	KS-20 ｽﾄﾚｰﾅｰ	ABS DIC-541灰色	1	500	(N)
6	034021003	SM-20 ｲﾝﾍﾟﾗ	POM	1	500	(N)
7	034020901	SM-25 ﾒｶﾊﾟｯｷﾝ	NBR	1	300	(N)
8	034015301	SM ﾊﾞｲﾝﾄﾞ小ネジ	M6×8 SUS	2	200	(N)
9	034014203	SM ｼｰﾙﾘﾝｸﾞ	NBR	2	200	(N)
10	034068804	SM-20 ﾌﾞﾚｰｶｰ用電源コード	VCT 0.75-3C 3M	1	4,400	
11	034087705	KS-20-AAA-0 ﾗﾍﾞﾙ	PVC+PP	1	200	(N)
12	034001206	SM-20 ﾒｶﾆｶﾙｼｰﾙ	φ８	1	1,500	
13	893555008	ｵｲﾙｼｰﾙ		1	200	(N)
14	034026502	SM-25 ﾎﾞｰﾙ	φ４ SUS	1	200	(N)
15	888705006	Ｅ形止メ輪	6 SUS	1	200	(N)
16	839605006	Ｕナット	M6並目SUS	1	400	(N)
17	845205006	歯付き座金　Ａ	φ６SUS 内歯	1	200	(N)
18	708105046	十字穴付ナベ小ネジ　３点セムス	Ｍ５×１２ ＳＵＳ	4	200	(N)
19	034059601	SM ﾀｯﾋﾟﾝｸﾞﾈｼﾞ3点セムス（小形）	4X57.5X27S 2種SUS	3	200	(N)
20	034091601	ﾊﾞﾈ座金組込十字穴付ﾀｯﾋﾟﾝｸﾞﾈｼﾞ	５×２０－２種SUS	6	200	(N)
21	718505035	十字穴付タッピングネジ	４×１２－２種SUS	2	200	(N)
22	034077801	SM-20 ｶｯﾌﾟﾘﾝｸﾞ	ABS 黒	1	300	(N)

Copyright(c) KOSHIN Ltd. All Rights Reserved.

□単価記入なき部品の販売は行っておりません。 □単価は予告なく変更することがあります。

□表示価格に消費税は含まれておりません。 □送料は別途料金がかかります。

No.	品番	品名	規格・材質	構成数	定価	備考
23	034077901	SM-20 ﾀｹﾉｺﾆｯﾌﾟﾙ	ABS 黒	1	300	(N)
24	034006401	SM-20 ｶｯﾌﾟﾘﾝｸﾞﾊﾟｯｷﾝ	CR	1	200	(N)
25	034078001	SM-20X15 ﾀｹﾉｺﾆｯﾌﾟﾙ	ABS 黒	1	300	(N)
26	940019026	ﾎｰｽﾊﾞﾝﾄﾞ	φ２６	1	200	(N)
27	940019022	ﾎｰｽﾊﾞﾝﾄﾞ	φ22	1	200	(N)
28	034068506	漏電保護プラグ		1	4,900	
29	034032901	SM-20 ｲﾝﾍﾟﾗｶﾗｰ	SUS	1	200	(N)
30	034077403	SM-20 ｹｰｼﾝｸﾞﾊﾟｯｷﾝ	CR+NBR	1	500	(N)
31	846205006	平座金	並丸φ６SUS	1	200	(N)
32	034032704	SM-20 ｱｳﾄﾊﾟｯｷﾝ	NBR	1	300	(N)
33	014025103	FS-2010S ｲﾝﾍﾟﾗ調整ﾜｯｼｬ	BS T=0.3	1	200	(N)
00	039038301	流動ﾊﾟﾗﾌｨﾝ	1ビン 100CC入	1	500	使用量：12cc
00	034131201	SMB-20 コンデンサ	250VAC 8μF	1	1,900	
00	034087814	KS和文取説	A5 P16	1	500	(N)

Copyright(c) KOSHIN Ltd. All Rights Reserved.