PITT Qube

KTZ-80X-AAA-0

□単価記入なき部品の販売は行っておりません。

□単価は予告なく変更することがあります。

□表示価格に消費税は含まれておりません。

□送料は別途料金がかかります。

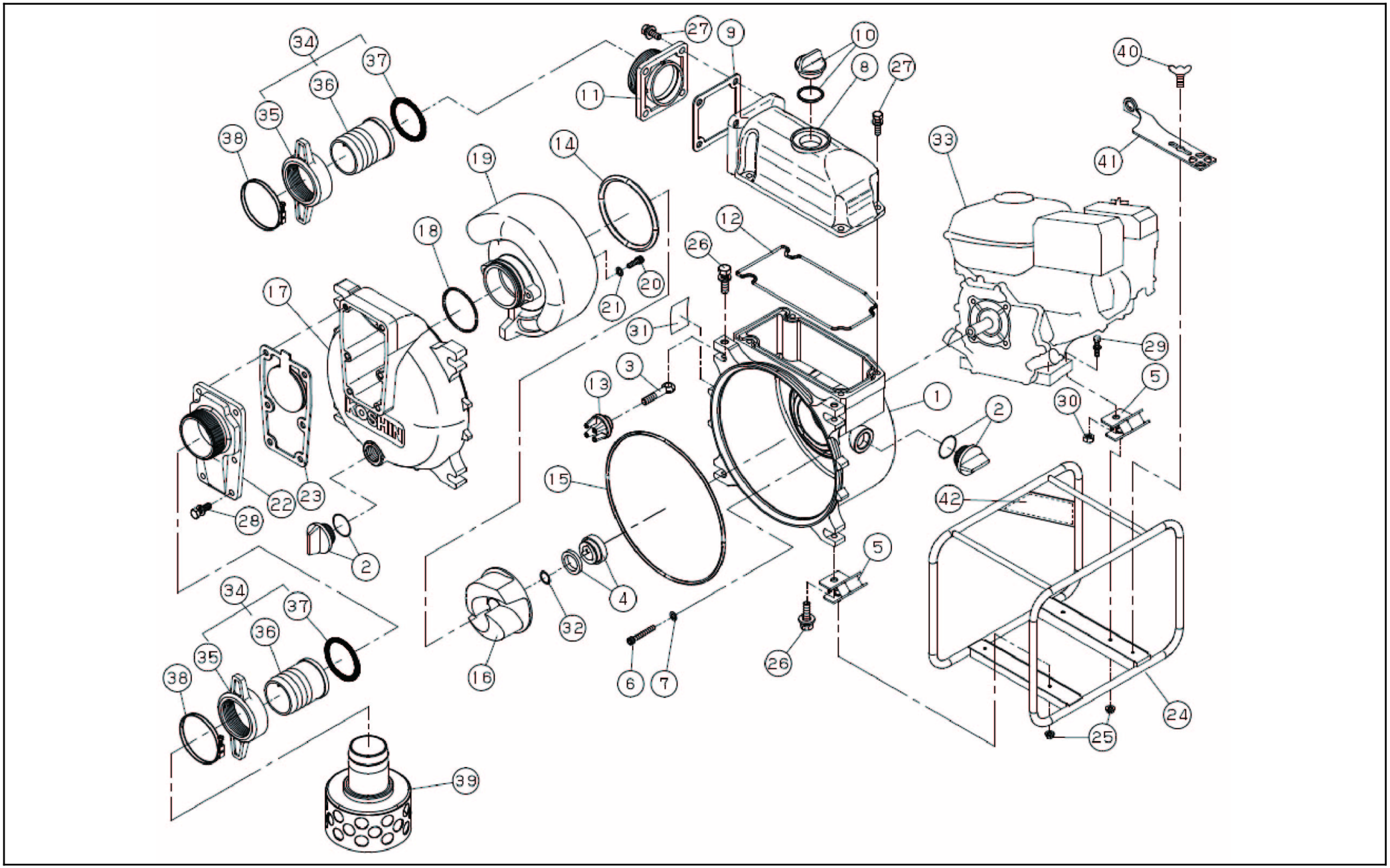

Copyright(c) KOSHIN Ltd. All Rights Reserved.

2025/03/31 18:12:33

□単価記入なき部品の販売は行っておりません。 □単価は予告なく変更することがあります。

□表示価格に消費税は含まれておりません。 □送料は別途料金がかかります。

No.	品番	品名	規格・材質	構成数	定価	備考
1	012294601	KTH-80X-2 ポンプ本体	ADC	1	16,500	
2	011807903	25A ﾌﾟﾗｸﾞｸﾐ		2	600	PA-244(4971770-107274)
3	011558002	KTH-80X ｶﾊﾞｰﾎﾞﾙﾄ	S35C	4	700	(N)
4	011567802	KTH-80X ﾒｶﾆｶﾙｼｰﾙ	SIC	1	9,400	
5	011617202	WT 防振ゴム	CR	4	1,500	
6	011651601	ﾌﾗﾝｼﾞ付六角穴付ボルト	M8×55 SCM	4	300	
7	011649302	ｱﾙﾐﾜｯｼｬｰ	AL φ８	4	200	(N)
8	011554702	KTH-80X 吐出本体	ADC	1	6,500	
9	012320601	SE-80L-1吐出ﾌﾗﾝｼﾞﾊﾟｯｷﾝ	CR	1	500	(N)
10	011845003	32Aﾌﾟﾗｸﾞｸﾐ		1	800	PA-157(4971770-102163)
11	011583801	KTH-80X 吐出フランジ(PS)	ADC	1	2,700	
12	012320701	KTH-80X ヘッドパッキン	NBR	1	400	(N)
13	011559002	KTH-80X ノブ		4	1,400	
14	012321701	KTH-80X ｹｰｼﾝｸﾞﾊﾟｯｷﾝ	NBR	1	600	(N)
15	012320801	KTH-80X ﾌﾛﾝﾄｶﾊﾞｰﾊﾟｯｷﾝ	NBR	1	600	(N)
16	011555804	KTH-80X インペラ	HRFC	1	35,200	
17	012190003	KTH-80X ﾌﾛﾝﾄｶﾊﾞｰ	ADC	1	16,200	
18	011567601	KTH-80X Oﾘﾝｸﾞ	NBR	1	200	(N)
19	012190801	KTH-80X渦巻室	FCD	1	24,800	
20	012153901	六角穴付きﾎﾞﾙﾄ(ﾌﾟﾚﾐｱｽﾃﾝ)	M8×35 A2-80	3	500	(N)
21	012154002	平座金（特殊）	8.1*17*T2	3	200	(N)
22	011157303	SE-80L吸入フランジ(G)		1	3,100	

Copyright(c) KOSHIN Ltd. All Rights Reserved.

□単価記入なき部品の販売は行っておりません。 □単価は予告なく変更することがあります。

□表示価格に消費税は含まれておりません。 □送料は別途料金がかかります。

No.	品番	品名	規格・材質	構成数	定価	備考
23	011569201	KTH-80X ﾁｬｯｷﾊﾞﾙﾌﾞﾊﾟｯｷﾝ	NBR	1	1,700	(N)
24	012732601	KTZ-80X ベースクミ	艶消し黒	1	22,500	
25	842319008	スプリングナット	Ｍ８ SWRM	4	200	(N)
26	743119083	ﾄﾘﾑﾄﾞ形ばね座金組込六角ﾎﾞﾙﾄ	SWRM M12X45	4	200	(N)
27	743119063	ﾄﾘﾑﾄﾞ形ばね座金組込六角ﾎﾞﾙﾄ	Ｍ１０×３０ SWRM	4	200	(N)
28	743119061	ﾄﾘﾑﾄﾞ形ばね座金組込六角ﾎﾞﾙﾄ	Ｍ１０×２５ SWRM	4	200	(N)
29	743119065	ﾄﾘﾑﾄﾞ形ばね座金組込六角ボルト	Ｍ１０×３５ SWRM	6	200	
30	827419010	六角ナット	M10 １種中 SWRM	2	200	(N)
31	012364001	KTZ-80X-AAA-0銘板	ﾃﾄﾛﾝﾌｨﾙﾑ	2	300	(N)
32	011008101	SU-80L ｲﾝﾍﾟﾗ調整ワッシャー	T0.3	1	200	(N)
33	012364101	K300-D0-P ｴﾝｼﾞﾝ		3	0	
34	012731202	SE-80X ｶｯﾌﾟﾘﾝｸﾞｸﾐ		1	1,900	
35	011437504	SE-80X ｶｯﾌﾟﾘﾝｸﾞ	ABS黒	3	0	
36	011030105	SE-80L 竹の子ニップル	ABS	1	0	
37	012321602	SE-80X ｶｯﾌﾟﾘﾝｸﾞﾊﾟｯｷﾝ	NBR	1	400	(N)
38	940407090	ｼﾞｭﾋﾞﾘﾊﾞﾝﾄﾞ	3″	2	800	
39	011097803	KTH-80X ｽﾄﾚｰﾅｰ(ﾀｹﾉｺ)	SPC	2	6,400	
40	741305153	蝶ボルト	M8×15 ３種 SUS	2	500	(N)
41	011576702	KTH-80X 専用工具	SPC	1	2,400	
42	012230701	SE斜めサイドパネルラベル	白ｺｰﾄ ﾃﾄﾛﾝ +PET	1	300	(N)

Copyright(c) KOSHIN Ltd. All Rights Reserved.