PITT Qube

PSK-640XA-AAA-2

□単価記入なき部品の販売は行っておりません。

□単価は予告なく変更することがあります。

□表示価格に消費税は含まれておりません。

□送料は別途料金がかかります。

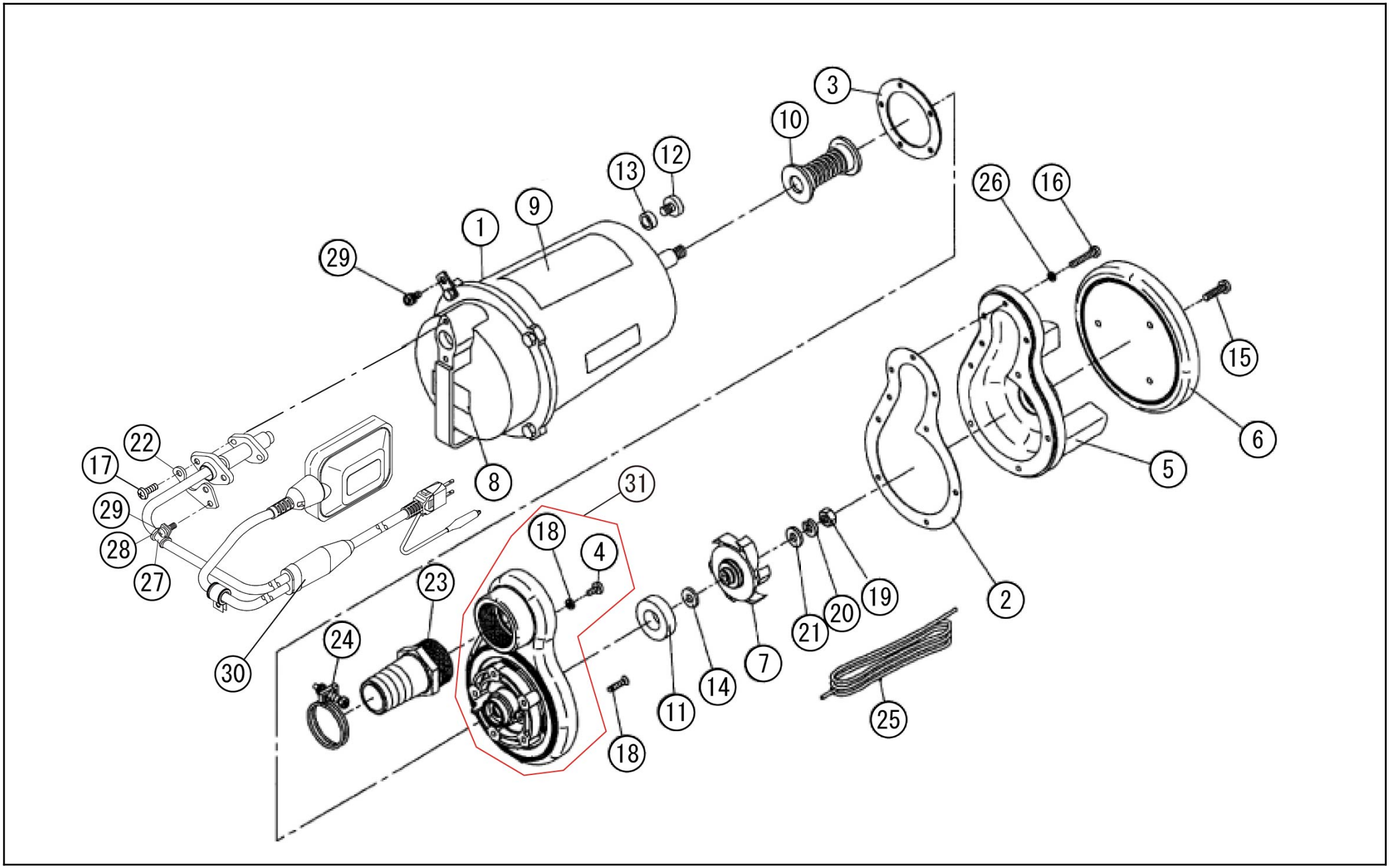

Copyright(c) KOSHIN Ltd. All Rights Reserved.

2025/03/26 14:30:03

□単価記入なき部品の販売は行っておりません。
□単価は予告なく変更することがあります。
□表示価格に消費税は含まれておりません。
□送料は別途料金がかかります。

No.	品番	品名	規格・材質	構成数	定価	備考
1	039819104	PSK-32 100V ﾓｰﾀｰｸﾐ		1	14,600	
2	039034702	PSK-40X ｹｰｼﾝｸﾞﾊﾟｯｷﾝ	NBR	1	700	(N)
3	039027302	PSK-32 ﾒｶﾊﾟｯｷﾝ	NBR	1	300	(N)
4	034015301	SM ﾊﾞｲﾝﾄﾞ小ネジ	M6×8 SUS	1	200	AAA-0.AAA-1とは互換無し (N)
5	039034602	PSK-40X ｹｰｼﾝｸﾞ	PP	1	3,000	
6	039034802	PSK-40X 底板	PP	1	2,800	
7	039026206	PSK-32 60HZ ｲﾝﾍﾟﾗ	ﾎﾟﾘｱｾﾀｰﾙ ﾋﾟﾝｸ	1	500	
8	039042504	PSK-640XA-AAA-2ラベル	テトロンフィルム	1	200	(N)
9	039028302	PSK-32名称ﾗﾍﾞﾙ	ﾃﾄﾛﾝﾌｨﾙﾑ	1	500	(N)
10	039026603	PSK-32 ﾒｶﾆｶﾙｼｰﾙ	ｶｰﾎﾞﾝ+ｾﾗﾐｯｸ	1	4,100	
11	039092701	PSK-32 ｵｲﾙｼｰﾙ		1	500	(N)
12	034015301	SM ﾊﾞｲﾝﾄﾞ小ネジ	M6×8 SUS	1	200	(N)
13	034014203	SM ｼｰﾙﾘﾝｸﾞ	NBR	2	200	(N)
14	034032901	SM-20 ｲﾝﾍﾟﾗｶﾗｰ	SUS	1	200	(N)
15	718505066	十字穴付タッピングネジ	6×25 ２種 SUS	3	200	(N)
16	718505058	十字穴付タッピングネジ	5×30 ２種 SUS	9	200	(N)
17	703305104	十字穴付ナベ小ネジ平先	M5×20 SUS	2	200	
18	039029901	十字穴付さら小ネジ平先	M5×22 SUS	5	200	(N)
19	827405006	六角ナット	M6 1種中 SUS	1	200	(N)
20	843805006	バネ座金	φ６SUS	1	200	(N)
21	846205006	平座金	並丸φ６SUS	1	200	(N)
22	039070902	PZ-50A ｻﾎﾟｰﾄﾌﾟﾚｰﾄ	SUS T2.0	1	700	(N)

Copyright(c) KOSHIN Ltd. All Rights Reserved.

□単価記入なき部品の販売は行っておりません。
□単価は予告なく変更することがあります。
□表示価格に消費税は含まれておりません。
□送料は別途料金がかかります。

No.	品番	品名	規格・材質	構成数	定価	備考
23	0108542	PA-043 40MM ﾌﾟﾗｵｽﾈｼﾞﾀｹﾉｺ		1	1,000	PA-043(4971770-100428)
24	940019046	ﾎｰｽﾊﾞﾝﾄﾞ	φ46	1	200	(N)
25	039010102	PS-40 ﾛｰﾌﾟ	５ｍﾅｲﾛﾝ	1	500	
26	846005005	平座金	小形丸 φ５SUS	9	200	(N)
27	026001801	BL-3224 ｺｰﾄﾞﾊﾞﾝﾄﾞ	SUS	2	200	(N)
28	039003101	PS-40 ｺｰﾄﾞｻﾎﾟｰﾀｰ		2	200	(N)
29	707805046	バネ座金組込十字穴付ナベ小ネジ	M5×12 SUS	2	200	
30	039821404	PSK-32A ﾌﾛｰﾄ付電源ｺｰﾄﾞｸﾐ		1	12,800	
31	039821101	PSK-40X-1ﾌﾛﾝﾄﾌﾞﾗｹｯﾄｸﾐ		1	3,200	
00	039038301	流動ﾊﾟﾗﾌｨﾝ	1ビン 100CC入	1	500	使用量：70cc
00	039060602	PSK-32 100V用ｺﾝﾃﾞﾝｻ	16μF 200VAC	1	2,400	ﾓｰﾀｰ内部品 端子付
00	039061802	PSK-32 ﾍｯﾄﾞﾊﾟｯｷﾝ		1	400	ﾓｰﾀｰ内部品 (N)
00	039020919	PSK和文取説	A5 P16	1	700	(N)

Copyright(c) KOSHIN Ltd. All Rights Reserved.