PITT Qube

PX-550A-AAA-4

□単価記入なき部品の販売は行っておりません。

□単価は予告なく変更することがあります。

□表示価格に消費税は含まれておりません。

□送料は別途料金がかかります。

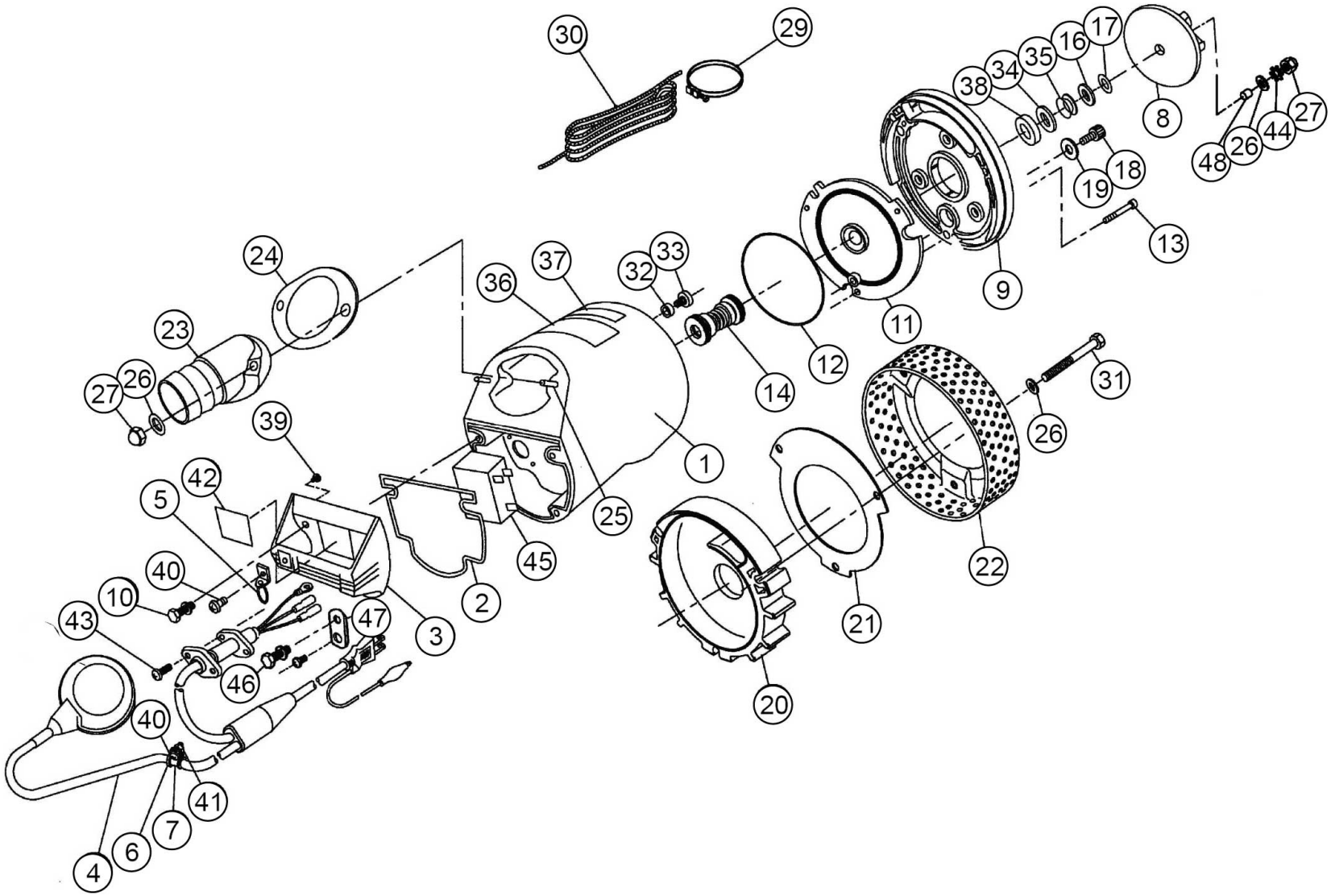

Copyright(c) KOSHIN Ltd. All Rights Reserved.

2025/03/26 14:39:24

□単価記入なき部品の販売は行っておりません。
□単価は予告なく変更することがあります。
□表示価格に消費税は含まれておりません。
□送料は別途料金がかかります。

No.	品番	品名	規格・材質	構成数	定価	備考
1	043809302	PX-5010 400W ﾓｰﾀｰｸﾐ		1	26,300	
2	043028402	PX-50 ﾍｯﾄﾞﾊﾟｯｷﾝ	NBR	1	300	(N)
3	043026803	PX-50ハンドル	ADC	1	4,400	
4	043822204	PX-A ﾌﾛｰﾄ付電源ｺｰﾄﾞｸﾐ		1	18,200	
5	043806602	PX-50 ﾁｪｰﾝｸﾐ		1	1,300	(N)
6	039003102	PS-40 ｺｰﾄﾞｻﾎﾟｰﾀｰ	CR	1	200	(N)
7	026001802	BL-3224 ｺｰﾄﾞﾊﾞﾝﾄﾞ	SUS	1	200	(N)
8	043028508	PX-50 50HZ ｲﾝﾍﾟﾗ	ｳﾚﾀﾝ	1	2,700	PA-360(4971770-200258)
9	043027303	PX-50背面ライナー	塩ビ＋NBR	1	3,400	
10	743605031	ﾊﾞﾈ座金＋丸座金組込六角ボルト	M6×18 SUS	3	200	(N)
11	043027105	PX-50フロントカバー	ADC	1	2,700	
12	889955125	Oﾘﾝｸﾞ	G125 NBR	1	200	(N)
13	734505037	六角穴付ボルト	M5×20 SUS	3	200	(N)
14	039000302	PS-40 ﾒｶﾆｶﾙｼｰﾙ		1	5,300	
16	043030001	PX-50 ｲﾝﾍﾟﾗﾜｯｼｬｰ	SUS	1	200	(N)
17	039002501	PS-40 ｲﾝﾍﾟﾗ調整ﾜｯｼｬｰ	SUS	2	200	(N)
18	039003702	PS-40 六角穴付ﾎﾞﾙﾄ(ﾜｯｼｬｰ付)	Ｍ１０×１２ SUS	1	500	(N)
19	854255010	ｼｰﾙﾜｯｼｬ	φ１０	1	200	(N)
20	043027404	PX-50 ｹｰｼﾝｸﾞ (ｳﾚﾀﾝ)	ｳﾚﾀﾝ	1	3,600	
21	043026902	PX-50 ｻｸｼｮﾝ	SUS T=2.0	1	2,100	
22	043027002	PX-50 ｽﾄﾚｰﾅｰ	SPCC T2.0	1	4,100	
23	043027202	PX-50吐出フランジ	ADC	1	1,900	

Copyright(c) KOSHIN Ltd. All Rights Reserved.

□単価記入なき部品の販売は行っておりません。
□単価は予告なく変更することがあります。
□表示価格に消費税は含まれておりません。
□送料は別途料金がかかります。

No.	品番	品名	規格・材質	構成数	定価	備考
24	043028302	PX-50吐出パッキン	NBR	1	300	(N)
25	043029001	PX-50植込みボルト	M8×36×11/21	2	400	
26	846005008	平座金	小形丸 φ８SUS	6	200	
27	835305008	六角袋ナット	M8 SUS ３形 ２種	3	200	(N)
29	940019060	ﾎｰｽﾊﾞﾝﾄﾞ	φ60	1	300	(N)
30	039010103	PS-40 ﾛｰﾌﾟ	５ｍﾅｲﾛﾝ／緑	1	500	
31	735705162	六角ボルト並目中平先	Ｍ８×７０SUS	3	300	(N)
32	034014203	SM ｼｰﾙﾘﾝｸﾞ	NBR	1	200	(N)
33	034015301	SM ﾊﾞｲﾝﾄﾞ小ネジ	M6×8 SUS	1	200	(N)
34	043030102	PX-50 スラストワッシャー	SUS	1	900	(N)
35	895154014	ｵｲﾙｼｰﾙ	VR14A	1	800	(N)
36	043029702	PX-50 ﾛｺﾞﾗﾍﾞﾙ		1	200	(N)
37	043029801	PX-50注意ラベル		1	200	(N)
38	043029902	PX-50 ｽﾗｽﾄﾊﾟｯｷﾝ	CR	1	200	(N)
39	707820074	ﾊﾞﾈ座金組込十字穴付ﾅﾍﾞ小ﾈｼﾞ	M4×6SWRM	1	200	
40	703305100	十字穴付ナベ小ネジ平先	Ｍ５×１０SUS	2	200	
41	827605005	六角ナット	SUS M5 ２種 上 並目	1	200	(N)
42	043032306	PX-550A-AAA-4ラベル	テトロンフィルム	1	200	(N)
43	703305102	十字穴付ナベ小ネジ平先	Ｍ５×１４SUS	2	200	
44	845305008	歯付座金	外歯形8B SUS	1	200	(N)
45	043039102	PX-100V ｺﾝﾃﾞﾝｻ	40μF 220VAC	1	4,700	
47	039033002	PSK-32A ｻﾎﾟｰﾄﾌﾟﾚｰﾄ	SUS	1	300	(N)

Copyright(c) KOSHIN Ltd. All Rights Reserved.

□単価記入なき部品の販売は行っておりません。
□単価は予告なく変更することがあります。
□表示価格に消費税は含まれておりません。
□送料は別途料金がかかります。

No.	品番	品名	規格・材質	構成数	定価	備考
48	043044101	PX-50 ｲﾝﾍﾟﾗ押さえ用ﾌﾞｯｼｭ	SUS	1	400	(N)
00	039038301	流動ﾊﾟﾗﾌｨﾝ	1ビン 100CC入	3	500	使用量：230cc
00	043028708	PXｼﾘｰｽﾞ和文取説	A5 P20	1	0	(N)

Copyright(c) KOSHIN Ltd. All Rights Reserved.