PITT Qube

SM-525X-AAA-2

□単価記入なき部品の販売は行っておりません。

□単価は予告なく変更することがあります。

□表示価格に消費税は含まれておりません。

□送料は別途料金がかかります。

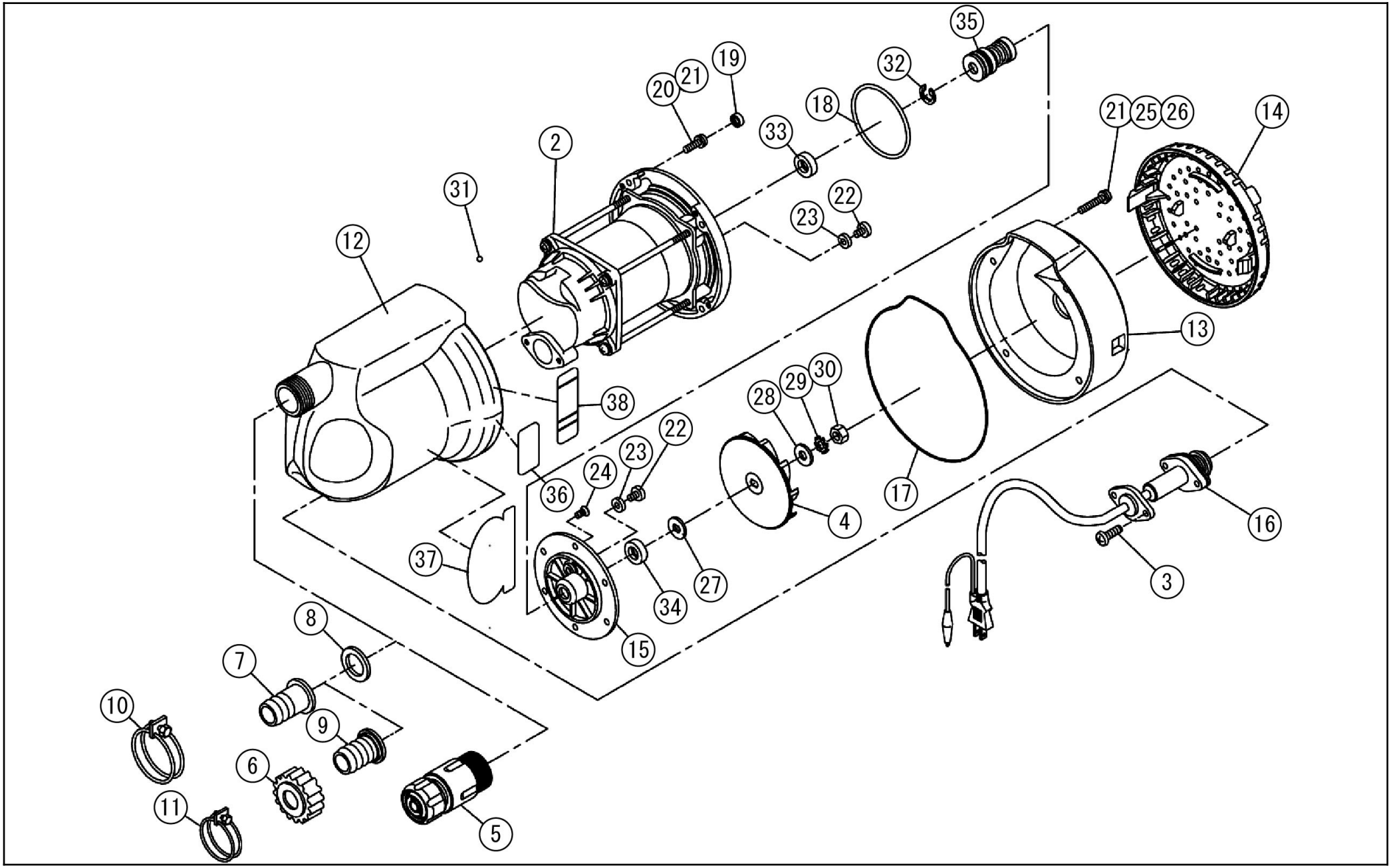

Copyright(c) KOSHIN Ltd. All Rights Reserved.

2025/03/26 13:00:24

□単価記入なき部品の販売は行っておりません。
□単価は予告なく変更することがあります。
□表示価格に消費税は含まれておりません。
□送料は別途料金がかかります。

No.	品番	品名	規格・材質	構成数	定価	備考
2	034818903	SM-25H モータークミ	150W	1	14,600	
3	703305139	十字穴付ナベ小ネジ平先	Ｍ５×１８SUS	2	200	(N)
4	034116902	SM-25 50HZ ｲﾝﾍﾟﾗ	ABS 黒	1	700	黒 (N)
5	034087502	SM-25 ﾜﾝﾀｯﾁｶｯﾌﾟﾘﾝｸﾞ		1	1,500	PA-097(4971770-101555)
6	034078101	SM-25 ｶｯﾌﾟﾘﾝｸﾞ	ABS	1	400	(N)
7	034078201	SM-25竹の子ﾆｯﾌﾟﾙ	ABS	1	300	
8	034006501	SM-25 ｶｯﾌﾟﾘﾝｸﾞﾊﾟｯｷﾝ	CR	1	300	(N)
9	034078301	SM-25 25X20竹の子ﾆｯﾌﾟﾙ	ABS	1	300	
10	940019032	ﾎｰｽﾊﾞﾝﾄﾞ	φ32	1	200	(N)
11	940019026	ﾎｰｽﾊﾞﾝﾄﾞ	φ２６	1	200	(N)
12	034127301	SM-25 ｱｳﾄｶﾊﾞｰ	ABS緑	1	3,100	緑
13	034115905	SM-25 ケーシング	ABS	1	1,800	緑
14	034121902	SM-25 ｽﾄﾚｰﾅｰ	ABS	1	800	緑
15	034130102	SM-25H ﾒｶﾎﾞｯｸｽ (ﾒｶ化)	POM 黒	1	900	
16	039029504	PSK-32電源コード	VCT222 0.75 4m PVC	1	5,100	
17	034113001	SM-25H ｹｰｼﾝｸﾞﾊﾟｯｷﾝ	CR	1	500	(N)
18	889955065	Oﾘﾝｸﾞ	G65 NBR	1	200	(N)
19	034139801	SM-25ネジキャップ	φ13	6	200	(N)
20	718505071	十字穴付タッピングネジ	５×５５ ２種 SUS	6	200	(N)
21	843805005	バネ座金	φ５SUS	10	200	(N)
22	034015301	SM ﾊﾞｲﾝﾄﾞ小ネジ	M6×8 SUS	2	200	(N)
23	034014203	SM ｼｰﾙﾘﾝｸﾞ	NBR	2	200	(N)

Copyright(c) KOSHIN Ltd. All Rights Reserved.

□単価記入なき部品の販売は行っておりません。 □単価は予告なく変更することがあります。

□表示価格に消費税は含まれておりません。 □送料は別途料金がかかります。

No.	品番	品名	規格・材質	構成数	定価	備考
24	703505100	十字穴付サラ小ネジ／平先緩止付	M5×10 SUS	6	200	(N)
25	703305107	十字穴付ナベ小ネジ　平先	Ｍ５×３５ＳＵＳ	4	200	(N)
26	846005005	平座金	小形丸 φ５SUS	4	200	(N)
27	034115802	SM-25H ｲﾝﾍﾟﾗﾜｯｼｬｰ	SUS	1	200	(N)
28	034115201	丸型平座金	φ6×φ16×1.2 SUS	1	200	(N)
29	845205006	歯付き座金　Ａ	φ６SUS 内歯	1	200	(N)
30	839605006	Ｕナット	M6並目SUS	1	400	(N)
31	034026502	SM-25 ﾎﾞｰﾙ	φ４ SUS	1	200	(N)
32	888705006	Ｅ形止メ輪	6 SUS	1	200	(N)
33	893555008	ｵｲﾙｼｰﾙ		1	200	(N)
34	894255036	オイルシール	ＴＣＶ８×１８×７NBR	1	300	(N)
35	034071602	SM-25 SIC メカニカルシール	SIC	1	7,200	(N)
36	034117905	SM-525X-AAA-2 ラベル	PVC+PP	1	200	(N)
36	034118004	SM-625X-AAA-2 ラベル	PVC+PP	1	200	(N)
37	034122104	SM-25ＸＰＯＰラベル	PVC+PP	1	200	(N)
38	034121402	SM-25 警告ラベル	PVC+PP	1	200	(N)
00	034137901	SM-25H ｺﾝﾃﾞﾝｻ	SH-M 16μＦ×250 VAC	1	2,900	
00	039038301	流動ﾊﾟﾗﾌｨﾝ	1ビン 100CC入	1	500	使用量：35cc
00	034131112	SM和文取説	A5 P16	1	500	(N)

Copyright(c) KOSHIN Ltd. All Rights Reserved.