PITT Qube

WK-12A-AAA-0

□単価記入なき部品の販売は行っておりません。

□単価は予告なく変更することがあります。

□表示価格に消費税は含まれておりません。

□送料は別途料金がかかります。

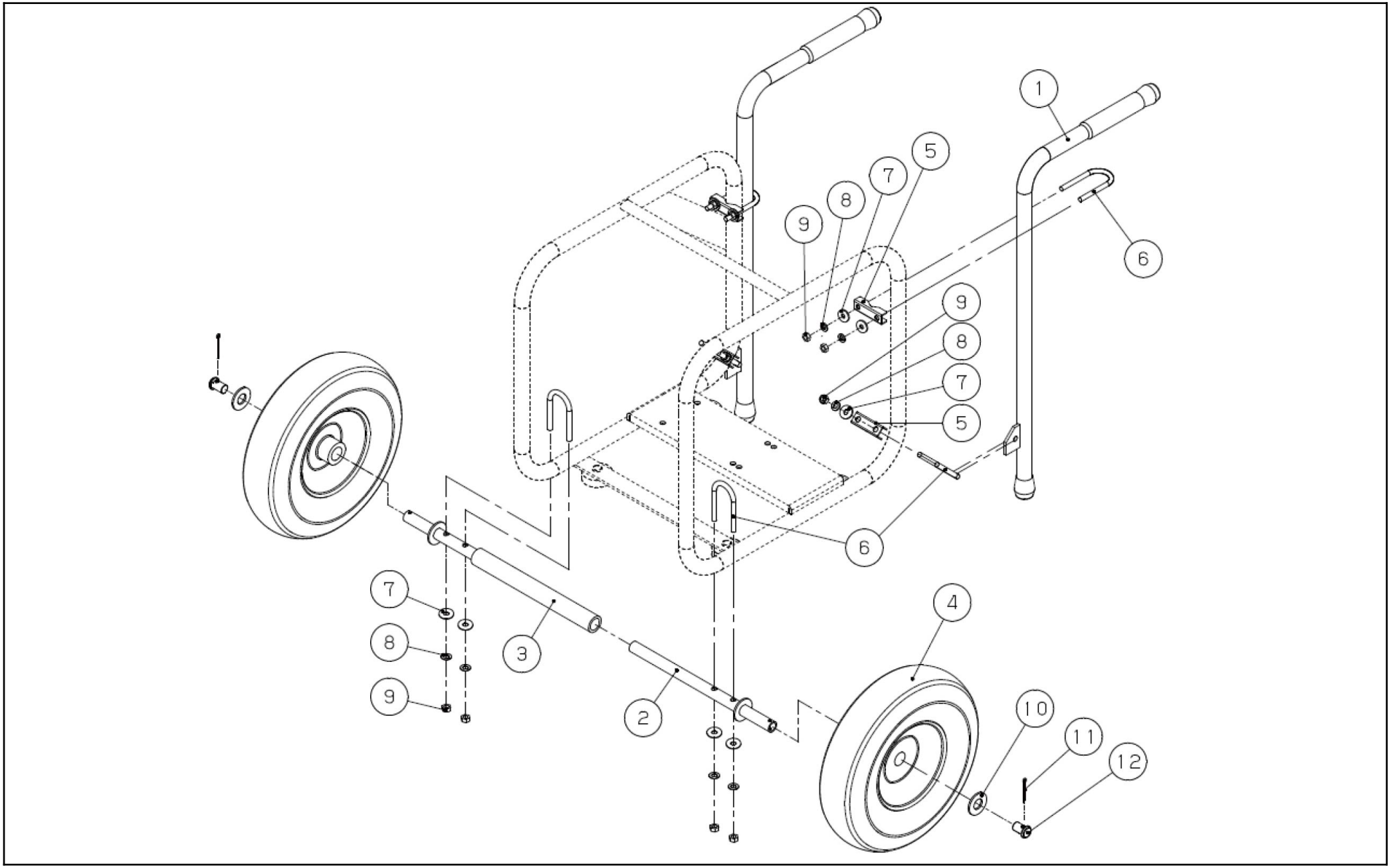

Copyright(c) KOSHIN Ltd. All Rights Reserved.

2025/03/26 11:34:39

□単価記入なき部品の販売は行っておりません。
□単価は予告なく変更することがあります。
□表示価格に消費税は含まれておりません。
□送料は別途料金がかかります。

No.	品番	品名	規格・材質	構成数	定価	備考
1	012744601	WK-12A ﾊﾝﾄﾞﾙﾊﾟｲﾌﾟｸﾐ		2	4,700	
2	012744302	WK-12A車輪軸Ａクミ		1	2,400	
3	012744402	WK-12A車輪軸Ｂクミ		1	2,600	
4	012137101	WK-12 ﾀｲﾔ	TUBELESS	2	6,800	
5	012362901	WK-12A ﾊﾝﾄﾞﾙｸﾗﾝﾌﾟ	SPCC 66×20×15	4	500	
6	012363001	WK-12A Uﾎﾞﾙﾄ	SWRM M8×46×86	6	600	
7	012363301	ﾜｯｼｬ	SPCC φ8×16	12	200	
8	012363201	ばね座金	SUP	12	200	
9	012363101	六角ナッ	SWRM M8	12	200	
10	012362801	ワッシャ	SPCC φ20*φ37*T 3	2	200	
11	012363501	割ピン	SWRM 4*36	2	200	
12	012362302	WK-12A車軸ﾊﾟｲﾌﾟﾋﾟﾝ	EPDM	2	200	

Copyright(c) KOSHIN Ltd. All Rights Reserved.