PITT Qube

HD-5-AAA-0

□単価記入なき部品の販売は行っておりません。

□単価は予告なく変更することがあります。

□表示価格に消費税は含まれておりません。

□送料は別途料金がかかります。

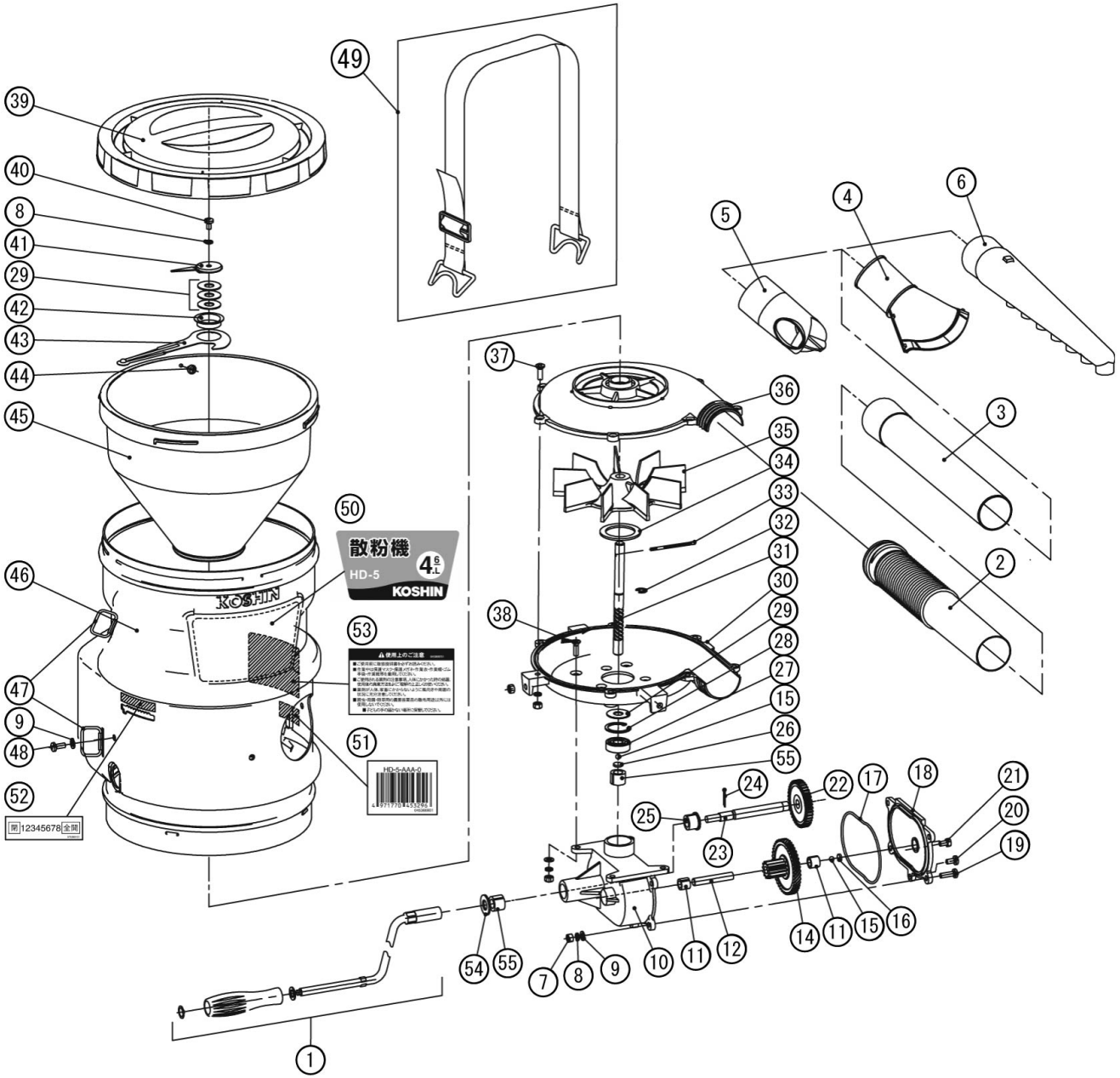

Copyright(c) KOSHIN Ltd. All Rights Reserved.

2025/03/25 15:54:22

□単価記入なき部品の販売は行っておりません。
□単価は予告なく変更することがあります。
□表示価格に消費税は含まれておりません。
□送料は別途料金がかかります。

No.	品番	品名	規格・材質	構成数	定価	備考
1	045718201	HD-5ハンドルクミ		1	1,100	
2	045345801	HD-5蛇腹パイプ		1	400	
3	045345701	HD-5延長パイプ		2	500	
4	045345601	HD-5 平枝噴口	PP	1	300	
5	045345501	HD-5 Ｙ型噴口	PP	1	300	
6	045345901	HD-5多口噴口		1	500	
7	045349001	HD-5六角ナット	M5×0.8	19	200	(N)
8	045349101	HD-5バネ座金		18	200	(N)
9	045349201	HD-5平座金		12	200	(N)
10	045345201	HD-5 本体Ｒ	PP	1	1,000	
11	045346501	HD-5軸Ｂスリーブ	鉄基粉末焼結	2	200	(N)
12	045346801	HD-5軸Ｂ	S45C	1	200	(N)
14	045346101	HD-5ギヤＡ	鉄基粉末焼結	1	1,900	
15	045347001	HD-5ボール		2	200	(N)
16	045347201	HD-5ボールパッキン（小）		1	1,500	(N)
17	045347601	HD-5Ｏリング		1	200	(N)
18	045345301	HD-5 本体Ｌ	PP	1	500	
19	045349401	HD-5トラスネジ	M5×16	1	200	(N)
20	045349801	HD-5トラスネジ	G ST4.8×13	1	200	(N)
21	045348801	HD-5ねじ	M5×10	1	200	(N)
22	045346201	HD-5ギヤＢ	鉄基粉末焼結	1	900	(N)
23	045346701	HD-5軸Ａ	S45C	1	500	

Copyright(c) KOSHIN Ltd. All Rights Reserved.

□単価記入なき部品の販売は行っておりません。
□単価は予告なく変更することがあります。
□表示価格に消費税は含まれておりません。
□送料は別途料金がかかります。

No.	品番	品名	規格・材質	構成数	定価	備考
24	045347701	HD-5固定ピンA	1.8×16	1	200	(N)
25	045346301	HD-5ハンドル軸スリーブ	鉄基粉末焼結	1	200	(N)
26	045347101	HD-5ボールパッキン（大）		1	200	(N)
27	045350101	HD-5ベアリング		1	400	(N)
28	045347401	HD-5C型止め輪		1	200	(N)
29	045348001	HD-5フェルトB		4	200	(N)
30	045346001	HD-5ファンベース		1	2,200	
31	045346901	HD-5ウォームギヤパイプ	S45C	1	2,200	
32	045347301	HD-5E型止め輪		1	200	(N)
33	045347801	HD-5固定ピンB	2.9×45	1	200	(N)
34	045347501	HD-5フェルトA		1	200	(N)
35	045345101	HD-5 インペラ		1	800	
36	045345401	HD-5 ファンカバー	ABS	1	800	
37	045348901	HD-5ねじ	M5×16	7	200	(N)
38	045349301	HD-5皿ねじ	M5×16	4	200	(N)
39	045345001	HD-5 タンクキャップ	PC	1	1,800	
40	045349601	HD-5トラスネジ	M5×8	1	200	(N)
41	045348101	HD-5撹拌プレート		1	200	(N)
42	045361901	HD-5調節レバー固定リング	AL	1	200	(N)
43	045348201	HD-5調節レバー	SUS	1	400	
44	045349701	HD-5トラスネジ	ST 4.2×6.5	1	200	(N)
45	045344901	HD-5 タンク	PE	1	1,200	

Copyright(c) KOSHIN Ltd. All Rights Reserved.

□単価記入なき部品の販売は行っておりません。
□単価は予告なく変更することがあります。
□表示価格に消費税は含まれておりません。
□送料は別途料金がかかります。

No.	品番	品名	規格・材質	構成数	定価	備考
46	045344801	HD-5 アウトカバー	PE	1	2,300	
47	045348301	HD-5ベルトリング	SUS	4	300	(N)
48	045349501	HD-5トラスネジ	M5×12	4	200	(N)
49	045350001	HD-5ベルト		2	700	
50	045349901	HD-5名称ラベル		1	300	(N)
51	045366801	HD-5-AAA-0 JANラベル		1	200	(N)
52	045368101	HD-5弁開閉表示ラベル		1	200	(N)
53	045368701	HD-5使用上の注意ラベル		1	200	(N)
54	045347901	HD-5ハンドルワッシャー		1	200	(N)
55	045346401	HD-5軸Ａスリーブ	鉄基粉末焼結	2	200	
00	045369301	HD-5取扱説明書		1	300	

Copyright(c) KOSHIN Ltd. All Rights Reserved.