□単価記入なき部品の販売は行っておりません。
□単価は予告なく変更することがあります。
□表示価格に消費税は含まれておりません。
□送料は別途料金がかかります。

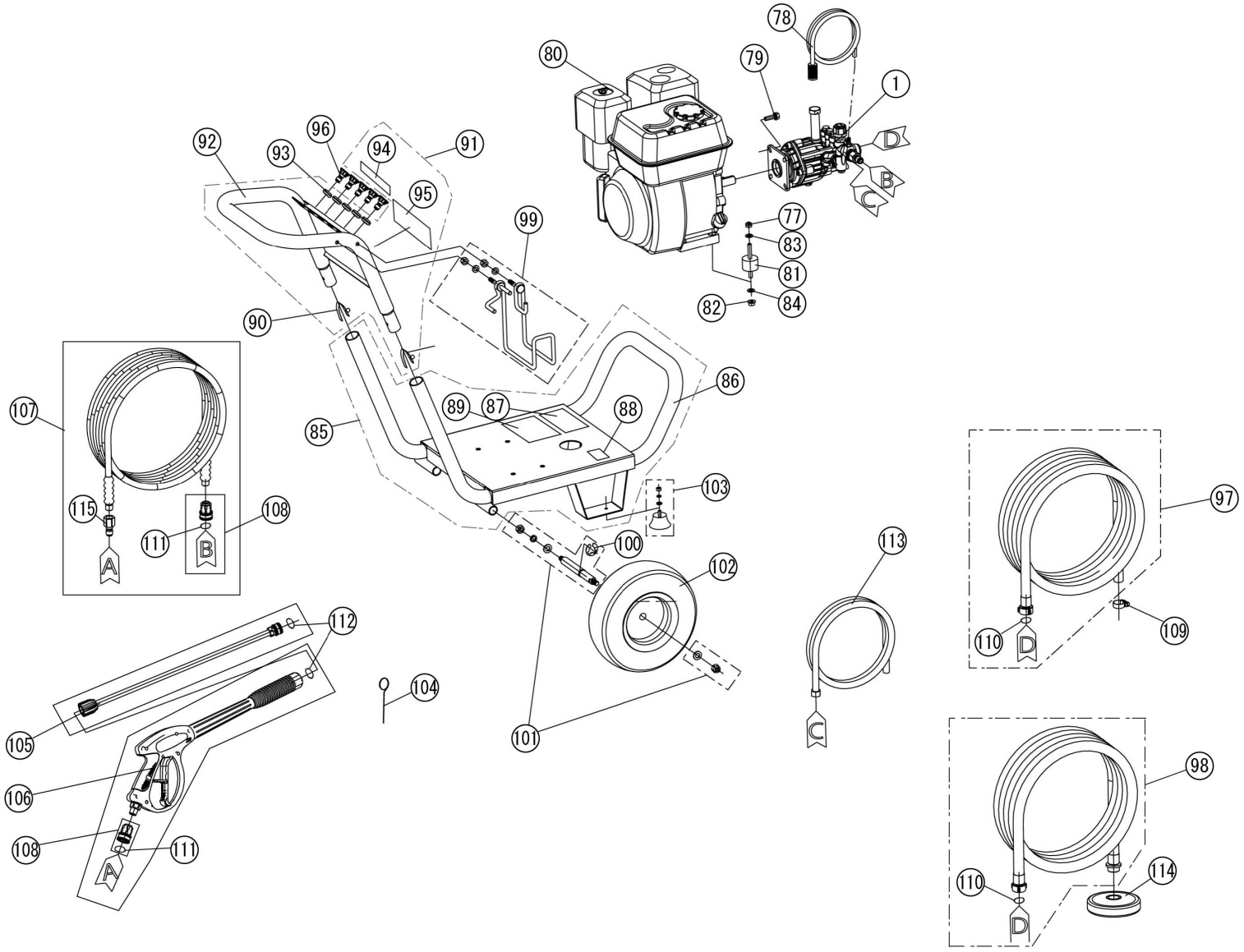

Copyright(c) KOSHIN Ltd. All Rights Reserved.

□単価記入なき部品の販売は行っておりません。 □単価は予告なく変更することがあります。

□表示価格に消費税は含まれておりません。 □送料は別途料金がかかります。

No.	品番	品名	規格・材質	構成数	定価	備考
1	059814603	JCE-1408UDXポンプ本体クミ		1	43,300	
77	059188001	JCE ﾅｲﾛﾝﾅｯﾄ	M8	4	200	(N)
78	059178101	JCE洗剤吸引ホース	1.4M	1	700	
79	059179701	六角ﾌﾗﾝｼﾞ付ﾎﾞﾙﾄ	M8×20	4	200	(N)
80	059176102	K180-A1-K	φ19.05 KEY	1	0	
81	059180201	JCE-1408DX防振ゴム		4	2,100	
82	059180301	六角フランジ付ナット		4	200	(N)
83	059180401	座金（小）	M8	4	200	(N)
84	059180501	座金（大）		4	200	(N)
85	059814202	JCE-1408UDXフレームクミ		1	23,700	
87	059189601	JCE-1408UDX 銘板		1	200	(N)
88	059160802	JCE-1408/14808DX ｵｲﾙ量ﾗﾍﾞﾙ		1	200	(N)
89	059161101	JCE共通注意ラベル		1	200	(N)
90	059176501	JCE-1408DXハンドル固定ピン		2	300	(N)
91	059813202	JCE-1408DXハンドルクミ		1	7,000	
92	059176302	JCE-1408DXハンドル		1	6,100	
93	059178301	JCEグロメット		5	200	(N)
94	059161001	JCE-1510K噴口説明ラベル		1	200	(N)
95	059160501	JCE-1510Kロゴラベル		1	300	(N)
96	059812201	JCE-1408DX交換ノズルクミ		1	3,100	
00	059181101	JCE洗剤用ﾉｽﾞﾙ黒	黒	1	700	(N)
00	059184401	JCE-1408DX白40度拡散ﾉｽﾞﾙ	白(027)	1	700	(N)

Copyright(c) KOSHIN Ltd. All Rights Reserved.

□単価記入なき部品の販売は行っておりません。 □単価は予告なく変更することがあります。

□表示価格に消費税は含まれておりません。 □送料は別途料金がかかります。

No.	品番	品名	規格・材質	構成数	定価	備考
00	059184501	JCE-1408DX緑25度拡散ﾉｽﾞﾙ	緑(027)	1	700	(N)
00	059184601	JCE-1408DX黄15度拡散ﾉｽﾞﾙ	黄(027)	1	700	(N)
00	059184701	JCE-1408DX赤直射ﾉｽﾞﾙ	赤(027)	1	700	(N)
97	059814101	JCE水道直結ホースクミ		1	4,400	
98	0109268	PA-272 JCE吸入ﾎｰｽ3M		1	8,200	PA-272(4971770-107687)
99	059814301	JCE-1408UDXホースフッククミ		1	1,600	
100	059180701	JCEE型止め輪	φ１７	2	200	(N)
101	059811901	JCE車軸クミ		2	1,400	
102	059178601	JCEタイヤ	10ｲﾝﾁ	2	3,900	
103	059811701	JCE-1510Kクッションゴムクミ		2	300	
104	059178701	JCEノズルクリーナーピン	SUS	1	200	(N)
105	0109258	PA-269 JCE1510ﾉｽﾞﾙﾗﾝｽ		1	7,200	PA-269(4971770-107588)
106	0109256	PA-267 JCEｶﾞﾝ(ﾜﾝﾀｯﾁ式)		1	11,800	PA-267(4971770-107564)
107	0109253	PA-262 JCE10Mﾜﾝﾀｯﾁｼｷ		1	18,200	PA-262(4971770-107533)
108	059188201	JCE ﾜﾝﾀｯﾁｶﾌﾟﾗ(ｿｹｯﾄ)	PT3/8	2	900	
109	059195601	JCE ﾎｰｽﾊﾞﾝﾄﾞ		1	200	(N)
110	059185101	JCE 吸入ﾎｰｽﾊﾟｯｷﾝ	24×18×2	2	200	(N)
111	059184901	JCE Oﾘﾝｸﾞ		2	200	(N)
112	059184801	JCE Oﾘﾝｸﾞ	9×2.5	2	200	(N)
113	059178001	JCE-1510K余水ﾎｰｽ	３ｍ	1	1,300	
114	0109269	PA-273 JCE吸入ｽﾄﾚｰﾅｰ		1	3,900	PA-273(4971770-107694)
115	059188101	JCE-1408DX ﾜﾝﾀｯﾁｶﾌﾟﾗ(ﾌﾟﾗｸﾞ)	PT3/8	1	900	(N)

Copyright(c) KOSHIN Ltd. All Rights Reserved.

□単価記入なき部品の販売は行っておりません。
□単価は予告なく変更することがあります。
□表示価格に消費税は含まれておりません。
□送料は別途料金がかかります。

No.	品番	品名	規格・材質	構成数	定価	備考
00	059189804	JCE-1408U/1408UDX取扱説明書	A4	1	0	(N)
00	100031905	K180,K210エンジン取説		1	0	(N)
00	059196201	JCE-1408U/UDX 注意書		1	200	(N)
00	059189301	JCE-1408UDX 外ケース		1	3,600	

Copyright(c) KOSHIN Ltd. All Rights Reserved.

□単価記入なき部品の販売は行っておりません。
□単価は予告なく変更することがあります。
□表示価格に消費税は含まれておりません。
□送料は別途料金がかかります。

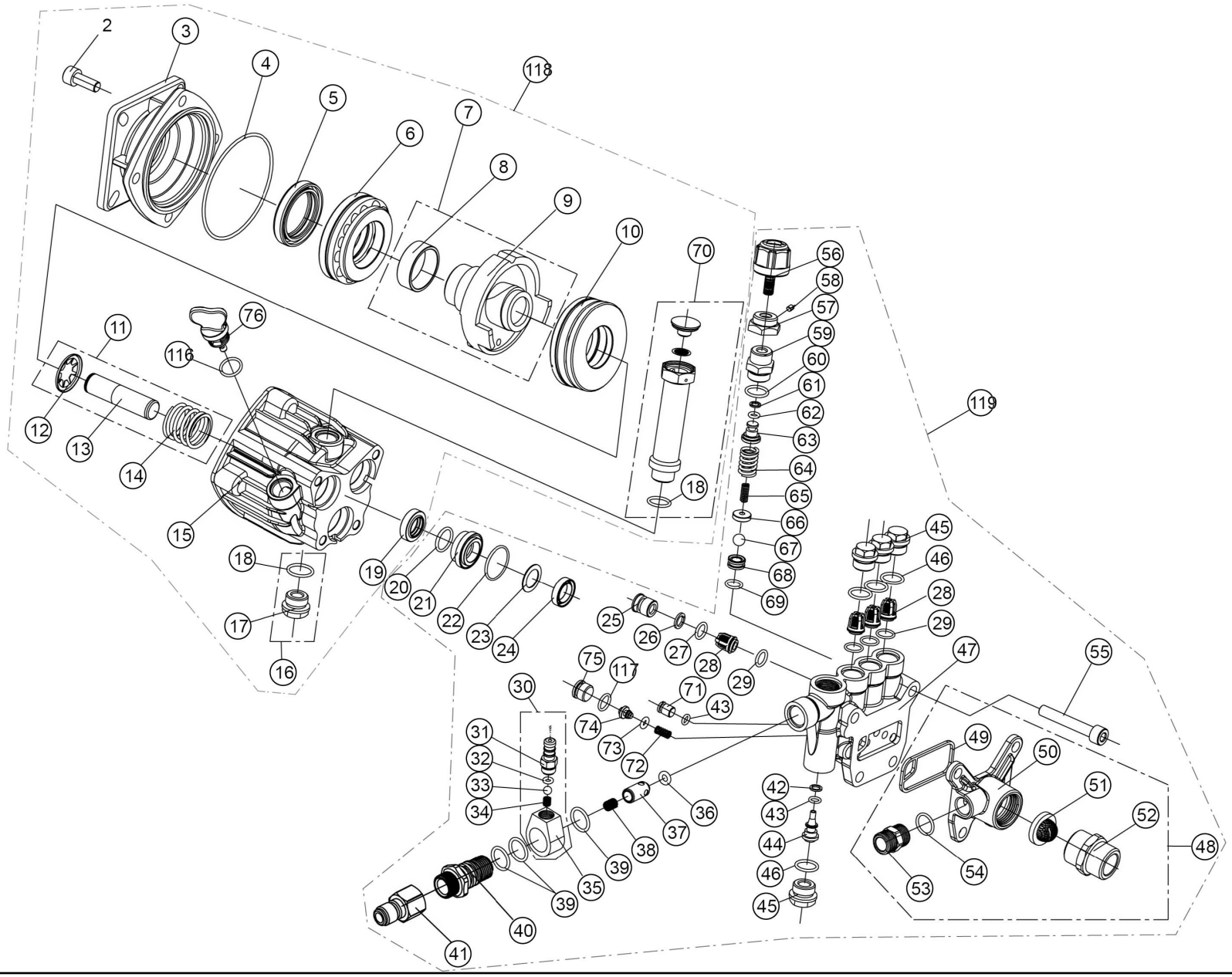

Copyright(c) KOSHIN Ltd. All Rights Reserved.

□単価記入なき部品の販売は行っておりません。
□単価は予告なく変更することがあります。
□表示価格に消費税は含まれておりません。
□送料は別途料金がかかります。

No.	品番	品名	規格・材質	構成数	定価	備考
2	059195101	JCE-1408U六角穴付きﾎﾞﾙﾄ	M8×25	4	200	(N)
3	059169301	JCE-1408フランジブラケット		1	3,800	
4	059169402	JCE-1408Oリング	80×2.4	1	300	(N)
5	059169501	JCE-1408 ｵｲﾙｼｰﾙ		1	1,100	(N)
6	059169601	JCE-1408ベアリングA		1	3,200	
7	059810801	JCE-1408カムシャフトクミ		1	4,200	
8	059169701	JCE-1408スリーブ		1	800	(N)
9	059169801	JCE-1408カム		1	3,500	
10	059169901	JCE-1408ベアリングB		1	1,900	
11	059813801	JCE-1408Uプランジャークミ		3	2,700	
12	059170001	JCE-1408スプリングシート		3	300	(N)
13	059193401	JCE-1408U･UDXプランジャー		3	2,500	(N)
14	059170201	JCE-1408プランジャースプリング		3	400	
15	059193501	JCE-1408U･UDX ｸﾗﾝｸｹｰｽ		1	6,100	
16	059811001	JCE-1408ｵｲﾙﾄﾞﾚﾝﾌﾟﾗｸﾞｸﾐ		1	700	(N)
17	059174801	JCE-1408オイルドレンプラグ		1	500	(N)
18	059170401	JCE-1408 Oﾘﾝｸﾞ	14.2×1.9	1	200	(N)
19	059170602	JCE-1408ｵｲﾙｼｰﾙ		3	1,100	(N)
20	059170701	JCE-1408Oリング	15×2.2	3	200	(N)
21	059193601	JCE-1408U･UDXピストンガイド		3	700	(N)
22	059170901	JCE-1408Oリング	22×2	3	200	(N)
23	059171001	JCE-1408ピストンリング		3	500	(N)

Copyright(c) KOSHIN Ltd. All Rights Reserved.

□単価記入なき部品の販売は行っておりません。
□単価は予告なく変更することがあります。
□表示価格に消費税は含まれておりません。
□送料は別途料金がかかります。

No.	品番	品名	規格・材質	構成数	定価	備考
24	059171101	JCE-1408ピストンシール		3	1,000	(N)
25	059171201	JCE-1408吸入バルブプラグ		3	700	(N)
26	059171301	JCE-1408バックアップリングA		3	200	(N)
27	059171401	JCE-1408 Oﾘﾝｸﾞ	9.8×1.8	3	200	(N)
28	059810502	JCE-1408バルブクミ		6	700	(N)
29	059171501	JCE-1408 Oﾘﾝｸﾞ	9.25×1.78	6	200	(N)
30	059812901	JCE-1408洗剤吸入ﾆｯﾌﾟﾙｸﾐ		1	1,800	(N)
31	059167501	JCE-1408洗剤吸入ニップル		1	700	(N)
32	059167601	JCE-1408Oリング	4.47×1.78	1	200	(N)
33	059167701	JCE-1408洗剤吸入弁		1	200	(N)
34	059167801	JCE-1408洗剤吸入スプリング		1	200	(N)
35	059172001	JCE-1408吐出本体		1	900	(N)
36	059171601	JCE-1408Oリング	5.3×2.65	1	200	(N)
37	059171701	JCE-1408吐出弁		1	400	(N)
38	059171801	JCE-1408吐出弁スプリング		1	200	(N)
39	059171901	JCE-1408Oリング	14.2×1.9	3	200	(N)
40	059181201	JCE-1408DX吐出コネクターA		1	1,400	(N)
41	059188101	JCE-1408DX ﾜﾝﾀｯﾁｶﾌﾟﾗ(ﾌﾟﾗｸﾞ)	PT3/8	1	900	(N)
42	059172101	JCE-1408バックアップリングB		1	200	(N)
43	059172201	JCE-1408 Oﾘﾝｸﾞ	6.07×1.78	2	200	(N)
44	059172301	JCE-1408 ﾊﾞﾙﾌﾞ芯		1	1,300	(N)
45	059193701	JCE-1408U･UDXプラグ		4	500	(N)

Copyright(c) KOSHIN Ltd. All Rights Reserved.

□単価記入なき部品の販売は行っておりません。
□単価は予告なく変更することがあります。
□表示価格に消費税は含まれておりません。
□送料は別途料金がかかります。

No.	品番	品名	規格・材質	構成数	定価	備考
46	059173201	JCE-1408 Oﾘﾝｸﾞ	14×1.9	4	200	(N)
47	059193801	JCE-1408U・UDXポンプ本体		1	15,400	
48	059820301	JCE-1408U吸水・余水口クミ	厚み９ｍｍ	1	4,900	
49	059193901	JCE-1408U･UDX吸水本体ﾊﾟｯｷﾝ		1	200	(N)
50	059204801	JCE-1408U･UDX吸水本体	厚み９ｍｍ	1	1,800	
51	059173001	JCE-1408吸入フィルター		1	300	(N)
52	059174901	JCE-1408吸入コネクター		1	1,000	
53	059194601	JCE-1408U･UDX余水コネクター	M14×1	1	900	
54	059193001	JCE-1510UKOリング	11.4×1.78	1	200	(N)
55	059173101	JCE-1408六角穴付きボルト	M8×50	4	200	(N)
56	059173301	JCE-1408調圧ﾉﾌﾞ		1	800	
57	059195001	JCE-1408U･UDX調圧ストッパ		1	500	(N)
58	059194901	JCE-1408U･UDX六角穴付き止めネジ	M4×4	1	200	(N)
59	059194101	JCE-1408U･UDX調圧プラグ		1	800	
60	059173501	JCE-1408 Oﾘﾝｸﾞ	15×2.5	1	200	(N)
61	059173601	JCE-1408バックアップリングC		1	200	(N)
62	059173701	JCE-1408 Oﾘﾝｸﾞ	5.2×1.9	1	200	(N)
63	059173801	JCE-1408スプリング押さえ		1	800	(N)
64	059173901	JCE-1408調圧スプリングA		1	700	(N)
65	059174001	JCE-1408調圧スプリングB		1	200	(N)
66	059174101	JCE-1408調圧球押さえ		1	400	(N)
67	059174201	JCE-1408調圧球		1	300	(N)

Copyright(c) KOSHIN Ltd. All Rights Reserved.

□単価記入なき部品の販売は行っておりません。
□単価は予告なく変更することがあります。
□表示価格に消費税は含まれておりません。
□送料は別途料金がかかります。

No.	品番	品名	規格・材質	構成数	定価	備考
68	059174301	JCE-1408調圧弁座		1	400	(N)
69	059174401	JCE-1408 Oﾘﾝｸﾞ	9.25×1.78	1	200	(N)
70	059814801	JCE-1408Uｴｱﾇｷｱﾀﾞﾌﾟﾀｰｸﾐ		1	2,100	
71	059194201	JCE-1408U･UDXボルト	M8	1	600	(N)
72	059192802	JCE-1510UKｽﾌﾟﾘﾝｸﾞ	0.6×5.6×18×7.5	1	200	(N)
73	059165001	JCE-1510K Oﾘﾝｸﾞ	4.2×2.4	1	200	(N)
74	059194401	JCE-1408U･UDX圧力バルブ		1	700	(N)
75	059194501	JCE-1408U･UDX圧力キャップ		1	700	(N)
76	059194801	JCE-1408U･UDXオイルキャップ		1	200	(N)
116	059196501	JCE-1408U Oﾘﾝｸﾞ	13.2×2.4	1	200	(N)
117	059196601	JCE-1408U Oﾘﾝｸﾞ		1	200	(N)
118	059818201	JCE-1408Uｼﾘｰｽﾞ ｶﾑｹｰｽｸﾐ		1	18,900	
119	059818101	JCE-1408UDX ポンプクミ		1	24,500	

Copyright(c) KOSHIN Ltd. All Rights Reserved.

□単価記入なき部品の販売は行っておりません。
□単価は予告なく変更することがあります。
□表示価格に消費税は含まれておりません。
□送料は別途料金がかかります。

KOSHIN コーシン

【エンジン型式･号機　記載場所表示図】

エンジン型式は、リコイルスターター部のラベルをご確認ください。
エンジン号機は下図を参考に調べてください。

【2サイクルエンジン】〈K25・KC22・KC26 〉

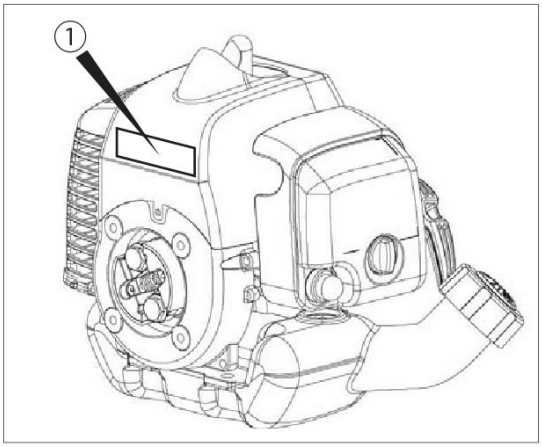

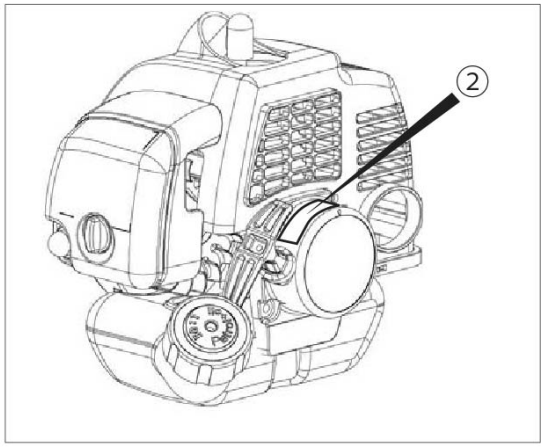

①もしくは②のラベルを参照してください。

【4サイクルエンジン】〈K25・KC22・KC26以外のエンジン 〉

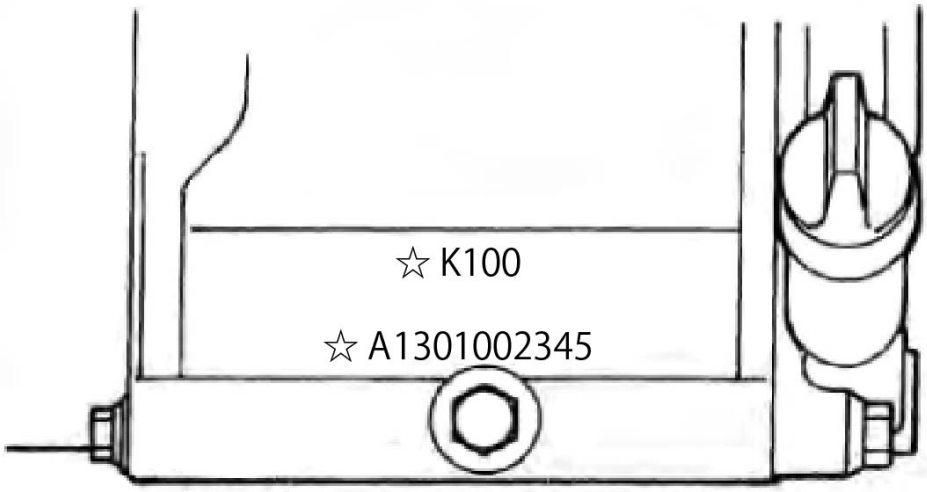

Copyright(c) KOSHIN Ltd. All Rights Reserved.

□単価記入なき部品の販売は行っておりません。
□単価は予告なく変更することがあります。
□表示価格に消費税は含まれておりません。
□送料は別途料金がかかります。

1 シリンダーヘッド／スパークプラグ (JCE) KOSHIN K180-A1-K

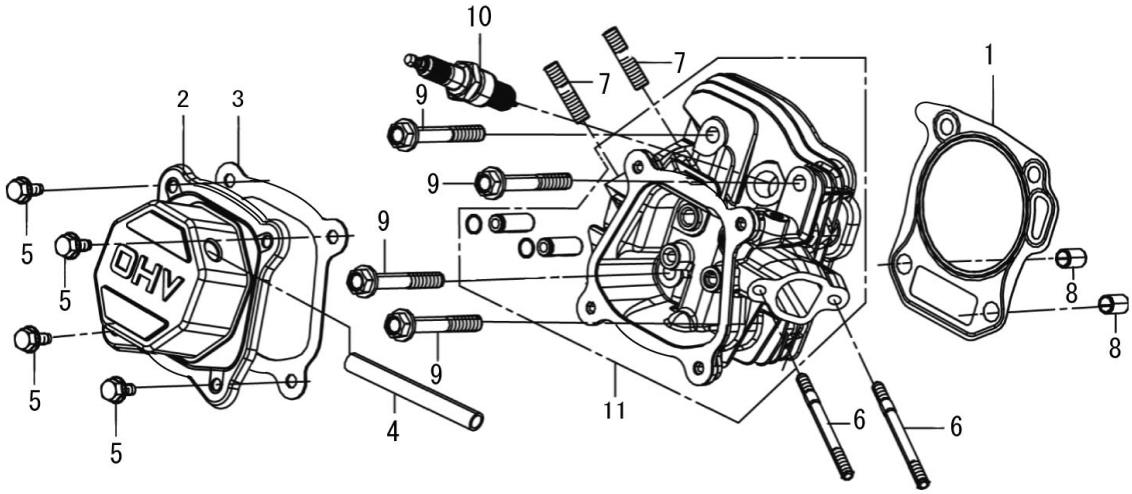

KOSHIN

19.04

Copyright(c) KOSHIN Ltd. All Rights Reserved.

□単価記入なき部品の販売は行っておりません。
□単価は予告なく変更することがあります。
□表示価格に消費税は含まれておりません。
□送料は別途料金がかかります。

No.	品番	品名	規格・材質	構成数	定価	備考
1	100000101	ｼﾘﾝﾀﾞﾍｯﾄﾞｶﾞｽｹｯﾄ K180		1	300	(N)
2	100000202	ﾍｯﾄﾞｶﾊﾞｰ		1	500	
3	100039901	ﾍｯﾄﾞｶﾊﾞｰｶﾞｽｹｯﾄ		1	200	(N)
4	100000402	ﾌﾞﾘｰｻﾞﾁｭｰﾌﾞ K180		1	200	(N)
5	100040001	K210 ﾌﾗﾝｼﾞﾎﾞﾙﾄ		4	200	M6X12 (N)
6	100000601	ｽﾀｯﾄﾞﾎﾞﾙﾄ K180	M6*113	2	200	M6X113 (N)
7	100000701	ｽﾀｯﾄﾞﾎﾞﾙﾄ K100	M8*34	2	200	M8X34 (N)
8	100000801	ﾋﾟﾝ	φ11*14	2	200	φ11x14 (N)
9	100000901	ｼﾘﾝﾀﾞｰﾍｯﾄﾞﾎﾞﾙﾄ	M8*60	4	200	M8X60 (N)
10	100020702	ｽﾊﾟｰｸﾌﾟﾗｸﾞ		1	700	BP6ES(NGK) (N)
11	100001101	ｼﾘﾝﾀﾞｰﾍｯﾄﾞASSY		1	2,900	

Copyright(c) KOSHIN Ltd. All Rights Reserved.

□単価記入なき部品の販売は行っておりません。
□単価は予告なく変更することがあります。
□表示価格に消費税は含まれておりません。
□送料は別途料金がかかります。

2 クランクケース／ガバナギア／ケースカバー (JCE) KOSHIN K180-A1-K

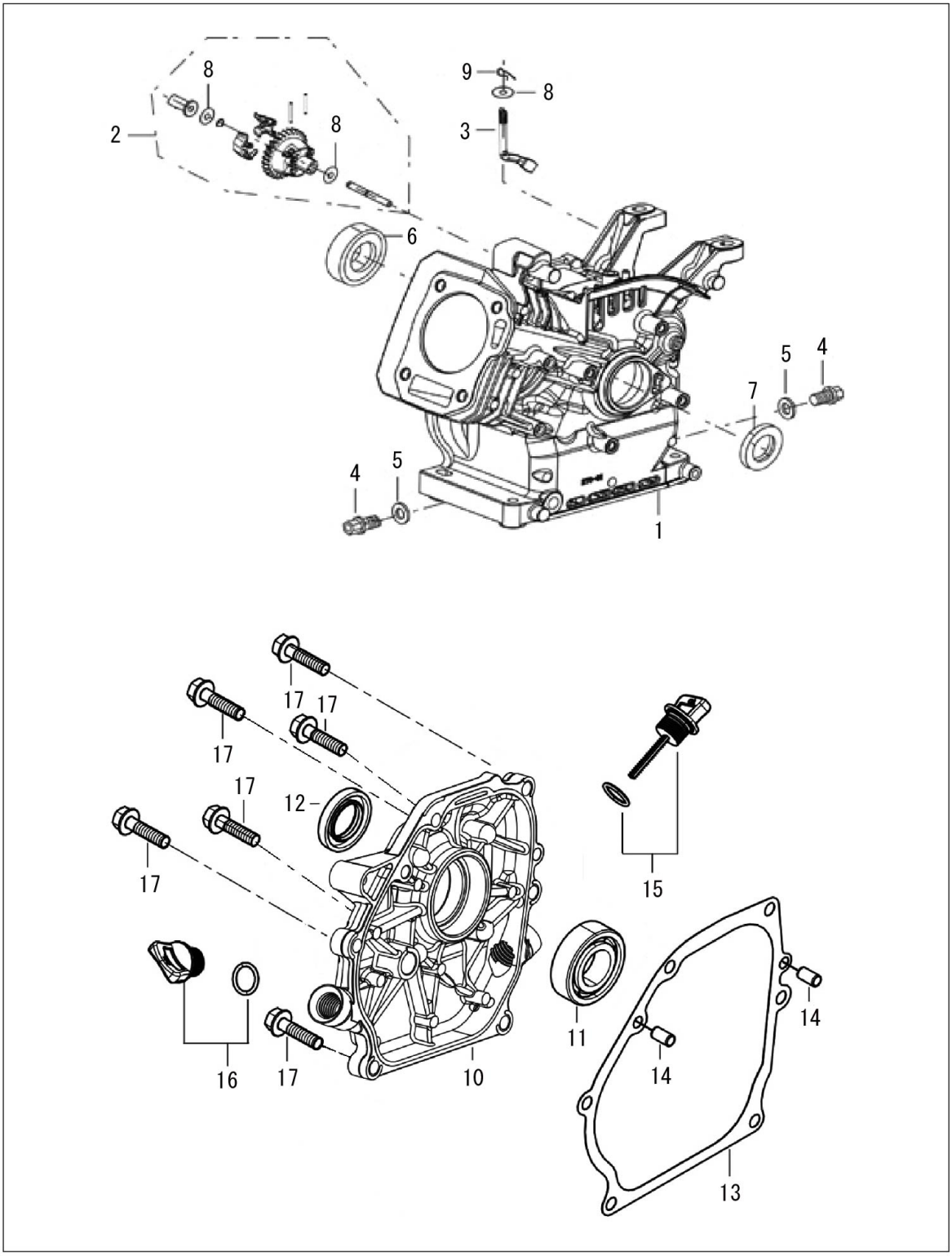

KOSHIN

19.04

Copyright(c) KOSHIN Ltd. All Rights Reserved.

□単価記入なき部品の販売は行っておりません。 □単価は予告なく変更することがあります。

□表示価格に消費税は含まれておりません。 □送料は別途料金がかかります。

No.	品番	品名	規格・材質	構成数	定価	備考
1	100009302	ｸﾗﾝｸｹｰｽASSY　K180		1	6,400	
2	100001401	ｶﾞﾊﾞﾅｷﾞｱASSY　K180		1	400	
3	100001501	ｶﾞﾊﾞﾅｱｰﾑ　K180		1	200	(N)
4	100001601	K100 ﾄﾞﾚﾝﾌﾟﾗｸﾞﾎﾞﾙﾄ		2	200	M10X15 (N)
5	100001701	ﾜｯｼｬｰ K100	φ10*φ15.8*1.5	2	200	φ10Xφ15.8X1.5 (N)
6	100040402	K210 BEARING		1	300	(N)
7	100001902	ｵｲﾙｼｰﾙ	φ25*φ41.25*6	1	300	φ25Xφ41.25X6 (N)
8	100002001	ﾜｯｼｬｰ	6.2*15*0.6	3	200	φ6.2Xφ15X0.6 (N)
9	100002101	ピン　K100		1	200	(N)
10	100002301	ｸﾗﾝｸｹｰｽｶﾊﾞｰ K180	M8	1	1,900	
11	100001801	ﾍﾞｱﾘﾝｸﾞ K180	(6205 P6)	1	600	6205 P6 (N)
12	100001901	SEAL OIL	φ25*φ41.25*6	1	250	φ25Xφ41.25X6 (N)
13	100002401	ｸﾗﾝｸｹｰｽｶﾞｽｹｯﾄ　K180		1	300	(N)
14	100002501	ﾋﾟﾝ　K180	φ9*12	2	200	Φ9x12 (N)
15	100002601	ｵｲﾙｹﾞｰｼﾞASSY　K180		1	200	(N)
16	100002701	ｵｲﾙｷｬｯﾌﾟASSY　K180		1	200	(N)
17	100002801	ﾌﾗﾝｼﾞﾎﾞﾙﾄ	M8*32	6	200	M8X32 (N)

Copyright(c) KOSHIN Ltd. All Rights Reserved.

□単価記入なき部品の販売は行っておりません。
□単価は予告なく変更することがあります。
□表示価格に消費税は含まれておりません。
□送料は別途料金がかかります。

3 クランクシャフト／ピストン＆ロッド (JCE) KOSHIN K180-A1-K

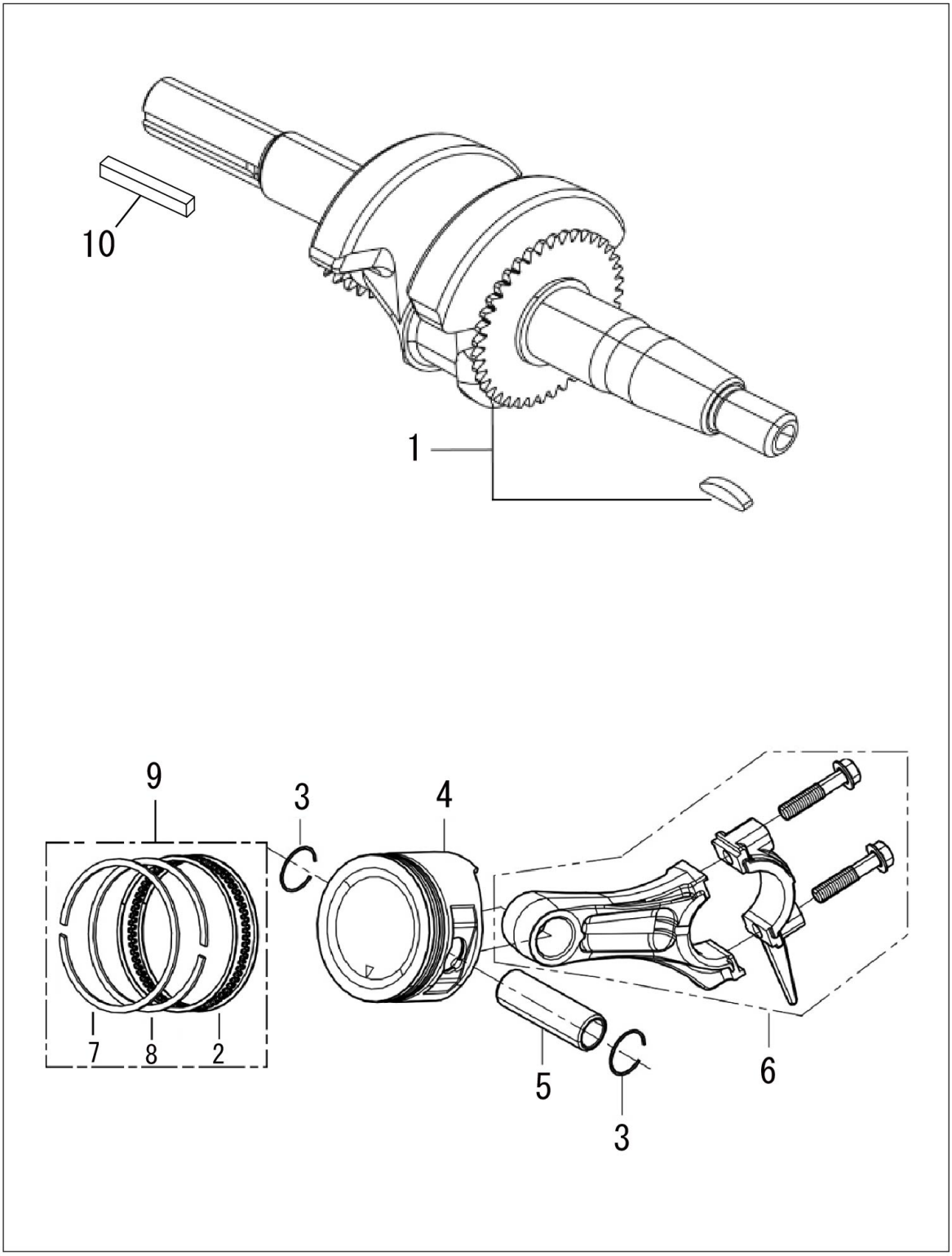

KOSHIN

19.04

Copyright(c) KOSHIN Ltd. All Rights Reserved.

□単価記入なき部品の販売は行っておりません。
□単価は予告なく変更することがあります。
□表示価格に消費税は含まれておりません。
□送料は別途料金がかかります。

No.	品番	品名	規格・材質	構成数	定価	備考
1	100040801	K210 ｸﾗﾝｸｼｬﾌﾄ ASSY		1	3,700	
2	100003001	ｵｲﾙﾘﾝｸﾞ ｾｯﾄ　K180		1	300	(N)
3	100003101	ﾋﾟｽﾄﾝﾋﾟﾝｸﾘｯﾌﾟ		2	200	(N)
4	100003201	ﾋﾟｽﾄﾝ K180		1	900	
5	100003301	ﾋﾟｽﾄﾝﾋﾟﾝ		1	200	(N)
6	100003401	ｺﾈｸﾃｨﾝｸﾞ ﾛｯﾄﾞ ASSY K180		1	700	
7	100003501	ﾘﾝｸﾞ１　K180		1	300	(N)
8	100003601	ﾘﾝｸﾞ２　K180		1	200	(N)
9	100800201	K180 ﾋﾟｽﾄﾝﾘﾝｸﾞ ｾｯﾄ		1	500	(N)
10	100143901	JCE用K180 K210エンジンキー		1	200	(N)

Copyright(c) KOSHIN Ltd. All Rights Reserved.

□単価記入なき部品の販売は行っておりません。
□単価は予告なく変更することがあります。
□表示価格に消費税は含まれておりません。
□送料は別途料金がかかります。

4 カムシャフト

(JCE) KOSHIN K180-A1-K

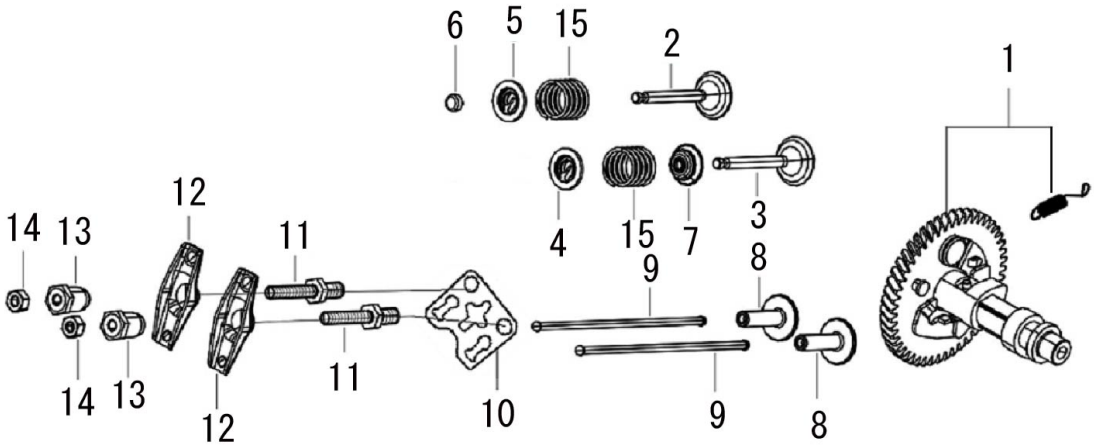

KOSHIN

19.04

Copyright(c) KOSHIN Ltd. All Rights Reserved.

□単価記入なき部品の販売は行っておりません。
□単価は予告なく変更することがあります。
□表示価格に消費税は含まれておりません。
□送料は別途料金がかかります。

No.	品番	品名	規格・材質	構成数	定価	備考
1	100003701	ｶﾑｼｬﾌﾄ ASSY　K180		1	1,300	
2	100049001	ｴｷｿﾞｰｽﾄﾊﾞﾙﾌﾞ　K180		1	800	(N)
3	100003901	ｲﾝﾃｲｸﾊﾞﾙﾌﾞ K180		1	800	(N)
4	100004001	ﾊﾞﾙﾌﾞｽﾌﾟﾘﾝｸﾞﾘﾃｰﾅ K100		1	200	(N)
5	100004101	ﾊﾞﾙﾌﾞｽﾌﾟﾘﾝｸﾞｼｰﾄ（排気側）		1	200	(N)
6	100004201	ﾛｰﾃｰﾀｰﾊﾞﾙﾌﾞ		1	200	(N)
7	100004301	ﾊﾞﾙﾌﾞｽﾃﾑｼｰﾙ(ｼｰﾙｶﾞｲﾄﾞ)		1	200	(N)
8	100004401	ﾘﾌﾀｰﾊﾞﾙﾌﾞ		2	200	(N)
9	100004501	ﾌﾟｯｼｭﾛｯﾄﾞ		2	200	(N)
10	100049101	K-180 ﾌﾟﾚｰﾄ		1	200	
11	100004702	ﾎﾞﾙﾄ		2	200	(N)
12	100004802	ﾊﾞﾙﾌﾞ ﾛｯｶｰｱｰﾑ　K210		2	200	(N)
13	100004902	ﾅｯﾄ　K180		2	200	(N)
14	100005002	ﾛｯｸﾅｯﾄ　K180		2	200	(N)
15	100005101	ﾊﾞﾙﾌﾞｽﾌﾟﾘﾝｸﾞ		2	200	(N)

Copyright(c) KOSHIN Ltd. All Rights Reserved.

□単価記入なき部品の販売は行っておりません。
□単価は予告なく変更することがあります。
□表示価格に消費税は含まれておりません。
□送料は別途料金がかかります。

5 リコイルスターター／ファンカバー (JCE) KOSHIN K180-A1-K

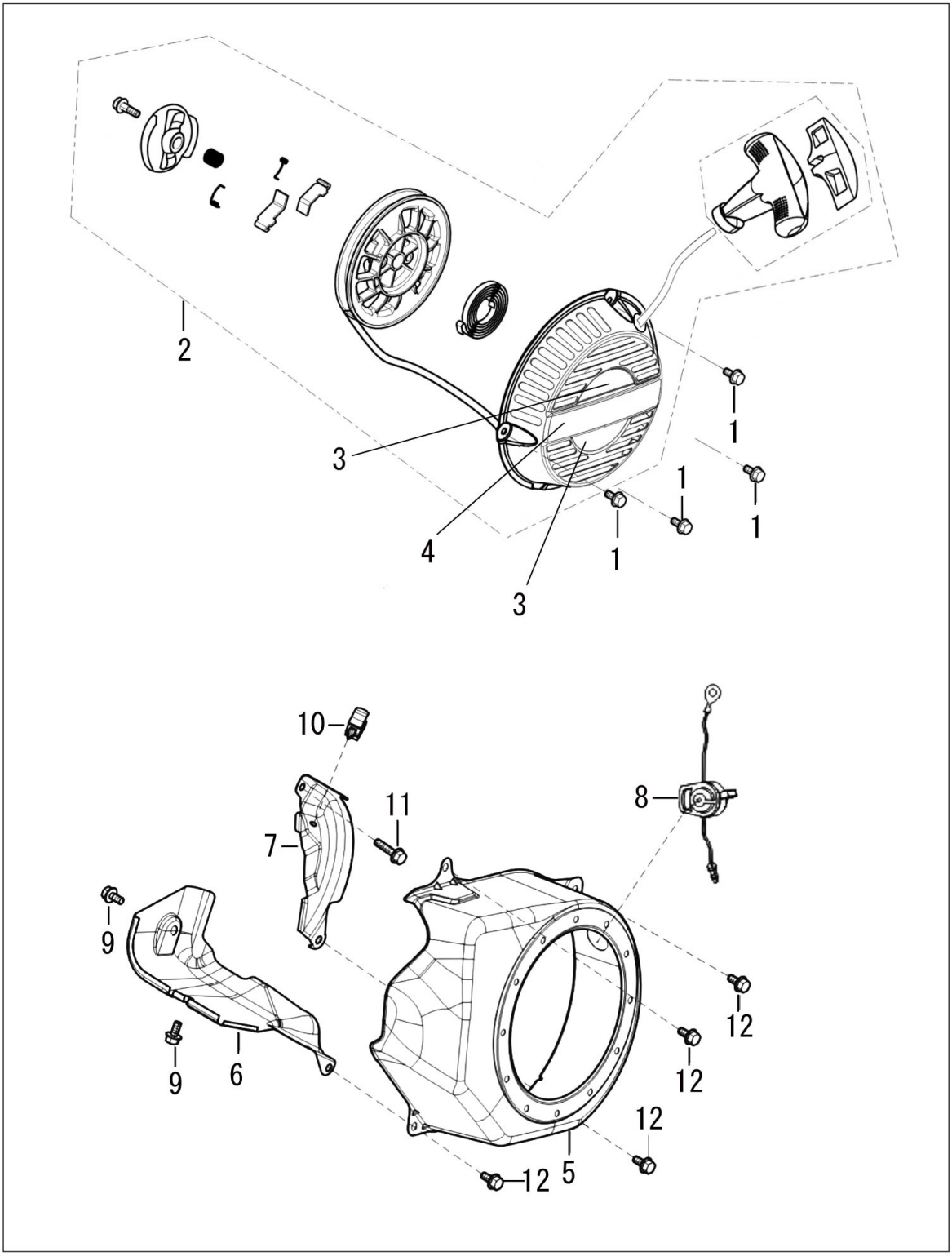

KOSHIN

19.04

Copyright(c) KOSHIN Ltd. All Rights Reserved.

□単価記入なき部品の販売は行っておりません。
□単価は予告なく変更することがあります。
□表示価格に消費税は含まれておりません。
□送料は別途料金がかかります。

No.	品番	品名	規格・材質	構成数	定価	備考
1	100046301	ﾌﾗﾝｼﾞﾎﾞﾙﾄ(M6X8) K100		4	200	M6X8 (N)
2	100049201	ﾘｺｲﾙｽﾀｰﾀｰASSY K180		1	1,400	3、4 を除く
3	012163101	K180ｴﾝｼﾞﾝ新ﾘｺｲﾙﾗﾍﾞﾙ		1	200	上下2枚 (N)
4	100158601	K180-200 KOSHINﾗﾍﾞﾙ		1	200	(N)
5	100050401	ﾌｧﾝｶﾊﾞｰ K180		1	1,100	
6	100005402	ｼｭﾗｳﾄﾞ		1	700	
7	100005502	ﾌﾟﾚｰﾄｻｲﾄﾞ K180		1	200	
8	100009402	ｽｲｯﾁASSYｴﾝｼﾞﾝｽﾄｯﾌﾟ K180,K210		1	200	(N)
9	100041401	K210 ﾌﾗﾝｼﾞﾎﾞﾙﾄ		2	200	M6X10 (N)
10	100007701	クリップ K100		1	200	(N)
11	100006102	フランジ付き六角ボルト	M6×16	1	200	M6X16 (N)
12	100040001	K210 ﾌﾗﾝｼﾞﾎﾞﾙﾄ		4	200	M6X12 (N)

Copyright(c) KOSHIN Ltd. All Rights Reserved.

□単価記入なき部品の販売は行っておりません。
□単価は予告なく変更することがあります。
□表示価格に消費税は含まれておりません。
□送料は別途料金がかかります。

6 キャブレター

(JCE) KOSHIN K180-A1-K

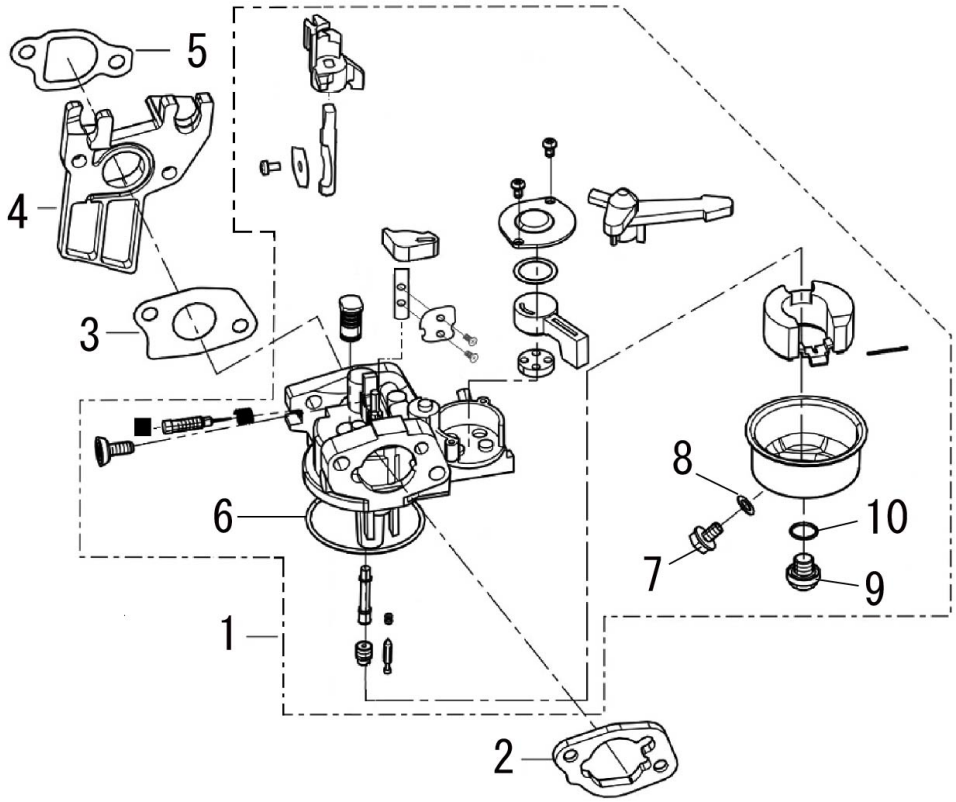

KOSHIN

19.04

Copyright(c) KOSHIN Ltd. All Rights Reserved.

□単価記入なき部品の販売は行っておりません。
□単価は予告なく変更することがあります。
□表示価格に消費税は含まれておりません。
□送料は別途料金がかかります。

No.	品番	品名	規格・材質	構成数	定価	備考
1	100163001	ｷｬﾌﾞﾚﾀｰASSY K180(JCE用)		1	2,100	
2	100006301	ｴｱｰｸﾘｰﾅｰｶﾞｽｹｯﾄ K180		1	200	(N)
3	100006401	キャブレターガスケット		1	200	(N)
4	100006501	ｲﾝｼｭﾚｰﾀｰ.ｷｬﾌﾞﾚﾀｰ K180		1	200	
5	100006602	ｲﾝｼｭﾚｰﾀｰｶﾞｽｹｯﾄ K180		1	200	(N)
6	100078601	ﾁｬﾝﾊﾞｰﾊﾟｯｷﾝ K180		1	300	(N)
7	100078701	ｵｲﾙﾄﾞﾚﾝﾎﾞﾙﾄ K180		1	200	(N)
8	100078801	ｵｲﾙﾄﾞﾚﾝﾎﾞﾙﾄﾊﾟｯｷﾝ K180		1	200	(N)
9	100078901	ﾁｬﾝﾊﾞｰﾄﾞﾚﾝﾎﾞﾙﾄ K180		1	200	(N)
10	100079001	ﾁｬﾝﾊﾞｰﾄﾞﾚﾝﾎﾞﾙﾄﾊﾟｯｷﾝ K180		1	200	(N)

Copyright(c) KOSHIN Ltd. All Rights Reserved.

□単価記入なき部品の販売は行っておりません。
□単価は予告なく変更することがあります。
□表示価格に消費税は含まれておりません。
□送料は別途料金がかかります。

7 エアクリーナー／マフラー

(JCE) KOSHIN K180-A1-K

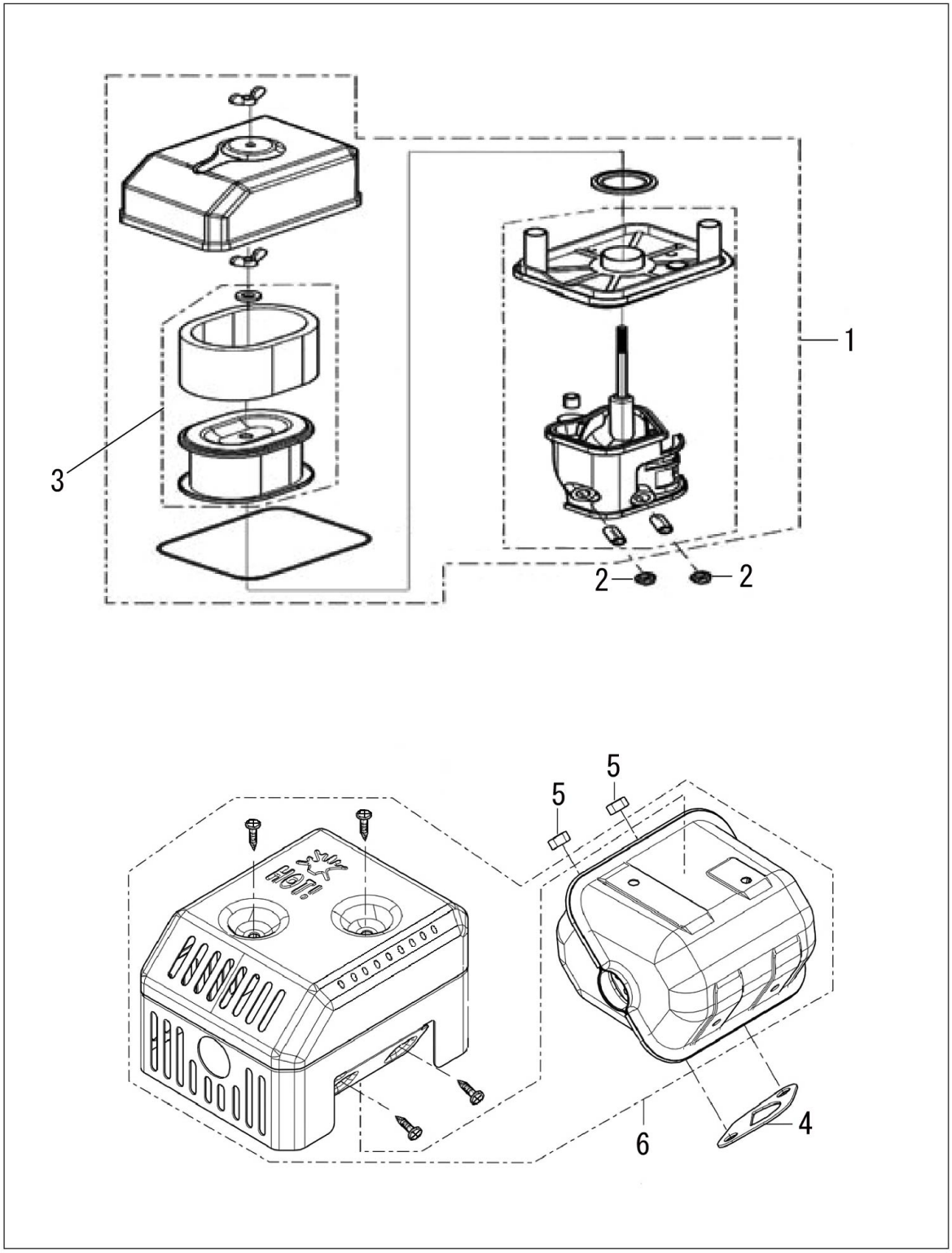

KOSHIN

19.04

Copyright(c) KOSHIN Ltd. All Rights Reserved.

□単価記入なき部品の販売は行っておりません。
□単価は予告なく変更することがあります。
□表示価格に消費税は含まれておりません。
□送料は別途料金がかかります。

No.	品番	品名	規格・材質	構成数	定価	備考
1	100006801	ｴｱｰｸﾘｰﾅｰASSY　K180		1	800	
2	100006901	ﾅｯﾄ　　K100	M6	2	200	M6 (N)
3	100094801	K180 ｴﾚﾒﾝﾄｴｱｰｸﾘｰﾅｰ		1	500	
4	100007001	ﾏﾌﾗｰｶﾞｽｹｯﾄ　　K180		1	200	(N)
5	100007101	ﾅｯﾄ　　K180	M8	2	200	M8 (N)
6	100007201	ﾏﾌﾗｰASSY　　K180		1	1,800	

Copyright(c) KOSHIN Ltd. All Rights Reserved.

□単価記入なき部品の販売は行っておりません。
□単価は予告なく変更することがあります。
□表示価格に消費税は含まれておりません。
□送料は別途料金がかかります。

8 タンク

(JCE) KOSHIN K180-A1-K

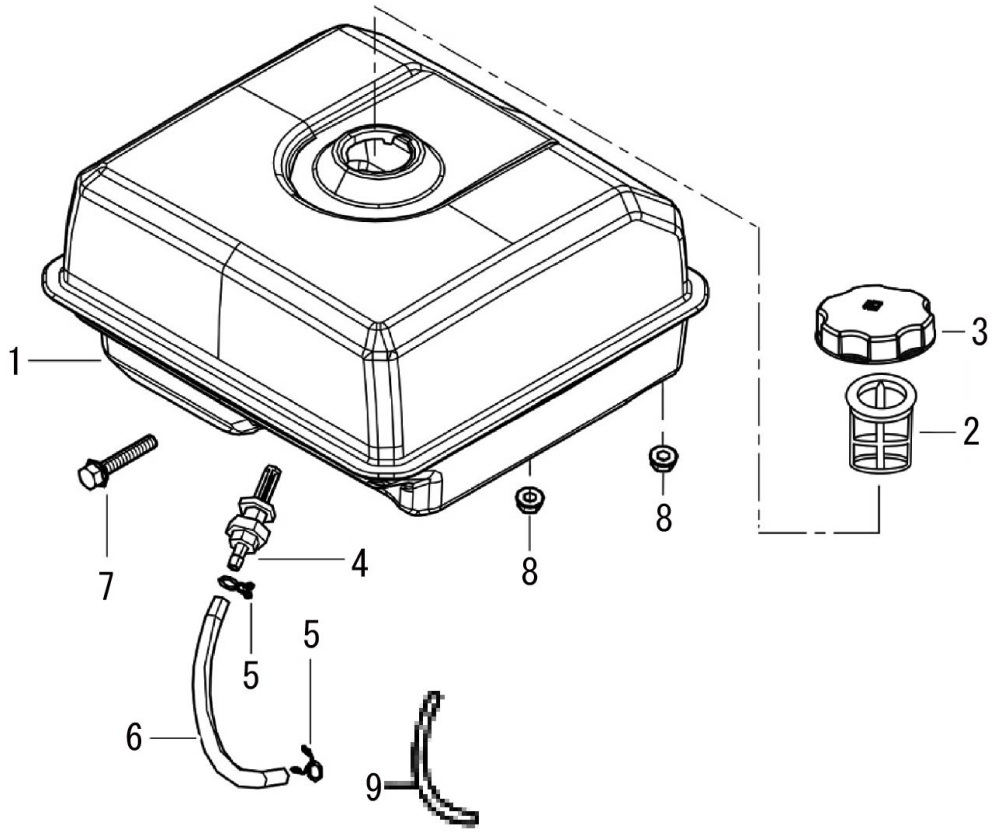

KOSHIN

24.07

Copyright(c) KOSHIN Ltd. All Rights Reserved.

□単価記入なき部品の販売は行っておりません。
□単価は予告なく変更することがあります。
□表示価格に消費税は含まれておりません。
□送料は別途料金がかかります。

No.	品番	品名	規格・材質	構成数	定価	備考
1	100007301	ﾌｭｰｴﾙﾀﾝｸ(K180)		1	0	給油口 φ38.5
1	100262501	K180 燃料タンク		1	2,600	給油口 φ42.5　新タンクキャップと同時交換必要
2	100007401	ﾌｭｰｴﾙﾌｨﾙﾀｰ　　K180		1	200	
3	100163101	ﾀﾝｸｷｬｯﾌﾟ K180（旧）		1	0	新フューエルタンクとは互換無
3	100262901	Ｋエンジン用燃料タンクキャップ		1	400	新フューエルタンクと同時交換で互換有
4	100007601	ﾌｭｰｴﾙﾀﾝｸｼﾞｮｲﾝﾄ　K100		1	200	(N)
5	100007701	クリップ K100		2	200	内径φ8 (N)
6	100007801	ﾌｭｰｴﾙﾁｭｰﾌﾞ K180	φ4*φ8*φ160	1	300	φ4Xφ8Xφ160 (N)
7	100007901	ﾎﾞﾙﾄ　　K180	M6*32	1	200	M6X32 (N)
8	100006901	ﾅｯﾄ　　K100	M6	2	200	M6X32 (N)
9	100042001	ﾗﾊﾞｰｻﾎﾟｰﾀｰK100,K210		1	200	(N)

Copyright(c) KOSHIN Ltd. All Rights Reserved.

□単価記入なき部品の販売は行っておりません。
□単価は予告なく変更することがあります。
□表示価格に消費税は含まれておりません。
□送料は別途料金がかかります。

9 フライホイール／イグニッションコイル (JCE) KOSHIN K180-A1-K

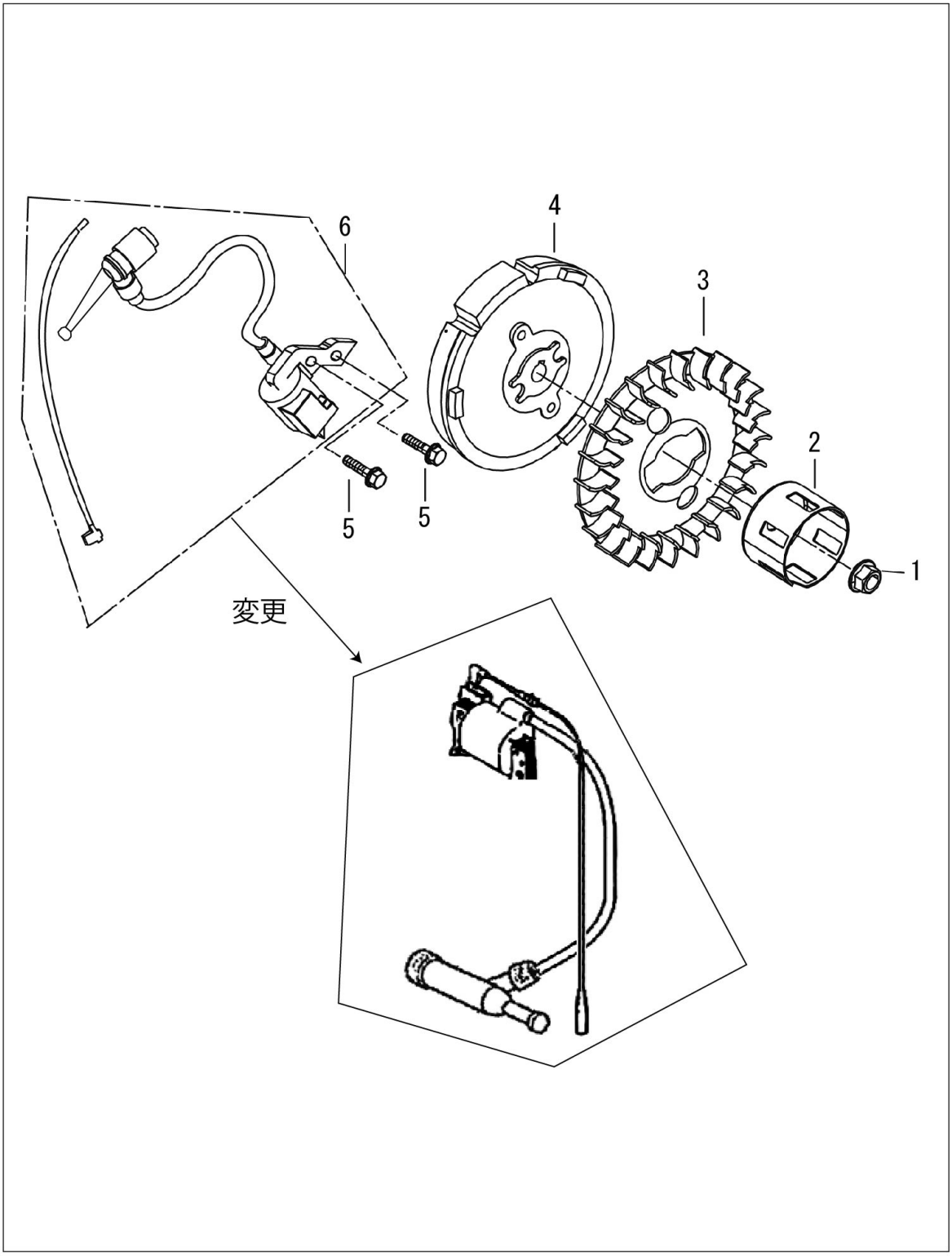

KOSHIN

19.04

Copyright(c) KOSHIN Ltd. All Rights Reserved.

□単価記入なき部品の販売は行っておりません。
□単価は予告なく変更することがあります。
□表示価格に消費税は含まれておりません。
□送料は別途料金がかかります。

No.	品番	品名	規格・材質	構成数	定価	備考
1	100008001	ﾌﾗｲﾎｲｰﾙﾅｯﾄ　K180		1	200	M4X1.5 (N)
2	100042102	ｽﾀｰﾀｰﾌﾟｰﾘｰ　K180		1	300	
3	100008201	K210 ｸｰﾘﾝｸﾞﾌｧﾝ		1	300	
4	100008301	ﾌﾗｲﾎｲｰﾙ		1	2,200	
5	100042201	K210 ﾌﾗﾝｼﾞﾎﾞﾙﾄ		2	200	M6X25 (N)
6	100008501	ｲｸﾞﾆｯｼｮﾝｺｲﾙ K180 K210		1	1,200	

Copyright(c) KOSHIN Ltd. All Rights Reserved.

□単価記入なき部品の販売は行っておりません。
□単価は予告なく変更することがあります。
□表示価格に消費税は含まれておりません。
□送料は別途料金がかかります。

10 コントロール

(JCE) KOSHIN K180-A1-K

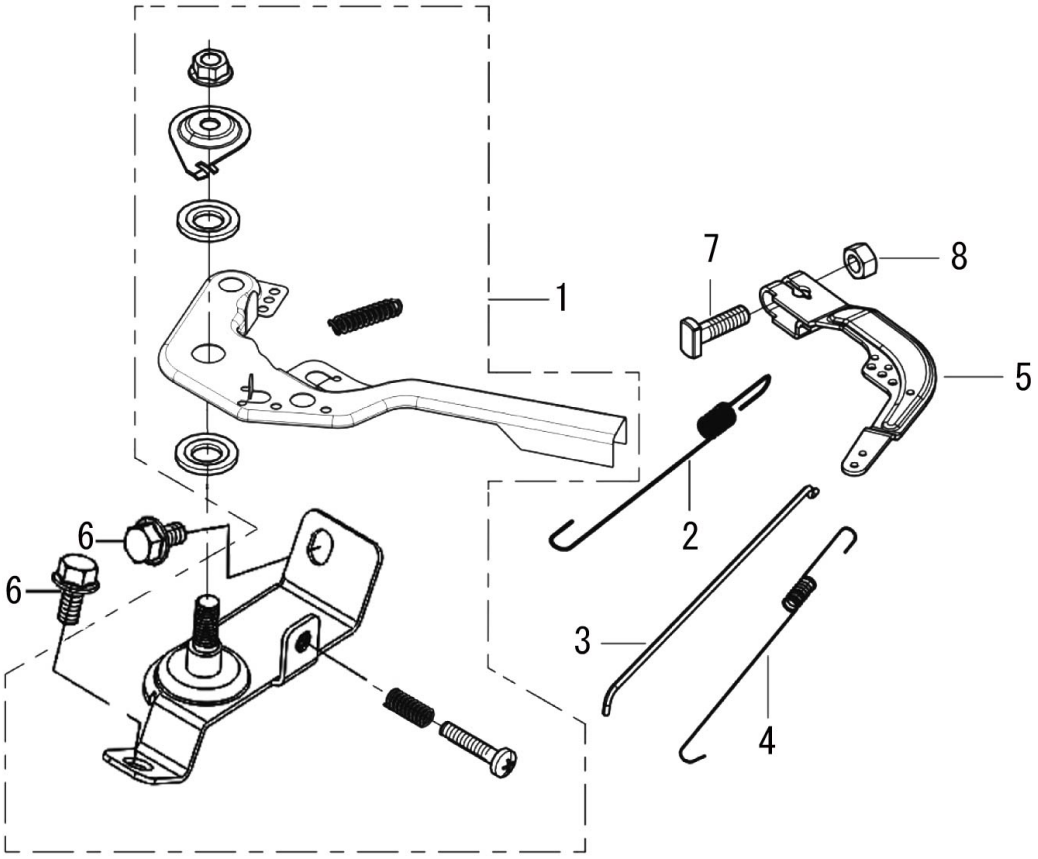

KOSHIN

19.04

Copyright(c) KOSHIN Ltd. All Rights Reserved.

□単価記入なき部品の販売は行っておりません。 □単価は予告なく変更することがあります。

□表示価格に消費税は含まれておりません。 □送料は別途料金がかかります。

No.	品番	品名	規格・材質	構成数	定価	備考
1	100077701	ｺﾝﾄﾛｰﾙASSY K180		1	800	
2	100042301	K210 ｶﾞﾊﾞﾅｽﾌﾟﾘﾝｸﾞ K210		1	200	(N)
3	100008801	ｶﾞﾊﾞﾅﾛｯﾄﾞ K180		1	200	(N)
4	100008901	ｽﾛｯﾄﾙﾘﾀｰﾝｽﾌﾟﾘﾝｸﾞ K180		1	200	(N)
5	100009001	ｶﾞﾊﾞﾅｱｰﾑ K180		1	200	(N)
6	100041401	K210 ﾌﾗﾝｼﾞﾎﾞﾙﾄ		2	200	M6X10 (N)
7	100009101	ｶﾞﾊﾞﾅｱｰﾑﾎﾞﾙﾄ K180		1	200	(N)
8	100006901	ﾅｯﾄ K100	M6	1	200	M6 (N)

Copyright(c) KOSHIN Ltd. All Rights Reserved.

□単価記入なき部品の販売は行っておりません。
□単価は予告なく変更することがあります。
□表示価格に消費税は含まれておりません。
□送料は別途料金がかかります。

11 ツール

(JCE) KOSHIN K180-A1-K

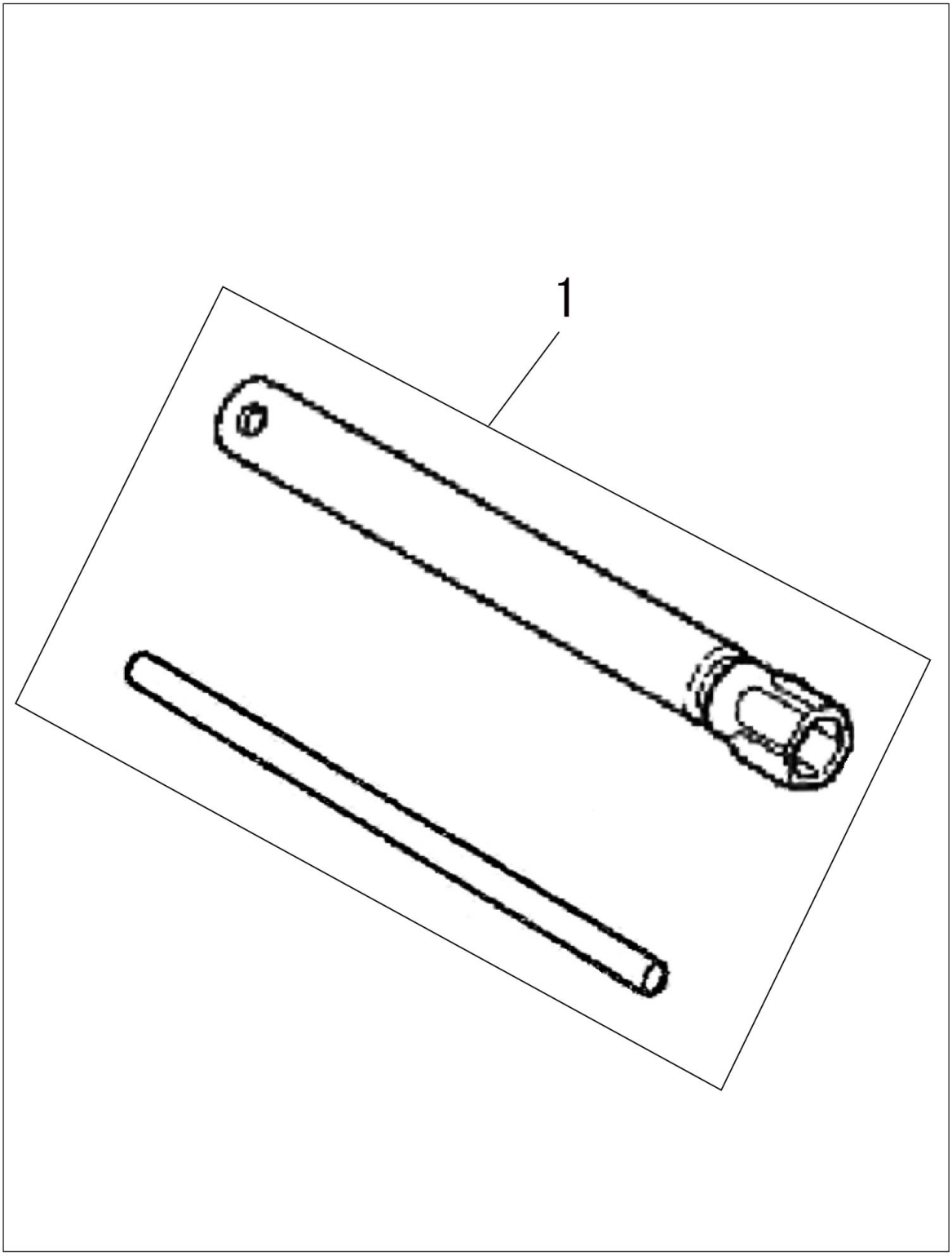

KOSHIN

19.04

Copyright(c) KOSHIN Ltd. All Rights Reserved.

□単価記入なき部品の販売は行っておりません。
□単価は予告なく変更することがあります。
□表示価格に消費税は含まれておりません。
□送料は別途料金がかかります。

No.	品番	品名	規格・材質	構成数	定価	備考
1	100009601	ﾌﾟﾗｸﾞﾚﾝﾁ K210　K100		1	500	
00	100031904	K180,K210取説		1	0	(N)

Copyright(c) KOSHIN Ltd. All Rights Reserved.