PITT Qube

RV-15-AAA-1

□単価記入なき部品の販売は行っておりません。

□単価は予告なく変更することがあります。

□表示価格に消費税は含まれておりません。

□送料は別途料金がかかります。

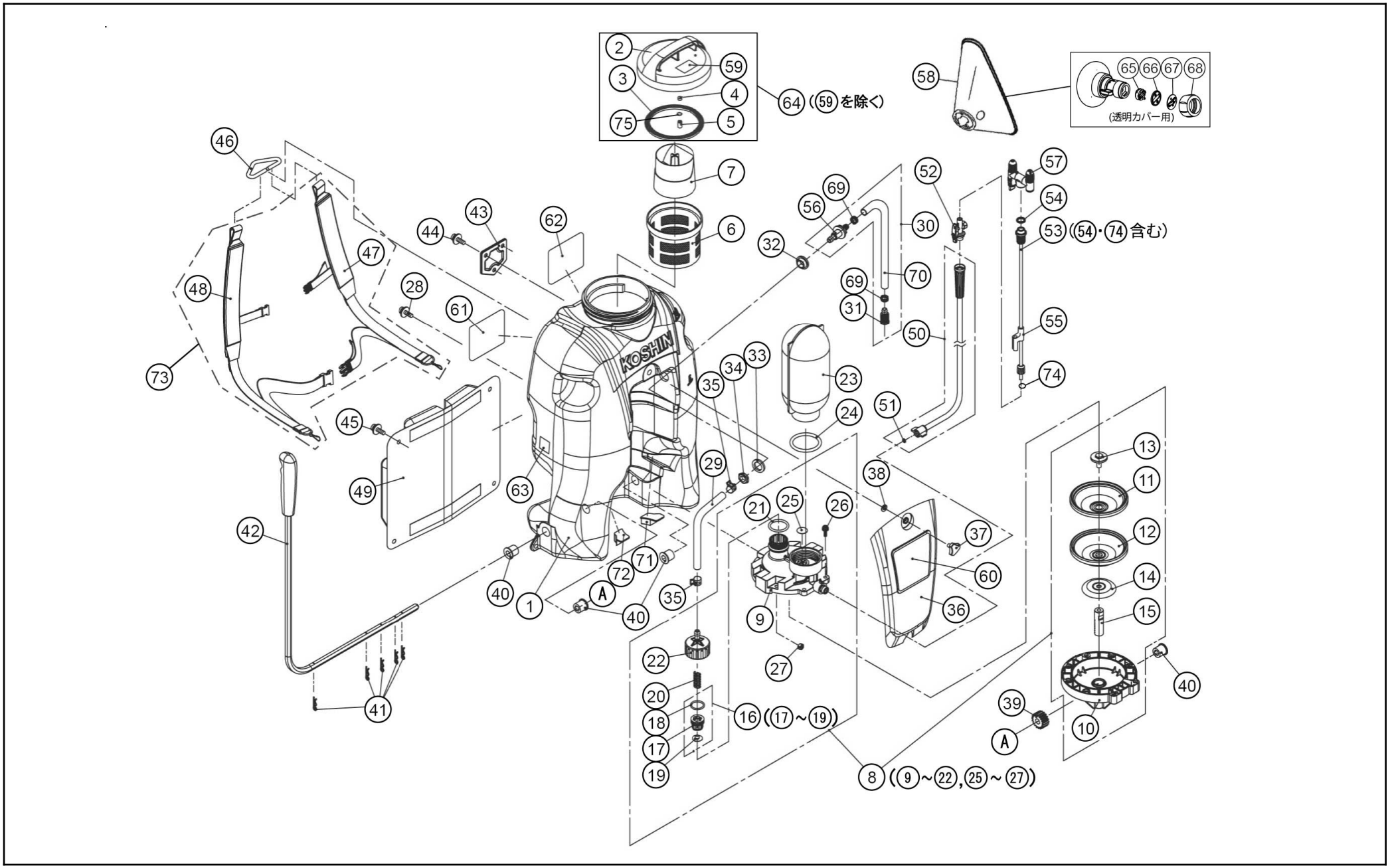

Copyright(c) KOSHIN Ltd. All Rights Reserved.

2025/04/10 09:44:08

□単価記入なき部品の販売は行っておりません。
□単価は予告なく変更することがあります。
□表示価格に消費税は含まれておりません。
□送料は別途料金がかかります。

No.	品番	品名	規格・材質	構成数	定価	備考
1	045257201	RV-15１５リットルタンク	PE ﾅﾁｭﾗﾙ	1	7,100	
2	045233302	MS-10VE タンクキャップ	PP 赤色DIC-156	1	0	ｸﾐで供給
3	045014003	KK-18X ﾀﾝｸｷｬｯﾌﾟﾊﾟｯｷﾝ	NBR	1	500	(N)
4	045078401	RM-10ブリーザースポンジ		1	200	(N)
5	040048003	HS-251 ストレーナー	PP 白	1	200	(N)
6	045093305	KK-18Xストレーナー	PE	1	1,400	
7	045080804	RM-15計量カップ	PP 透明	1	400	
8	045846006	RV-10 ﾎﾟﾝﾌﾟｸﾐ		1	6,400	
9	045251804	RV-10ポンプ上部	PP 黒	1	2,100	
10	045251901	RV-10ポンプ下部	PP 黒	1	2,100	
11	045252101	RV-10 ﾀﾞｲﾔﾌﾗﾑｶﾊﾞｰ	EVA	1	400	(N)
12	045252001	RV-10 ﾀﾞｲﾔﾌﾗﾑ	EPDM	1	1,900	
13	045252302	RV-10ラック固定ボルト	SUS	1	900	(N)
14	045253502	RV-10ダイヤフラム押し板	SS	1	300	(N)
15	045252203	RV-10ラック	焼結合金	1	2,200	(N)
16	045845701	RV-10 安全弁クミ		1	400	(N)
17	045252501	RV-10安全弁	PP 黒	1	200	(N)
18	045260301	Ｏリング	P22 FR	1	200	(N)
19	045259901	RV-10 吸入・吐出弁	FR	1	200	(N)
20	045256801	RV-10安全弁スプリング	SUS WPB	1	300	(N)
21	889855030	Ｏリング	Ｐ３０ NBR	1	200	(N)
22	045252603	RV-10安全弁ｷｬｯﾌﾟ	PP	1	200	

Copyright(c) KOSHIN Ltd. All Rights Reserved.

□単価記入なき部品の販売は行っておりません。 □単価は予告なく変更することがあります。

□表示価格に消費税は含まれておりません。 □送料は別途料金がかかります。

No.	品番	品名	規格・材質	構成数	定価	備考
23	045070305	RM-10 チャンバー	PE ﾅﾁｭﾗﾙ	1	500	
24	889955045	Oﾘﾝｸﾞ	G45 NBR	1	200	(N)
25	045259901	RV-10 吸入・吐出弁	FR	1	200	(N)
26	045262301	３点セムス十字穴付きナベ小ネジ	SUS M5×22	8	200	(N)
27	827405006	六角ナット	M6 1 種中 SUS	1	200	(N)
28	045265601	３点セムス十字穴付きナベ小ネジ	SUS M6×16	1	200	(N)
29	045261504	RV-10ポンプ吸入ホース	PVC 透明ホース	1	300	(N)
30	045715601	RV-15タンク内吸入ホースクミ A		1	900	
31	045328601	RV-10吸入ｽﾄﾚｰﾅｰ	PP	1	200	(N)
32	045227802	JS-10 フランジパッキン	FR	1	600	(N)
33	045020601	MS-4 さらばね座金	SUS φ14×φ28×T1	1	200	(N)
34	045020402	MS-4 バイパスナット	BS	1	200	(N)
35	045262601	RV-10板クリップ	SK5	2	200	(N)
36	045252702	RV-10ポンプカバー	PP （赤）	1	400	
37	045102402	KK-18X ﾉﾌﾞﾎﾞﾙﾄ	M6×10	1	300	
38	045239201	KK-10V ノブボルトワッシャー	PVC	1	200	(N)
39	045252401	RV-10ギヤ	SUS	1	2,200	(N)
40	045253004	RV-10ハンドルスリーブ	PP黒	4	200	(N)
41	045267005	RV-10スナップピン	SUS WPB	5	200	(N)
42	045845801	RV-10 ハンドルクミ		1	1,500	
43	045074202	RM-10 フックプレート	SUS	1	1,100	(N)
44	045265701	３点セムス十字穴付きナベ小ネジ	SUS M6×10	3	200	(N)

Copyright(c) KOSHIN Ltd. All Rights Reserved.

□単価記入なき部品の販売は行っておりません。 □単価は予告なく変更することがあります。

□表示価格に消費税は含まれておりません。 □送料は別途料金がかかります。

No.	品番	品名	規格・材質	構成数	定価	備考
45	045265801	３点セムス十字穴付きナベ小ネジ	SUS M6×12	4	200	(N)
46	045015302	MS-4 ベルトフック	SUS	1	1,500	(N)
47	045837101	KK-10Vｼｮﾙﾀﾞｰﾍﾞﾙﾄｸﾐﾐｷﾞ(ｵｽ)	黒	1	1,100	
48	045837001	KK-10Vｼｮﾙﾀﾞｰﾍﾞﾙﾄｸﾐﾋﾀﾞﾘ(ﾒｽ)	黒	1	1,100	
49	045259801	RV-10 背当てパット		1	1,600	
50	045846103	RV-10吐出ホースクミ		1	1,000	
51	045053201	KK小ﾊﾟｯｷﾝ	PVC	1	200	(N)
52	0408808	PA-179 HS-Wﾉｽﾞﾙ本体ｸﾐ		1	800	PA-179(4971770-402126)
53	0109282	PA-287 ノズルパイプ組（長さ:60CM)		1	3,100	PA-287(4971770-107823)
54	045106802	KK ﾉｽﾞﾙﾊﾟｲﾌﾟﾊﾟｯｷﾝ	NBR 赤	1	200	(N)
55	045248202	DK-10 ノズルスタンド	PP ｸﾞﾚｰDIC-G144	1	200	(N)
56	045253102	RV-10吸入配管アダプタ	PP	1	200	(N)
57	0109283	PA-288 ２頭口噴口（１頭口切替）組		1	1,500	PA-288(4971770-107830)
58	0108758	PA-105 ｶﾊﾞｰﾂｷｱﾜﾌﾝｺｳ		1	2,800	PA-105(4971770-101869)
59	045020301	MS-4 使用水注意ﾗﾍﾞﾙ	廃番	1	0	(N)
60	045259201	RV-15 名称ラベル(15L)		1	300	
61	045224402	KK-10V 希釈倍率ラベル		1	200	(N)
62	045264101	RV-10使用上の注意ラベル		1	200	(N)
63	045259701	RV-15 JANﾗﾍﾞﾙ(15L)	廃番	1	0	(N)
64	045700804	MS-10VEﾀﾝｸｷｬｯﾌﾟｸﾐ		1	1,100	
65	045312402	RV-10泡除草用分流板	POM 黒	1	200	透明ｶﾊﾞｰ用 (N)
66	045312602	RV-10泡除草用噴板ﾊﾟｯｷﾝ	NBR 黒	1	200	透明ｶﾊﾞｰ用 (N)

Copyright(c) KOSHIN Ltd. All Rights Reserved.

□単価記入なき部品の販売は行っておりません。
□単価は予告なく変更することがあります。
□表示価格に消費税は含まれておりません。
□送料は別途料金がかかります。

No.	品番	品名	規格・材質	構成数	定価	備考
67	045312501	RV-10泡除草用噴板		1	200	透明ｶﾊﾞｰ用 (N)
68	040072504	ＨＳ泡除草用噴口キャップ	POM 黒	1	200	白ｶﾊﾞｰ･透明ｶﾊﾞｰ共通 (N)
69	045264201	RV-10ホースバンド	SUS WPB	2	200	(N)
70	045261601	RV-10タンク内吸入ホース	PVC	1	300	(N)
71	045281801	RV-10 クッションゴム（右）	NBR	1	200	(N)
72	045281701	RV-10 クッションゴム（左）	NBR	1	200	(N)
73	045389101	KK-10V ｼｮﾙﾀﾞｰﾍﾞﾙﾄｸﾐ左右		1	2,100	
74	889855009	Oﾘﾝｸﾞ	P9 NBR	1	200	(N)
75	045368201	JS-10タンクキャップ弁	ﾅﾁｭﾗﾙ 透明 PVC	1	200	(N)
00	045259303	RVシリーズ取扱説明書		1	0	(N)

Copyright(c) KOSHIN Ltd. All Rights Reserved.