PITT Qube

SS-4-AAA-1

□単価記入なき部品の販売は行っておりません。

□単価は予告なく変更することがあります。

□表示価格に消費税は含まれておりません。

□送料は別途料金がかかります。

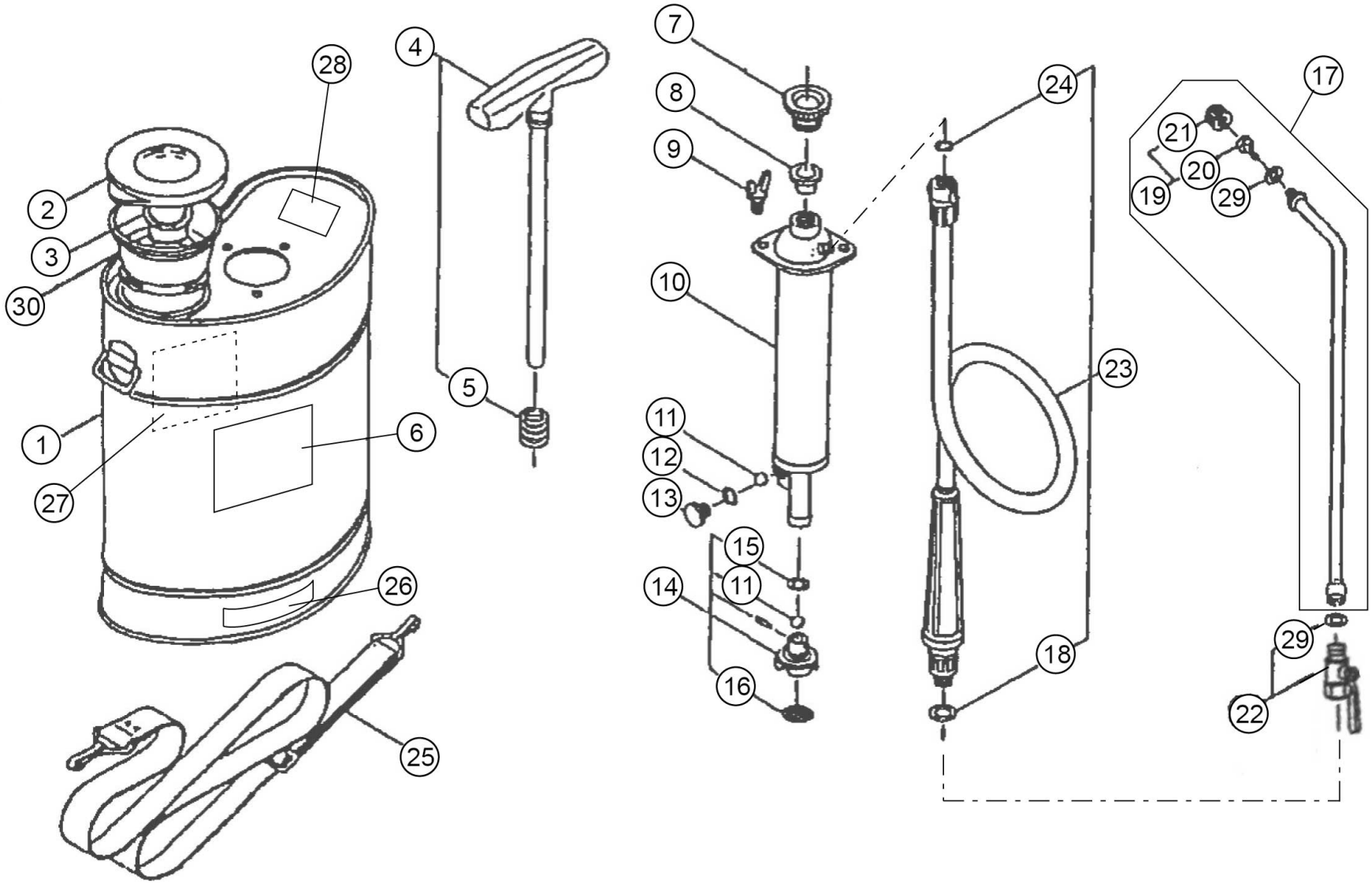

Copyright(c) KOSHIN Ltd. All Rights Reserved.

2025/03/26 11:05:04

□単価記入なき部品の販売は行っておりません。
□単価は予告なく変更することがあります。
□表示価格に消費税は含まれておりません。
□送料は別途料金がかかります。

No.	品番	品名	規格・材質	構成数	定価	備考
1	042005401	SS-4薬液タンク	SUS	1	0	
2	042010201	SS-4 ジョーゴ蓋		1	500	(N)
3	042005601	SSコシアミ	PP	1	500	(N)
4	042800402	SS-4ピストンクミ		1	2,400	
5	042005901	SS-4ピストンスプリング	SUS	1	400	(N)
6	042000502	SS-4共通名称ラベル	80×95	1	200	(N)
7	042006001	SS-4グランド	ZDC	1	900	(N)
8	042006101	SS-4Ｌゴム	NBR	1	400	(N)
9	042006201	SS蝶ネジ	BSBF	2	400	(N)
10	042006301	SS-4チャンバー	BST	1	0	
11	042006401	SS弁球5/16	SUS304	2	400	(N)
12	889855007	Oﾘﾝｸﾞ	P7 NBR	1	200	(N)
13	042006601	SS弁蓋	BSBM	1	400	(N)
14	042800601	SS-4吸水弁クミ		1	1,000	
15	042006701	SSＯリング	P12.5 NBR	1	200	(N)
16	042006801	SS-4アミ	SUS304	1	200	(N)
17	042800702	SS-4ノズルパイプクミ		1	1,300	
18	042007001	SSＯリング	P8 NBR	1	200	(N)
19	042800801	SS-4噴口クミ		1	600	
20	042007101	SS-4噴口中子	BSBM	1	200	(N)
21	042007201	SS-4噴口キャップ	BSBM ｸﾛﾑﾒｯｷ	1	400	(N)
22	042804401	SS-4 ボールコッククミ		1	1,100	(N)

Copyright(c) KOSHIN Ltd. All Rights Reserved.

□単価記入なき部品の販売は行っておりません。
□単価は予告なく変更することがあります。
□表示価格に消費税は含まれておりません。
□送料は別途料金がかかります。

No.	品番	品名	規格・材質	構成数	定価	備考
23	042800901	SS-4ホースクミ	M10	1	2,000	
24	889855005	Oﾘﾝｸﾞ	P5 NBR	1	200	(N)
25	042007701	SS肩掛けバンド	ﾅｲﾛﾝ（黒）	1	1,400	
26	042000602	SS-4-AAA-1 型式JANラベル		1	0	(N)
27	042001902	SS注意ラベル		1	200	(N)
28	042002201	SS水漏れ注意ラベル		1	200	(N)
29	042015001	SS-4平パッキン	12×8.5×1.5	2	200	(N)
30	042010101	SS-4 ジョーゴ		1	500	
00	0208636	PA-448 SS-4 パッキンセット)		1	800	PA-448(4971770-201361)
00	042000403	SS共通取説	B3両面印刷十字折り	1	0	(N)

Copyright(c) KOSHIN Ltd. All Rights Reserved.