□単価記入なき部品の販売は行っておりません。
□表示価格に消費税は含まれておりません。
□単価は予告なく変更することがあります。
□送料は別途料金がかかります。

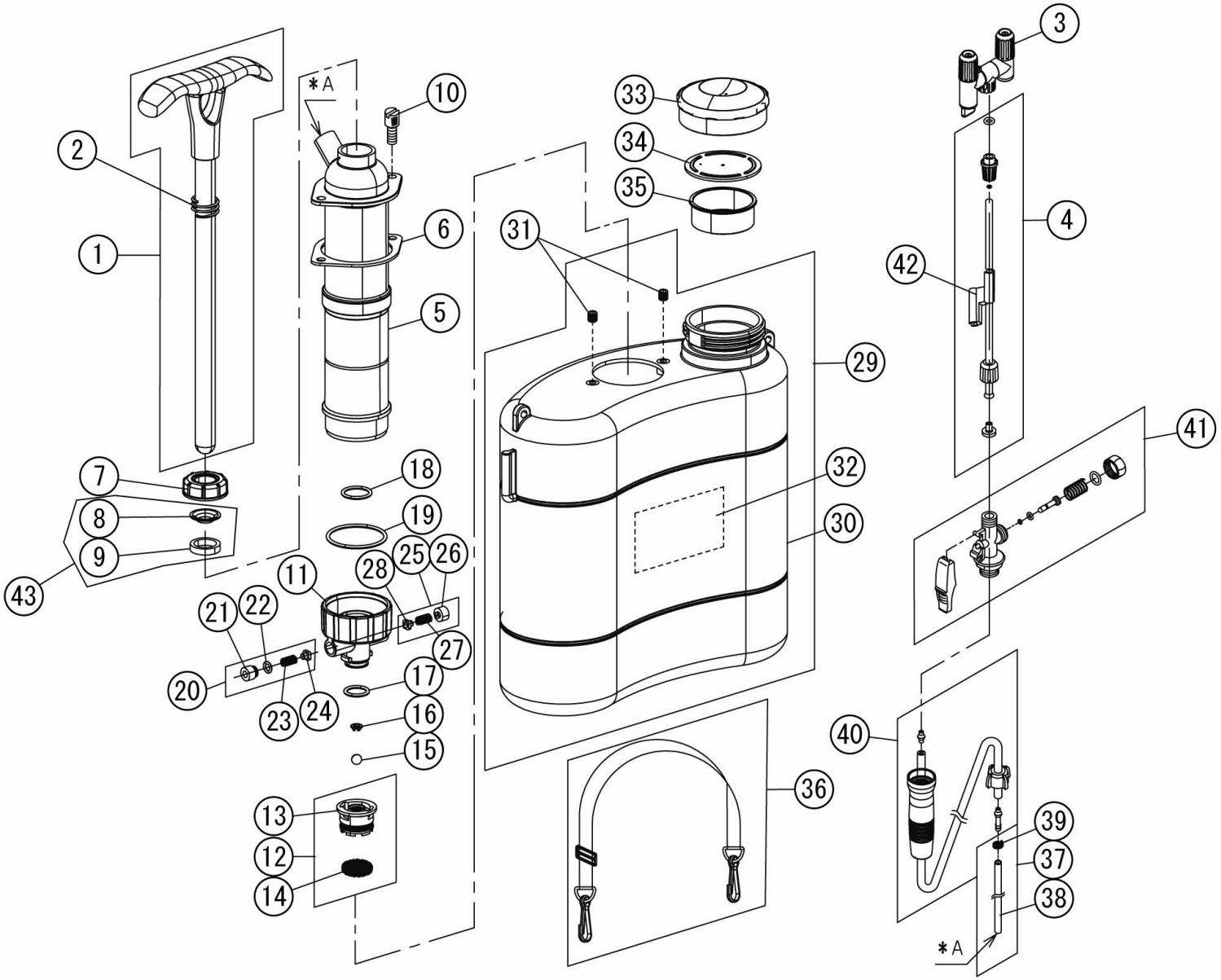


Copyright(c) KOSHIN Ltd. All Rights Reserved.

□単価記入なき部品の販売は行っておりません。
□単価は予告なく変更することがあります。
□表示価格に消費税は含まれておりません。
□送料は別途料金がかかります。

| No. | 品番 | 品名 | 規格・材質 | 構成数 | 定価 | 備考 |
|---|---|---|---|---|---|---|
| 1 | 042801901 | SS-5Pハンドルクミ | | 1 | 2,000 | |
| 2 | 042010501 | SS-5P ﾊﾝﾄﾞﾙｽﾌﾟﾘﾝｸﾞ | SWP | 1 | 300 | (N) |
| 3 | 042802801 | SS-5P２頭口噴口切替クミ | | 1 | 1,300 | (N) |
| 4 | 042802701 | SS-5Pノズルクミ | | 1 | 1,800 | |
| 5 | 042010601 | SS-5P ｼﾘﾝﾀﾞ | PP | 1 | 1,400 | |
| 6 | 042010701 | SS-5P ｼﾘﾝﾀﾞﾊﾟｯｷﾝ | NBR | 1 | 300 | (N) |
| 7 | 042010801 | SS-5P ﾊﾟｯｷﾝｷｬｯﾌﾟ | POM | 1 | 200 | (N) |
| 8 | 042010901 | SS-5P L型ﾊﾟｯｷﾝ | FEP | 1 | 300 | (N) |
| 9 | 042011001 | SS-5P ﾊﾟｯｷﾝｺﾞﾑ | NBR | 1 | 200 | (N) |
| 10 | 042011101 | SS-5Pｼﾘﾝﾀﾞｰﾎﾞﾙﾄ | | 2 | 700 | (N) |
| 11 | 042011201 | SS-5P ｼﾘﾝﾀﾞｷｬｯﾌﾟ | PP | 1 | 400 | |
| 12 | 042802001 | SS-5P ｽﾄﾚｰﾅｰｸﾐ | | 1 | 300 | |
| 13 | 042011301 | SS-5P ｽﾄﾚｰﾅｰ本体 | POM | 1 | 200 | |
| 14 | 042011401 | SS-5P ｽﾄﾚｰﾅｰﾒｯｼｭ | SUS | 1 | 200 | (N) |
| 15 | 042011501 | SS-5P吸入弁球 | BS | 1 | 200 | (N) |
| 16 | 042011601 | SS-5P球押え | POM | 1 | 200 | (N) |
| 17 | 042012101 | SS-5P Oﾘﾝｸﾞ | P16 NBR | 1 | 200 | (N) |
| 18 | 889855020 | Oﾘﾝｸﾞ | P20 NBR | 1 | 200 | (N) |
| 19 | 042012301 | SS-5P Oﾘﾝｸﾞ | NBR AS568-131.5 | 1 | 200 | (N) |
| 20 | 042802101 | SS-5P吐出弁クミ | | 1 | 500 | (N) |
| 21 | 042011701 | SS-5P吐出弁キャップ | | 1 | 200 | (N) |
| 22 | 042012401 | SS-5P Oﾘﾝｸﾞ | FR P6 | 1 | 200 | (N) |

Copyright(c) KOSHIN Ltd. All Rights Reserved.

□単価記入なき部品の販売は行っておりません。 □単価は予告なく変更することがあります。

□表示価格に消費税は含まれておりません。 □送料は別途料金がかかります。

| No. | 品番 | 品名 | 規格・材質 | 構成数 | 定価 | 備考 |
|---|---|---|---|---|---|---|
| 23 | 042011801 | SS-5P吐出弁スプリング | SUS | 1 | 200 | (N) |
| 24 | 042011901 | SS-5P弁 | FR | 1 | 200 | (N) |
| 25 | 042802201 | SS-5P安全弁クミ | | 1 | 400 | (N) |
| 26 | 042013801 | SS-5P安全弁キャップ | PA | 1 | 200 | (N) |
| 27 | 042012001 | SS-5P安全弁ｽﾌﾟﾘﾝｸﾞ | SUS | 1 | 200 | (N) |
| 28 | 042011901 | SS-5P弁 | FR | 1 | 200 | (N) |
| 29 | 042802301 | SS-5Pタンククミ | | 1 | 3,200 | |
| 30 | 042012501 | SS-5Pタンク | HDPE | 1 | 2,700 | |
| 31 | 042012601 | SS-5Pｲﾝｻｰﾄﾈｼﾞ | BSP | 2 | 200 | (N) |
| 32 | 042012701 | SS-5Pラベル | ﾃﾄﾛﾝﾌｨﾙﾑ | 1 | 300 | (N) |
| 33 | 042012801 | SS-5P ﾀﾝｸｷｬｯﾌﾟ | PP | 1 | 300 | |
| 34 | 042012901 | SS-5P ﾀﾝｸｷｬｯﾌﾟﾊﾟｯｷﾝ | NBR | 1 | 200 | (N) |
| 35 | 042013001 | SS-5P ｽﾄﾚｰﾅｰ | PE | 1 | 300 | (N) |
| 36 | 042802401 | SS-5Pベルトクミ | | 1 | 800 | |
| 37 | 042802501 | SS-5P吸入ホースクミ | | 1 | 300 | (N) |
| 38 | 042013101 | SS-5P 吸入ホース | PVC | 1 | 200 | (N) |
| 39 | 040005301 | HS-601 吸入ホースバンド | SUS | 1 | 200 | (N) |
| 40 | 042802601 | SS-5P吐出ホースクミ | | 1 | 600 | |
| 41 | 040822102 | HS ノズル本体クミ | | 1 | 800 | PA-185(4971770-400610) |
| 42 | 045248201 | DK-10 ﾉｽﾞﾙｽﾀﾝﾄﾞ | ｸﾞﾚｰ DIC G-144 | 1 | 200 | (N) |
| 43 | 0109773 | PA-325 SS-5PＬ型パッキンセット | | 1 | 500 | PA-325(4971770-102736) |
| 00 | 042013401 | SS-5P 取説 | | 1 | 200 | (N) |

Copyright(c) KOSHIN Ltd. All Rights Reserved.