□単価記入なき部品の販売は行っておりません。
□表示価格に消費税は含まれておりません。
□単価は予告なく変更することがあります。
□送料は別途料金がかかります。

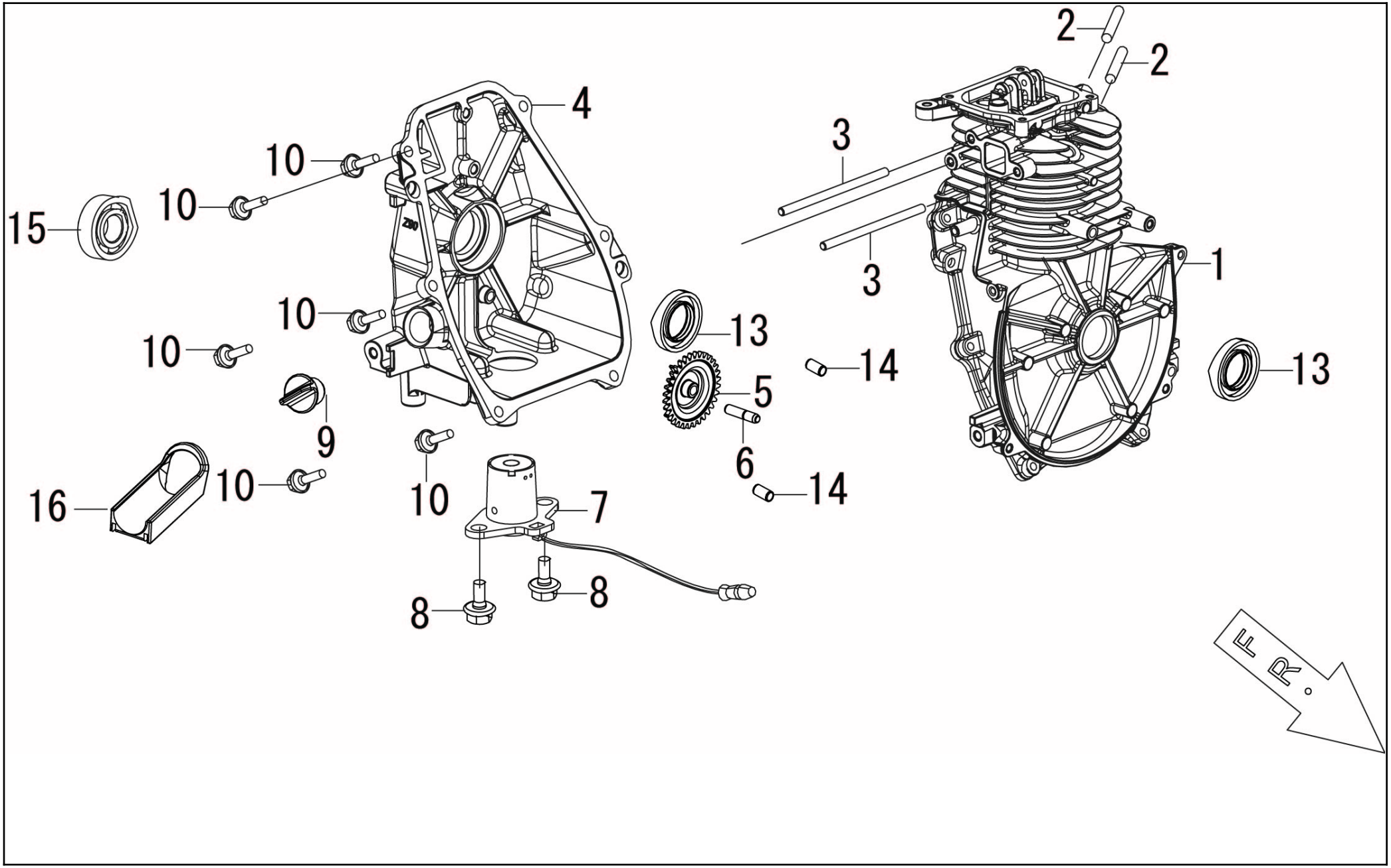

Copyright(c) KOSHIN Ltd. All Rights Reserved.

□単価記入なき部品の販売は行っておりません。
□単価は予告なく変更することがあります。
□表示価格に消費税は含まれておりません。
□送料は別途料金がかかります。

No.	品番	品名	規格・材質	構成数	定価	備考
1	100257101	クランクケース		1	10,200	
2	100103001	ｽﾀｯﾄﾞﾎﾞﾙﾄ GV-9I,16I		2	200	(N)
3	100257201	スタッドボルト		2	300	(N)
4	100257301	クランクケースカバー		1	4,900	
5	100103301	ｵｲﾙかきｷﾞｱ GV-9I		1	500	(N)
6	100103401	ｵｲﾙかきｷﾞｱ軸 GV-9I		1	400	(N)
7	100103501	ｴﾝｼﾞﾝｵｲﾙｾﾝｻｰ GV-9I		1	2,600	
8	100111201	フランジ付き六角ボルト	M6*12	2	200	(N)
9	100103701	ｵｲﾙﾌﾟﾗｸﾞ GV-9I,16I,28I		1	200	(N)
10	100103801	ﾌﾗﾝｼﾞ付き六角ﾎﾞﾙﾄ		6	200	(N)
13	100122601	ｵｲﾙｼｰﾙ GV-16I		2	400	(N)
14	100104201	ﾋﾟﾝ		2	200	(N)
15	100122701	ﾍﾞｱﾘﾝｸﾞ GV-16I		1	1,100	(N)
16	100257401	エンジンオイル抜きガイド		1	500	

Copyright(c) KOSHIN Ltd. All Rights Reserved.

□単価記入なき部品の販売は行っておりません。
□表示価格に消費税は含まれておりません。
□単価は予告なく変更することがあります。
□送料は別途料金がかかります。

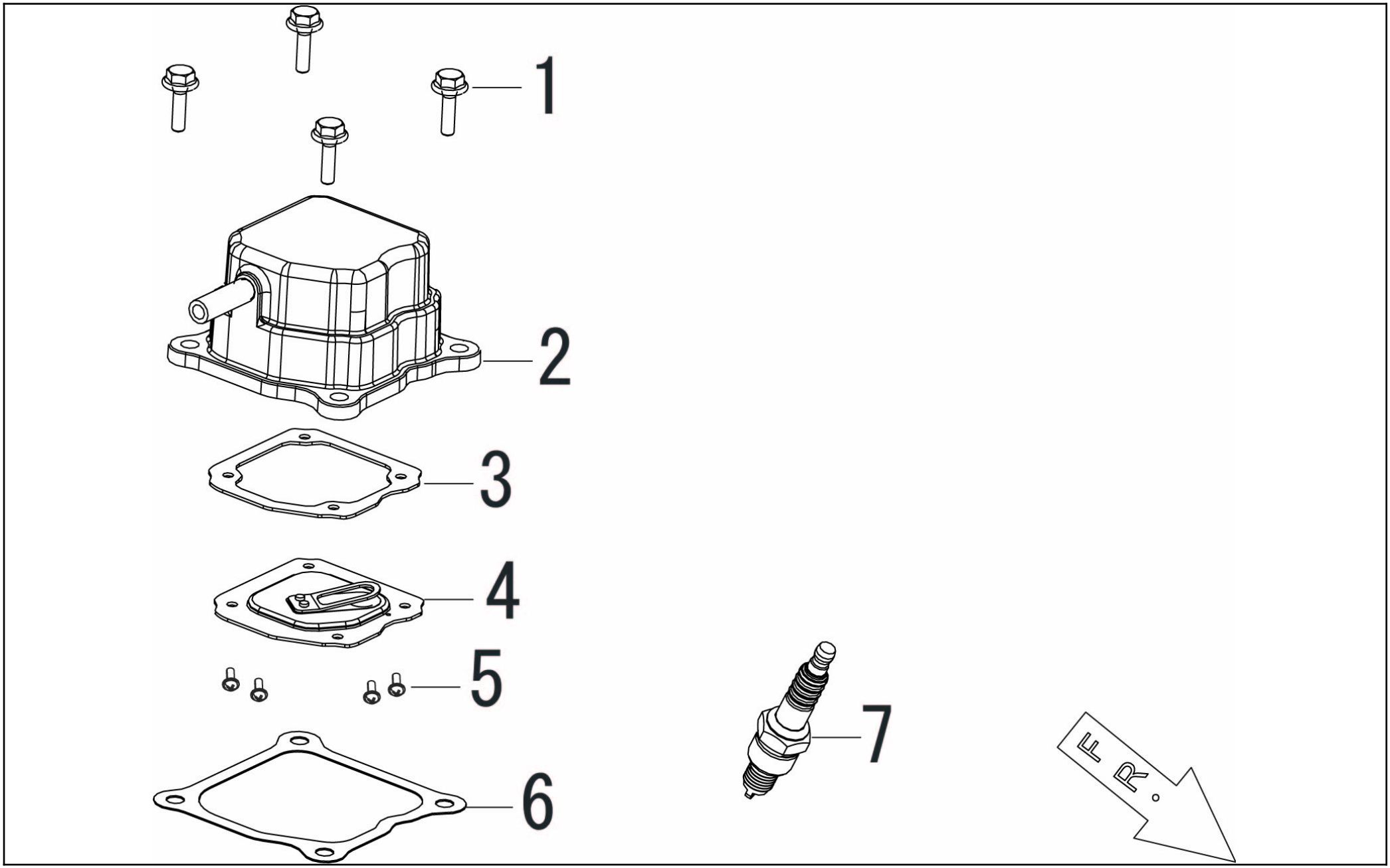

Copyright(c) KOSHIN Ltd. All Rights Reserved.

□単価記入なき部品の販売は行っておりません。
□単価は予告なく変更することがあります。
□表示価格に消費税は含まれておりません。
□送料は別途料金がかかります。

No.	品番	品名	規格・材質	構成数	定価	備考
1	100102201	ﾌﾗﾝｼﾞ付き六角ﾎﾞﾙﾄ GV-9I		4	200	(N)
2	100102301	ｼﾘﾝﾀﾞﾍｯﾄﾞｶﾊﾞｰ GV-9I		1	2,000	
3	100102401	ｶﾞｽｹｯﾄ GV-9I		1	200	(N)
4	100102501	ﾌﾞﾘｰｻﾞｰASSY GV-9I		1	600	(N)
5	100102801	十字穴付きﾅﾍﾞ小ﾈｼﾞ GV-9I,16I		4	200	(N)
6	100102601	ｼﾘﾝﾀﾞﾍｯﾄﾞｶﾊﾞｰｶﾞｽｹｯﾄ		1	300	(N)
7	100101801	点火プラグ		1	900	(N)

Copyright(c) KOSHIN Ltd. All Rights Reserved.

□単価記入なき部品の販売は行っておりません。
□単価は予告なく変更することがあります。
□表示価格に消費税は含まれておりません。
□送料は別途料金がかかります。

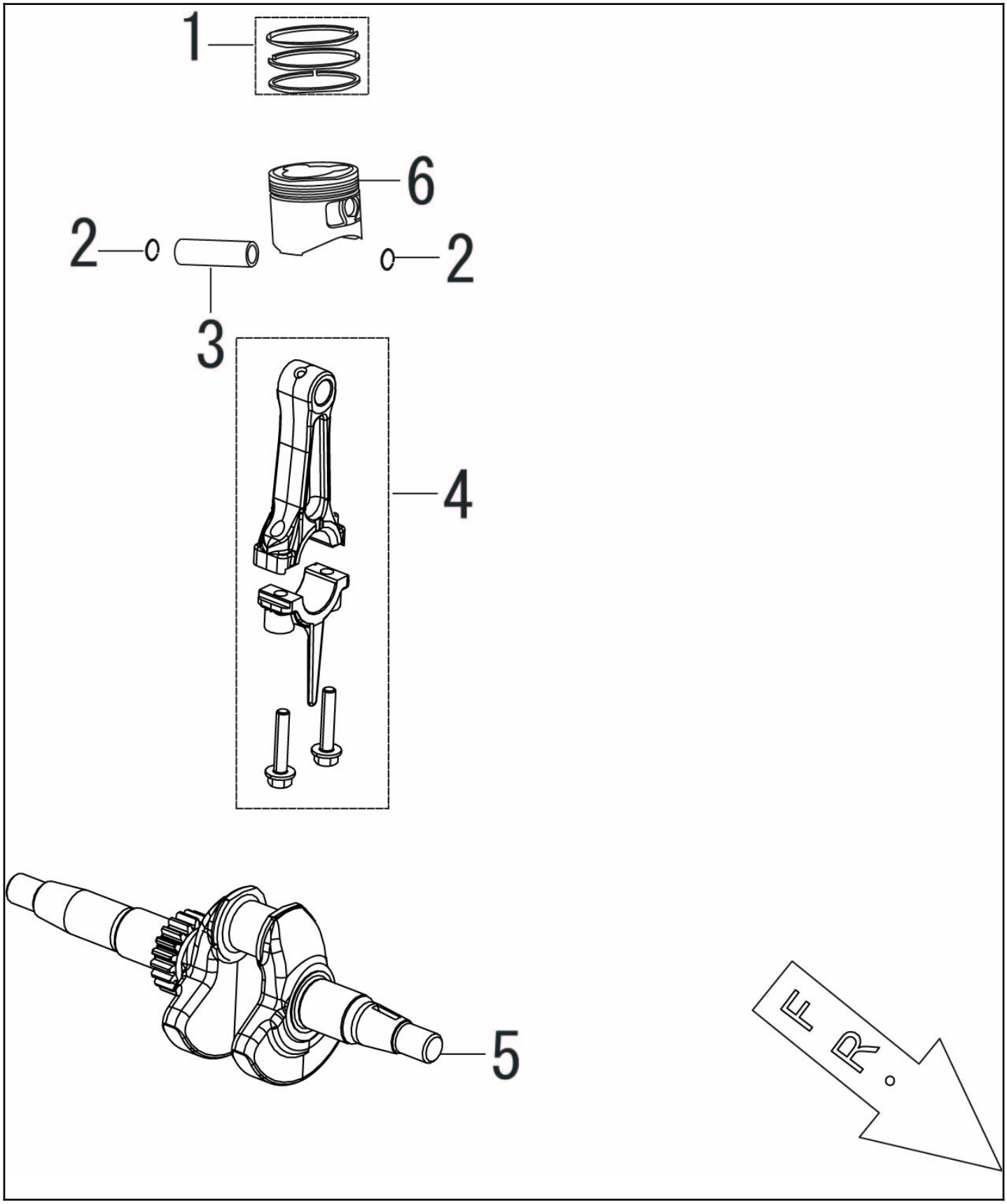

Copyright(c) KOSHIN Ltd. All Rights Reserved.

□単価記入なき部品の販売は行っておりません。
□単価は予告なく変更することがあります。
□表示価格に消費税は含まれておりません。
□送料は別途料金がかかります。

No.	品番	品名	規格・材質	構成数	定価	備考
1	100123601	ﾋﾟｽﾄﾝﾘﾝｸﾞ		1	1,400	(N)
2	100104701	ﾋﾟｽﾄﾝﾋﾟﾝｸﾘｯﾌﾟ		2	200	(N)
3	100257501	ピストンピン		1	400	(N)
4	100257601	コネクティングロッド		1	1,500	
5	100257701	クランクシャフト		1	7,000	
6	100257801	ピストン		1	2,200	

Copyright(c) KOSHIN Ltd. All Rights Reserved.

□単価記入なき部品の販売は行っておりません。
□単価は予告なく変更することがあります。
□表示価格に消費税は含まれておりません。
□送料は別途料金がかかります。

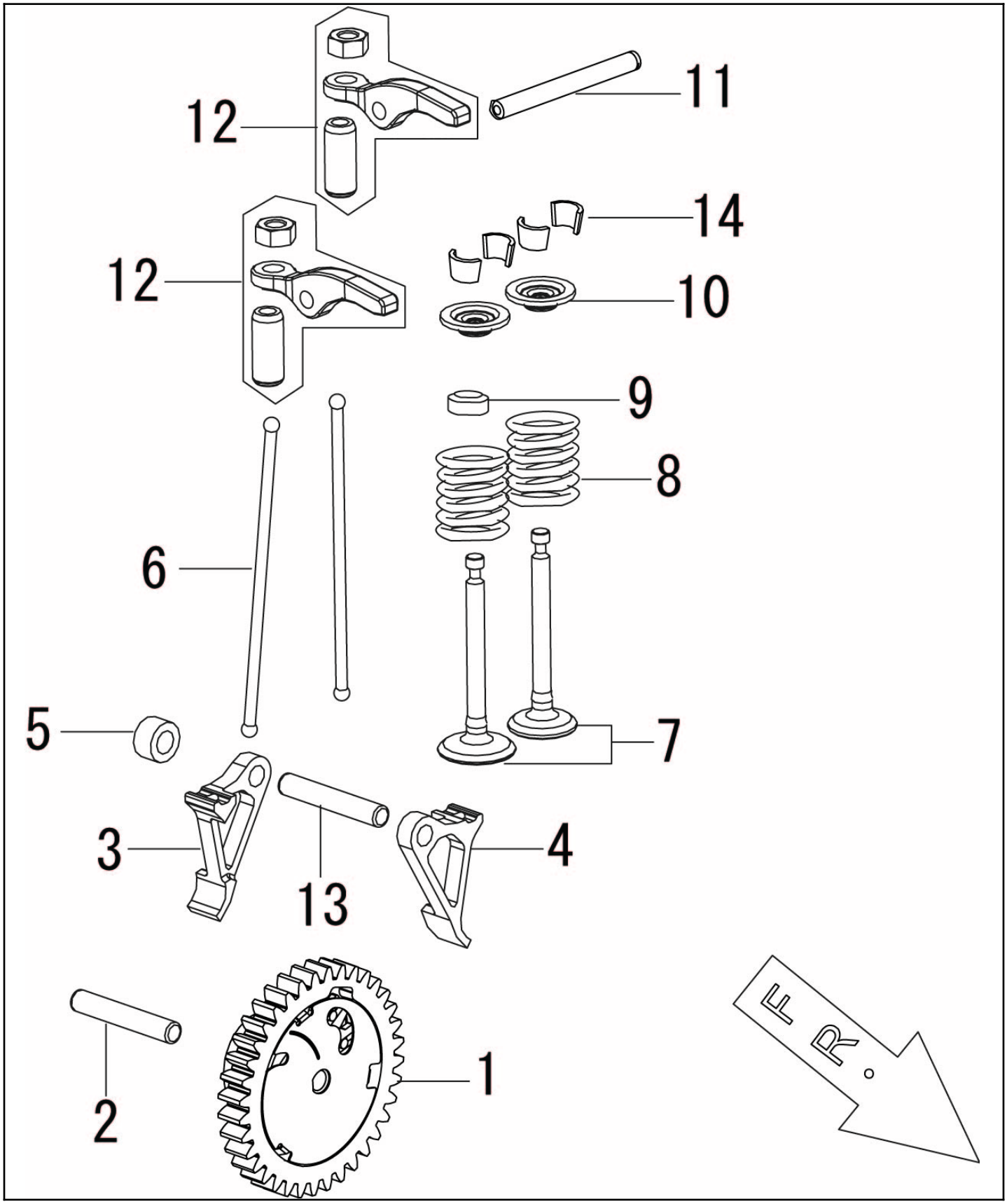

Copyright(c) KOSHIN Ltd. All Rights Reserved.

□単価記入なき部品の販売は行っておりません。
□単価は予告なく変更することがあります。
□表示価格に消費税は含まれておりません。
□送料は別途料金がかかります。

No.	品番	品名	規格・材質	構成数	定価	備考
1	100257901	カムシャフト		1	4,000	
2	100258001	カムシャフト軸		1	200	(N)
3	100258101	ロッカー		1	700	(N)
4	100258201	ロッカー		1	700	(N)
5	100105401	ﾌﾞｯｼｭ (GV-9I)		1	200	(N)
6	100258301	リフター		2	400	(N)
7	100258401	バルブ		1	1,700	(N)
8	100258501	バルブスプリング		2	200	(N)
9	100211801	K180バルブステムシール		1	500	(N)
10	100212001	バルブスプリングリテーナ		2	200	(N)
11	100258601	ロッカーシャフト		1	300	(N)
12	100106101	ﾛｯｶｰｱｰﾑ　GV-9I		2	800	(N)
13	100105101	ｶﾑｼｬﾌﾄ軸		1	200	(N)
14	100212101	クランプ		4	200	(N)

Copyright(c) KOSHIN Ltd. All Rights Reserved.

□単価記入なき部品の販売は行っておりません。
□単価は予告なく変更することがあります。
□表示価格に消費税は含まれておりません。
□送料は別途料金がかかります。

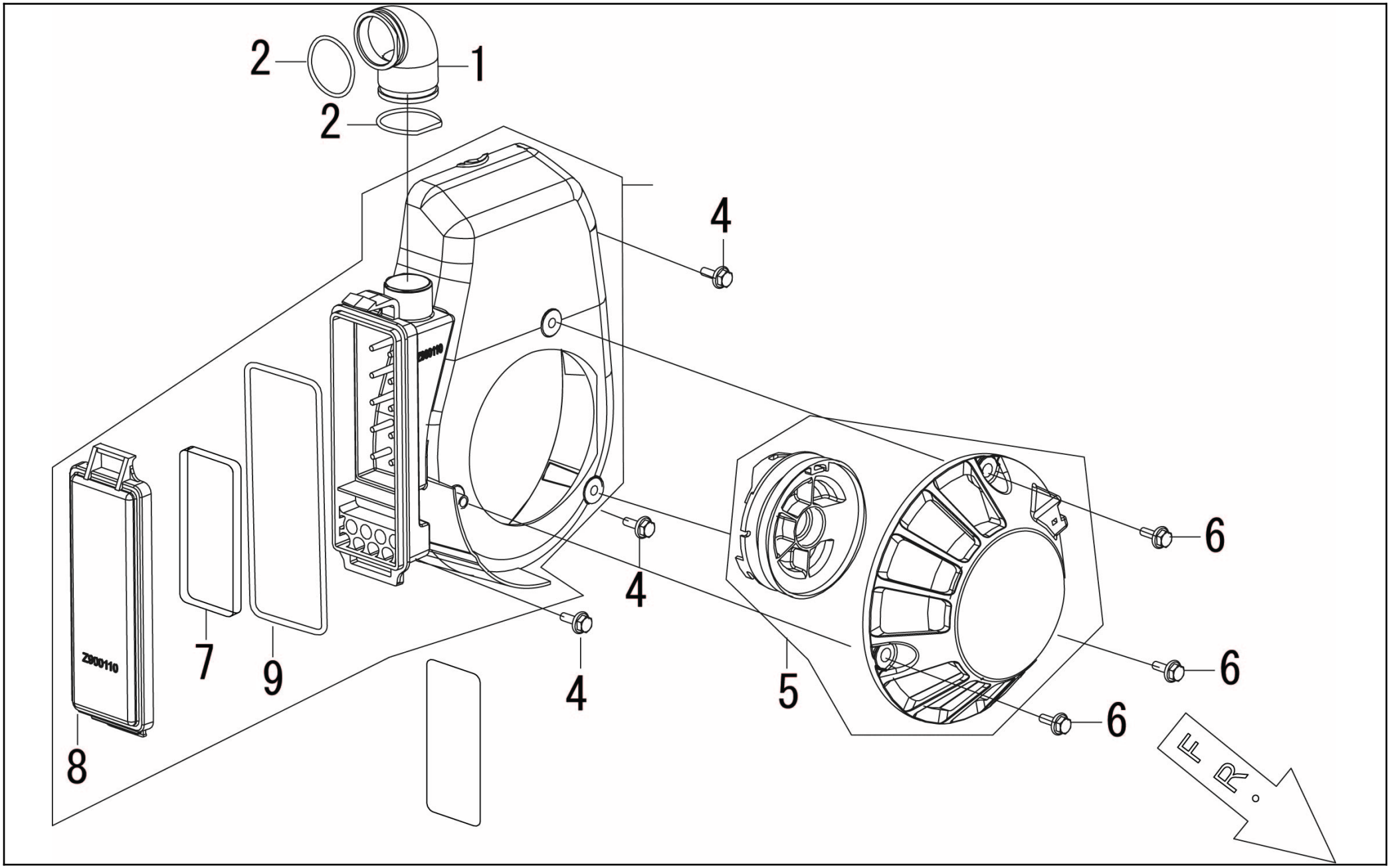

Copyright(c) KOSHIN Ltd. All Rights Reserved.

□単価記入なき部品の販売は行っておりません。
□単価は予告なく変更することがあります。
□表示価格に消費税は含まれておりません。
□送料は別途料金がかかります。

No.	品番	品名	規格・材質	構成数	定価	備考
1	100106201	吸気ﾁｭｰﾌﾞ		1	600	
2	100106301	ｸﾗﾝﾌﾟ		2	200	(N)
3	100258701	ファンカバー		1	2,400	
4	100102201	ﾌﾗﾝｼﾞ付き六角ﾎﾞﾙﾄ GV-9I		3	200	(N)
5	100106602	ﾘｺｲﾙｽﾀｰﾀｰ		1	2,400	
6	100106501	ﾌﾗﾝｼﾞ付き六角ﾎﾞﾙﾄ GV-9I		3	200	(N)
7	100258801	エアークリーナーエレメント		1	500	(N)
8	100258901	エアークリーナーカバー		1	1,100	
9	100260101	ゴム		1	200	(N)

Copyright(c) KOSHIN Ltd. All Rights Reserved.

□単価記入なき部品の販売は行っておりません。
□表示価格に消費税は含まれておりません。
□単価は予告なく変更することがあります。
□送料は別途料金がかかります。

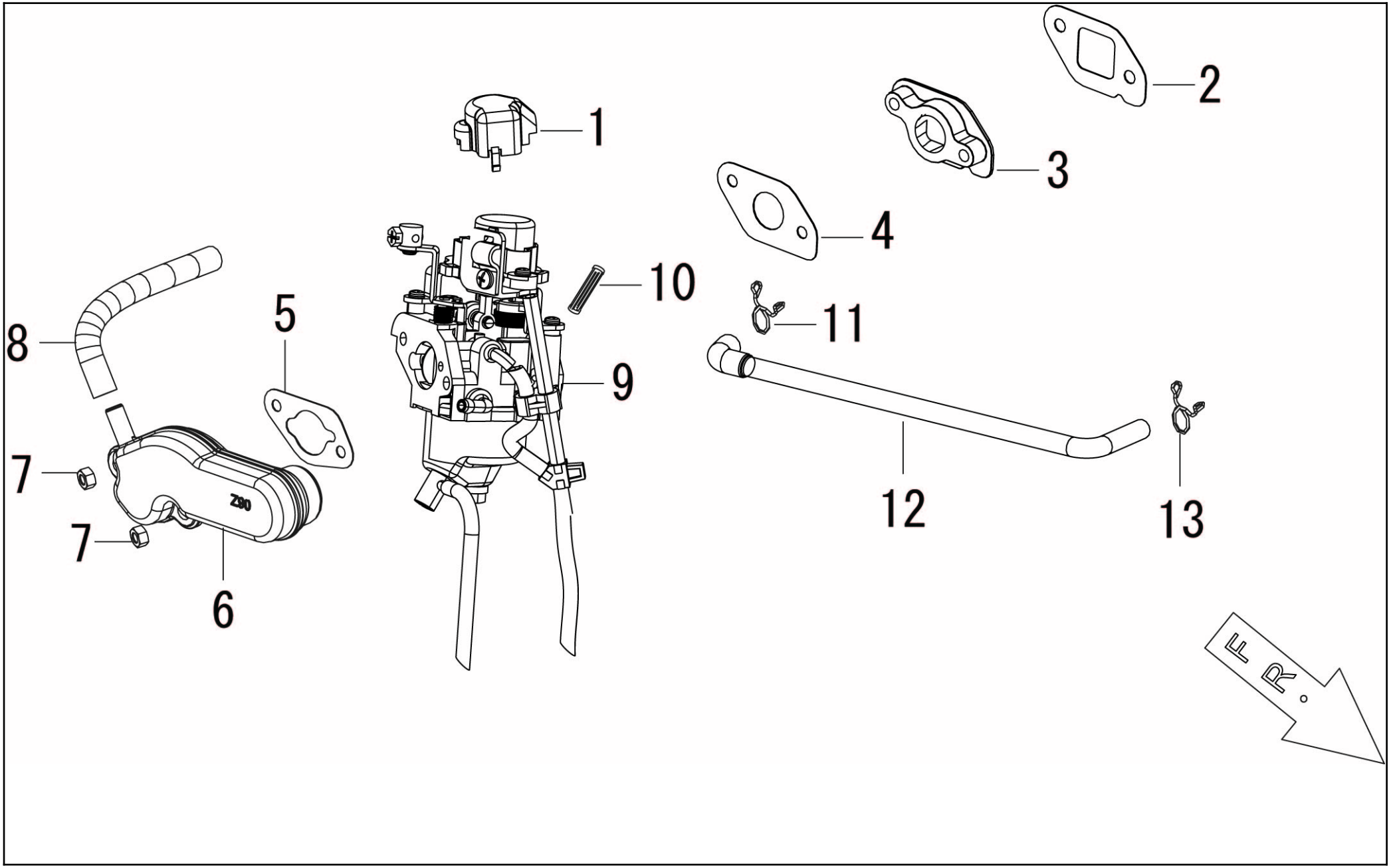

Copyright(c) KOSHIN Ltd. All Rights Reserved.

□単価記入なき部品の販売は行っておりません。
□単価は予告なく変更することがあります。
□表示価格に消費税は含まれておりません。
□送料は別途料金がかかります。

No.	品番	品名	規格・材質	構成数	定価	備考
1	100107801	ｷｬｯﾌﾟ		1	200	
2	100259001	ｷｬﾌﾞﾚﾀｰｲﾝｼｭﾚｰﾀｰｶﾞｽｹｯﾄ		1	200	(N)
3	100259101	ｷｬﾌﾞﾚﾀｰｲﾝｼｭﾚｰﾀｰﾌﾟﾚｰﾄ		1	300	(N)
4	100107001	ｷｬﾌﾞﾚﾀｰｶﾞｽｹｯﾄ　GV-9I		1	200	(N)
5	100259201	ｴｱｰｸﾘｰﾅｰｶﾞｽｹｯﾄ		1	200	(N)
6	100107501	ｴｱｰｸﾘｰﾅｰ吸入ﾀﾞｸﾄ GV-9I		1	500	
7	100111901	ナット		2	200	(N)
8	100107701	通気ﾁｭｰﾌﾞ　　GV-9I		1	200	(N)
9	100259301	キャブレター		1	9,400	
10	100107901	燃料ｽﾄﾚｰﾅｰ(ﾌｨﾙﾀｰ)		1	300	(N)
11	100256901	クランプ		2	200	(N)
12	100260902	燃料チューブ		1	800	(N)
13	065104201	ｸﾗﾝﾌﾟ		1	200	(N)

Copyright(c) KOSHIN Ltd. All Rights Reserved.

□単価記入なき部品の販売は行っておりません。
□表示価格に消費税は含まれておりません。
□単価は予告なく変更することがあります。
□送料は別途料金がかかります。

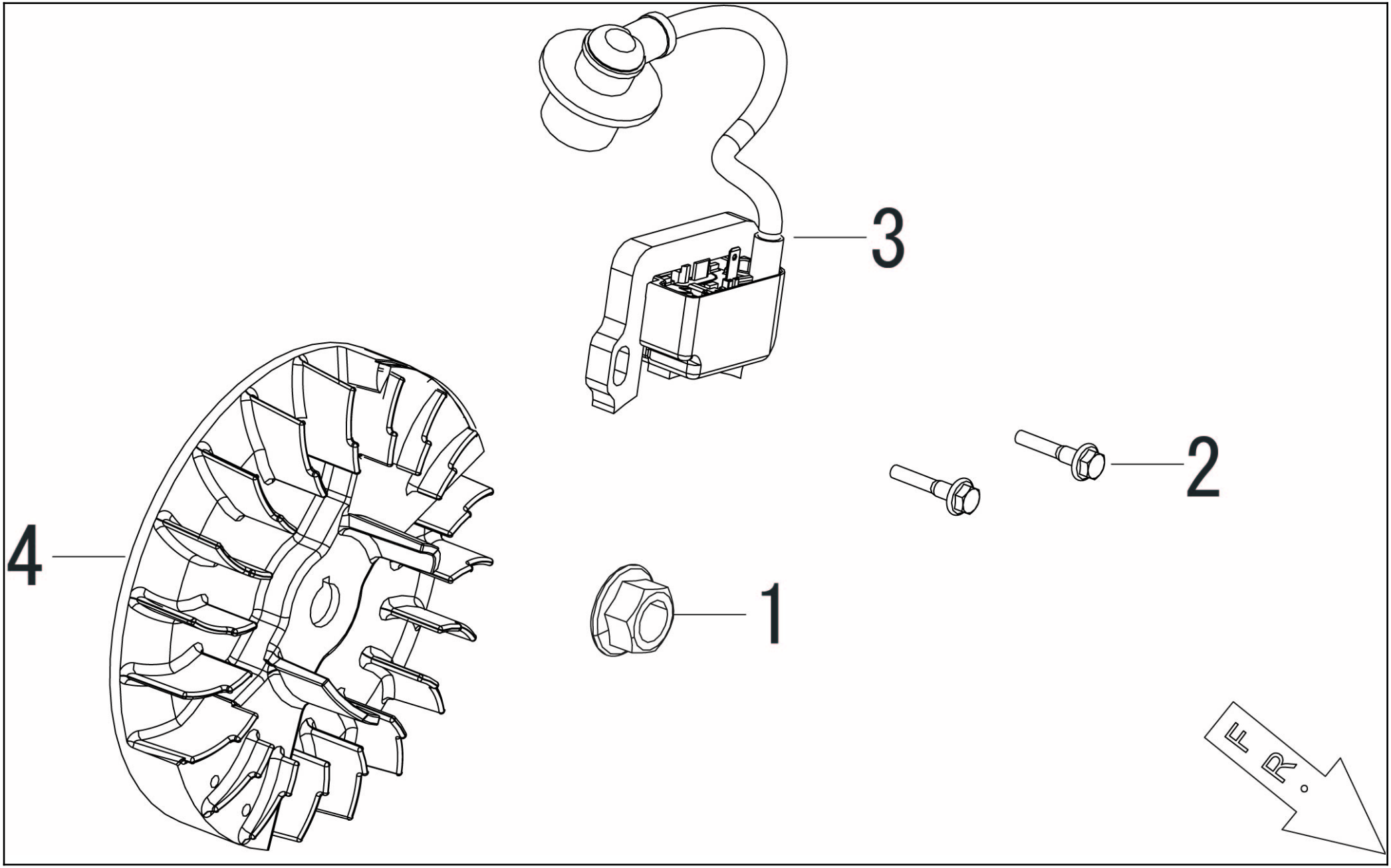

Copyright(c) KOSHIN Ltd. All Rights Reserved.

□単価記入なき部品の販売は行っておりません。
□単価は予告なく変更することがあります。
□表示価格に消費税は含まれておりません。
□送料は別途料金がかかります。

No.	品番	品名	規格・材質	構成数	定価	備考
1	100121301	ﾅｯﾄ　　GV-16I		1	200	
2	100116001	ﾌﾗﾝｼﾞ付き六角ﾎﾞﾙﾄ GV-9I		2	200	(N)
3	100259501	イグニッションコイル		1	5,000	
4	100259601	フライホイール		1	4,300	

Copyright(c) KOSHIN Ltd. All Rights Reserved.

□単価記入なき部品の販売は行っておりません。
□単価は予告なく変更することがあります。
□表示価格に消費税は含まれておりません。
□送料は別途料金がかかります。

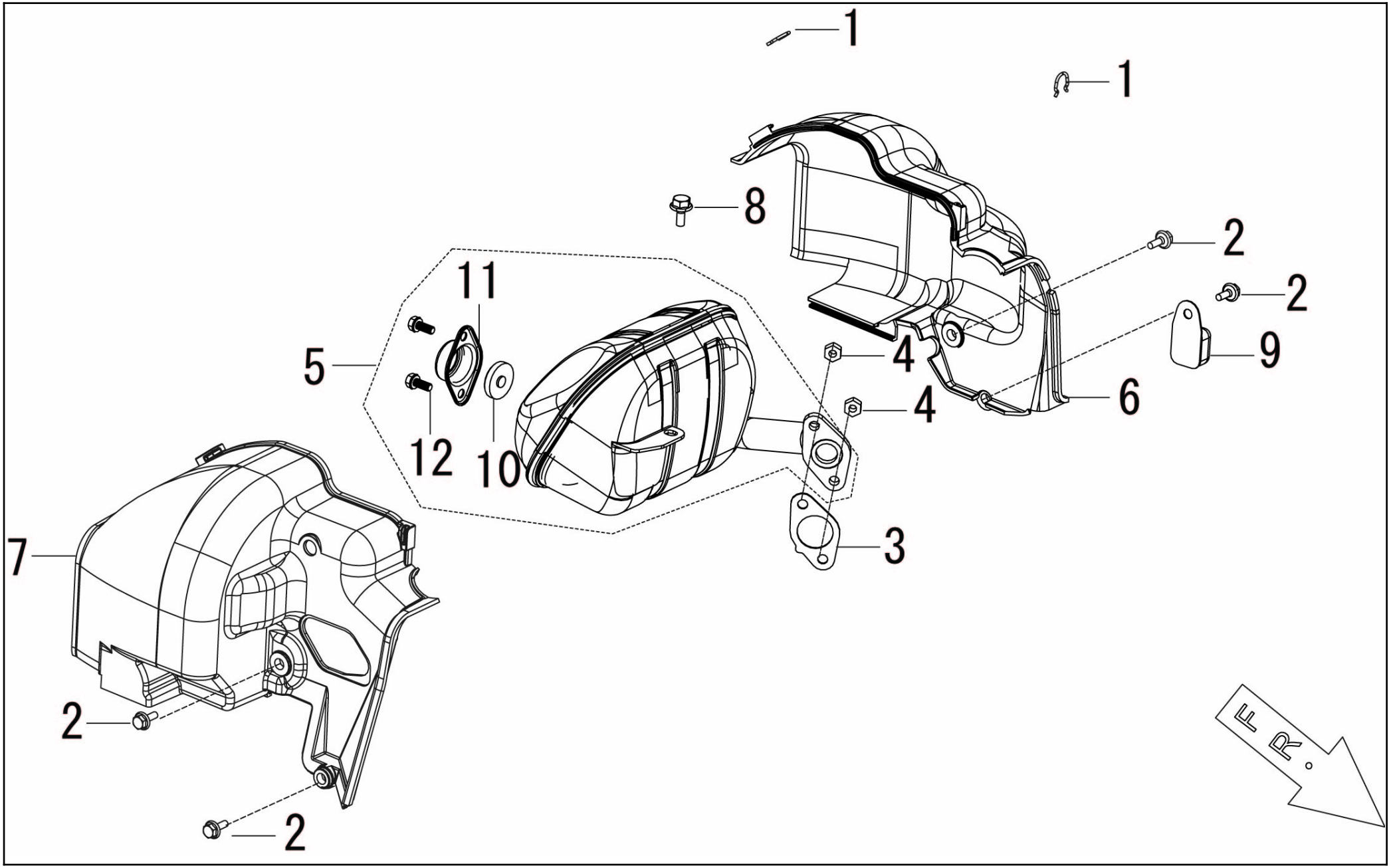

Copyright(c) KOSHIN Ltd. All Rights Reserved.

□単価記入なき部品の販売は行っておりません。
□単価は予告なく変更することがあります。
□表示価格に消費税は含まれておりません。
□送料は別途料金がかかります。

No.	品番	品名	規格・材質	構成数	定価	備考
1	100109201	ｶﾗｰ　GV-9I		2	200	(N)
2	100102201	ﾌﾗﾝｼﾞ付き六角ﾎﾞﾙﾄ GV-9I		4	200	(N)
3	100259701	排気ガスケット		1	200	(N)
4	100107601	ﾅｯﾄ　GV-9I,16I		2	200	(N)
5	100259801	マフラー		1	8,800	
6	100259901	マフラーカバー		1	2,600	
7	100260001	マフラーカバー		1	2,400	
8	100103601	ﾌﾗﾝｼﾞ付六角ﾎﾞﾙﾄGV-9I,16I,28I		1	200	(N)
9	100115302	ｵｲﾙｾﾝｻｰｺﾝﾄﾛｰﾗｰ		1	1,000	(N)
10	100260201	ワイヤクロス		1	300	(N)
11	100260301	ブラケット		1	400	(N)
12	100260401	フランジ付六角ボルト		2	200	(N)

Copyright(c) KOSHIN Ltd. All Rights Reserved.

□単価記入なき部品の販売は行っておりません。
□単価は予告なく変更することがあります。
□表示価格に消費税は含まれておりません。
□送料は別途料金がかかります。

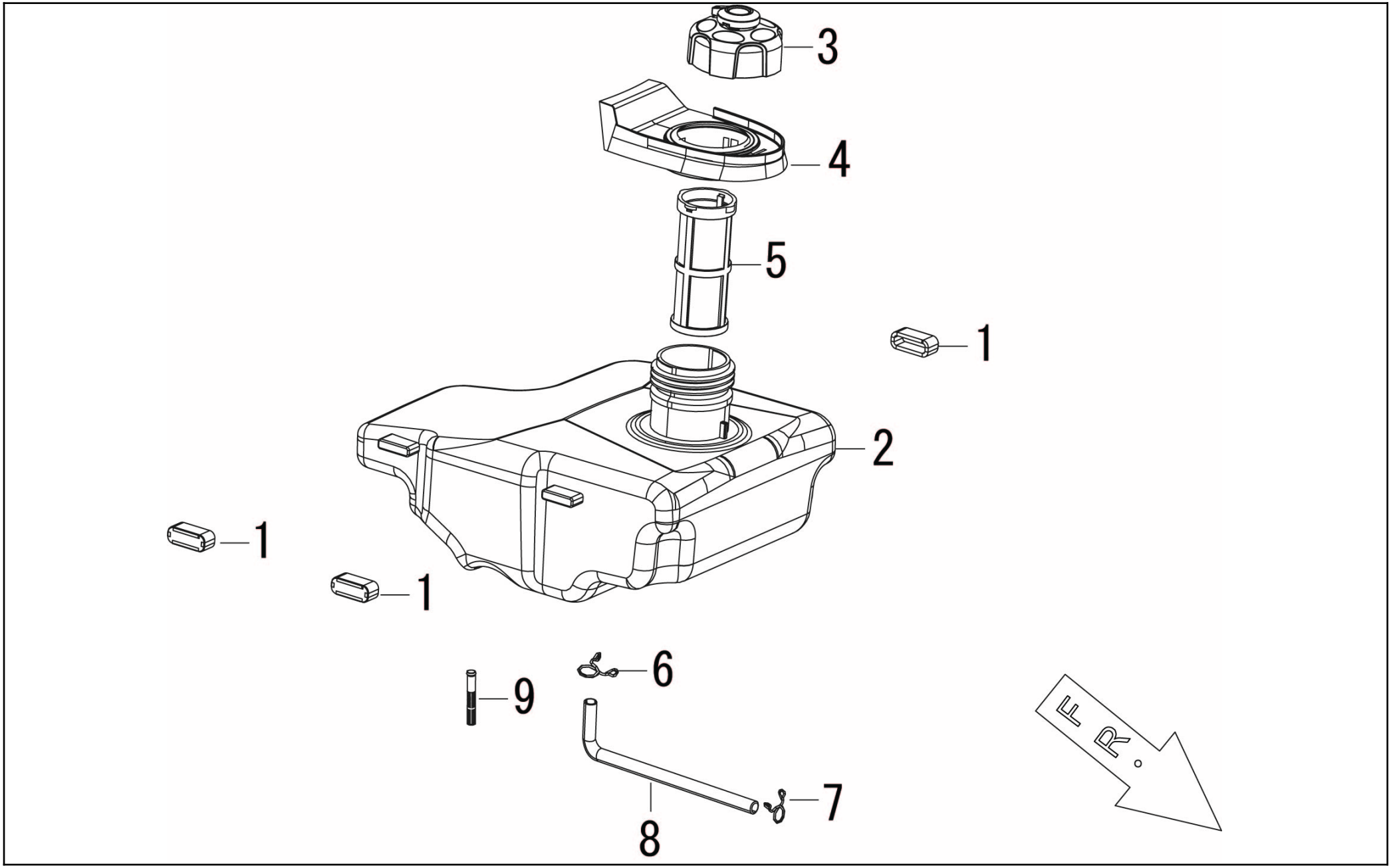

Copyright(c) KOSHIN Ltd. All Rights Reserved.

□単価記入なき部品の販売は行っておりません。
□単価は予告なく変更することがあります。
□表示価格に消費税は含まれておりません。
□送料は別途料金がかかります。

No.	品番	品名	規格・材質	構成数	定価	備考
1	100116801	ﾌﾞｯｼｭ　GV-16I		3	200	
2	065098601	燃料ﾀﾝｸ		1	8,600	
3	065059001	ﾀﾝｸｷｬｯﾌﾟ　GV共通		1	2,000	
4	100108201	給油口ゴム GV-9I,16I		1	700	
5	100116701	ｽﾄﾚｰﾅｰ		1	400	
6	065104001	ｸﾗﾝﾌﾟ		1	200	(N)
7	065104201	ｸﾗﾝﾌﾟ		1	200	(N)
8	100219901	K210燃料チューブ		1	500	(N)
9	100108901	ｽﾄﾚｰﾅｰｴﾚﾒﾝﾄ GV-9I,16I		1	400	(N)

Copyright(c) KOSHIN Ltd. All Rights Reserved.

□単価記入なき部品の販売は行っておりません。
□単価は予告なく変更することがあります。
□表示価格に消費税は含まれておりません。
□送料は別途料金がかかります。

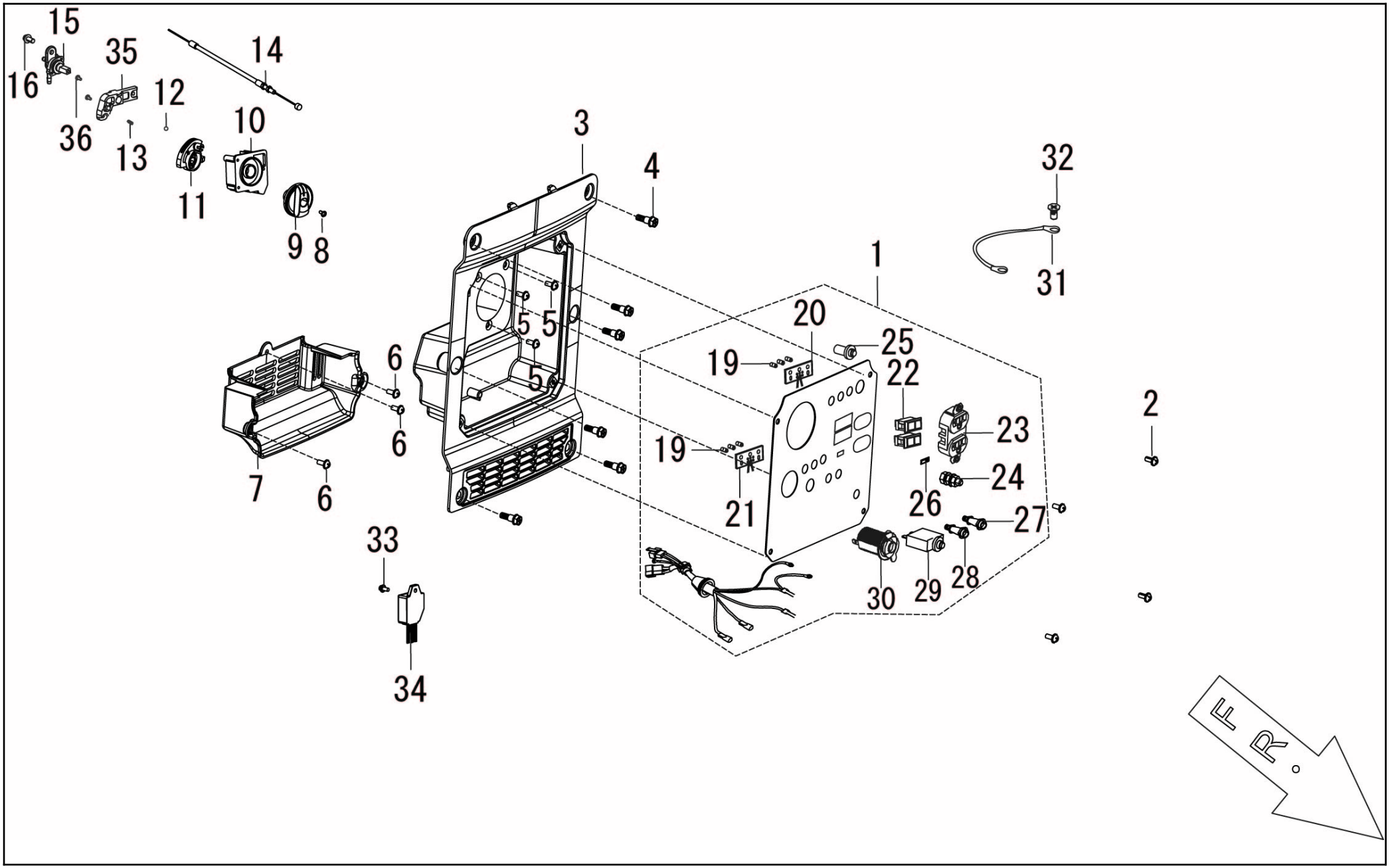

Copyright(c) KOSHIN Ltd. All Rights Reserved.

□単価記入なき部品の販売は行っておりません。 □単価は予告なく変更することがあります。

□表示価格に消費税は含まれておりません。 □送料は別途料金がかかります。

No.	品番	品名	規格・材質	構成数	定価	備考
1	065099101	ｺﾝﾄﾛｰﾙﾊﾟﾈﾙASSY		1	14,000	
2	065099201	六角ﾎﾞﾙﾄ		4	200	(N)
4	100190901	段付ボルト		6	200	(N)
5	100143001	十字穴付きタッピング皿ネジ		3	200	(N)
6	100190501	タッピングネジ		3	200	(N)
7	065099601	導風板		1	600	
8	100192001	十字穴付きﾅﾍﾞﾈｼﾞ		1	200	(N)
9	100114401	ﾀﾞｲﾔﾙﾉﾌﾞ　GV-28I		1	200	
10	100142502	ﾀﾞｲﾔﾙﾉﾌﾞﾍﾞｰｽ　GV-9I,16I,28I		1	400	
11	100142601	ﾚﾊﾞｰ　GV-9I,16I,28I		1	200	(N)
12	100142702	鋼球		1	200	(N)
13	100142801	ストッパーばね		1	200	(N)
14	100265501	ﾁｮｰｸﾜｲﾔｰ		1	1,300	(N)
15	100143102	GVﾌｨﾙﾀｰ付き燃料ｺｯｸ		1	1,100	
16	100073501	フランジ付き六角ボルト		1	200	(N)
19	100151202	ｲﾝｼﾞｹｰﾀ固定用ｽﾘｰﾌﾞ		6	900	(N)
20	100151301	表示ランプASSY		1	900	(N)
21	100151401	電力使用目安ランプ		1	1,500	(N)
22	100112901	シーソースイッチ		2	500	(N)
23	100113402	ｺﾝｾﾝﾄ（平刃形）		1	1,100	
24	100113801	ｱｰｽ端子 GV-9I,16I,28I		1	700	(N)
25	100113201	ﾘｾｯﾄﾎﾞﾀﾝ		1	600	(N)

Copyright(c) KOSHIN Ltd. All Rights Reserved.

□単価記入なき部品の販売は行っておりません。 □単価は予告なく変更することがあります。

□表示価格に消費税は含まれておりません。 □送料は別途料金がかかります。

No.	品番	品名	規格・材質	構成数	定価	備考
26	100113301	周波数切替スイッチ		1	800	(N)
27	100113101	並列端子（黒色）GV-9I,16I,28I	黒色	1	1,100	(N)
28	100113001	並列端子（赤色）GV-9I,16I,28I	赤色	1	1,100	(N)
29	065111101	サーキットブレーカー		1	1,500	(N)
30	100113701	直流ｼｶﾞｰｿｹｯﾄ		1	1,400	
31	065100501	アース線		1	1,500	(N)
32	100115401	ﾌﾗﾝｼﾞ付き六角ﾎﾞﾙﾄ		1	200	(N)
33	100111201	フランジ付き六角ボルト	M6*12	6	200	(N)
34	065111201	電圧調節器		1	3,600	
35	100142902	燃料ｺｯｸﾌﾞﾗｹｯﾄ		4	500	(N)
36	100143001	十字穴付きタッピング皿ネジ		1	200	(N)

Copyright(c) KOSHIN Ltd. All Rights Reserved.

□単価記入なき部品の販売は行っておりません。
□単価は予告なく変更することがあります。
□表示価格に消費税は含まれておりません。
□送料は別途料金がかかります。

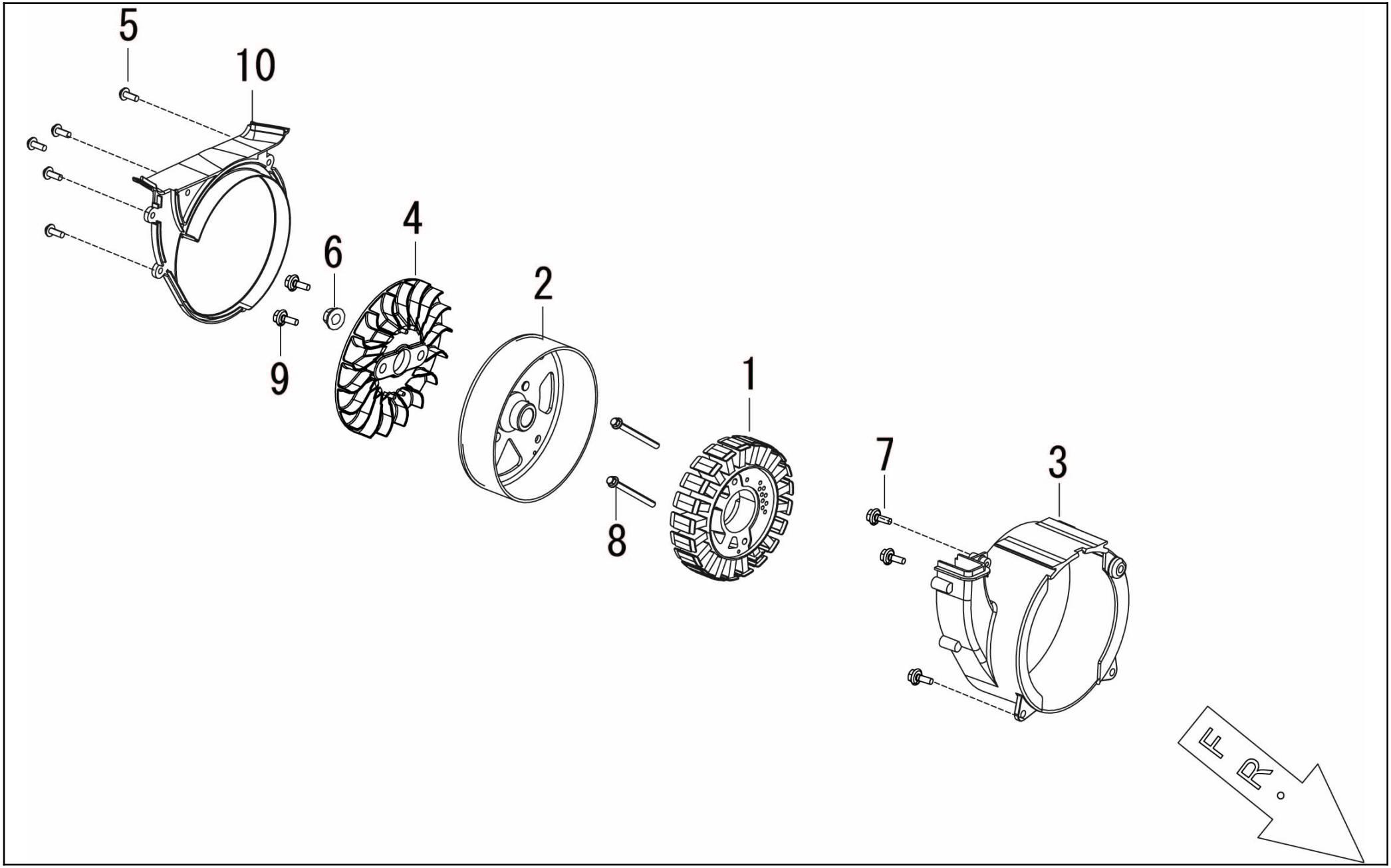

Copyright(c) KOSHIN Ltd. All Rights Reserved.

□単価記入なき部品の販売は行っておりません。
□単価は予告なく変更することがあります。
□表示価格に消費税は含まれておりません。
□送料は別途料金がかかります。

No.	品番	品名	規格・材質	構成数	定価	備考
1	065100601	ｽﾃｰﾀｰ		1	17,200	
2	065100701	ﾛｰﾀｰ		1	9,800	
3	065100801	発電体ｶﾊﾞｰ		1	1,100	
4	065100901	冷却ﾌｧﾝ		1	800	
5	100116202	十字穴付きﾅﾍﾞﾀｯﾋﾟﾝｸﾞﾈｼﾞ		5	200	(N)
6	100121301	ﾅｯﾄ　GV-16I		1	200	
7	100106501	ﾌﾗﾝｼﾞ付き六角ﾎﾞﾙﾄ　GV-9I		3	200	(N)
8	100249401	ﾌﾗﾝｼﾞ付き六角ﾎﾞﾙﾄ		2	200	(N)
9	100115401	ﾌﾗﾝｼﾞ付き六角ﾎﾞﾙﾄ		2	200	(N)
10	065101301	ﾌｧﾝｶﾊﾞｰ		1	800	

Copyright(c) KOSHIN Ltd. All Rights Reserved.

□単価記入なき部品の販売は行っておりません。
□表示価格に消費税は含まれておりません。
□単価は予告なく変更することがあります。
□送料は別途料金がかかります。

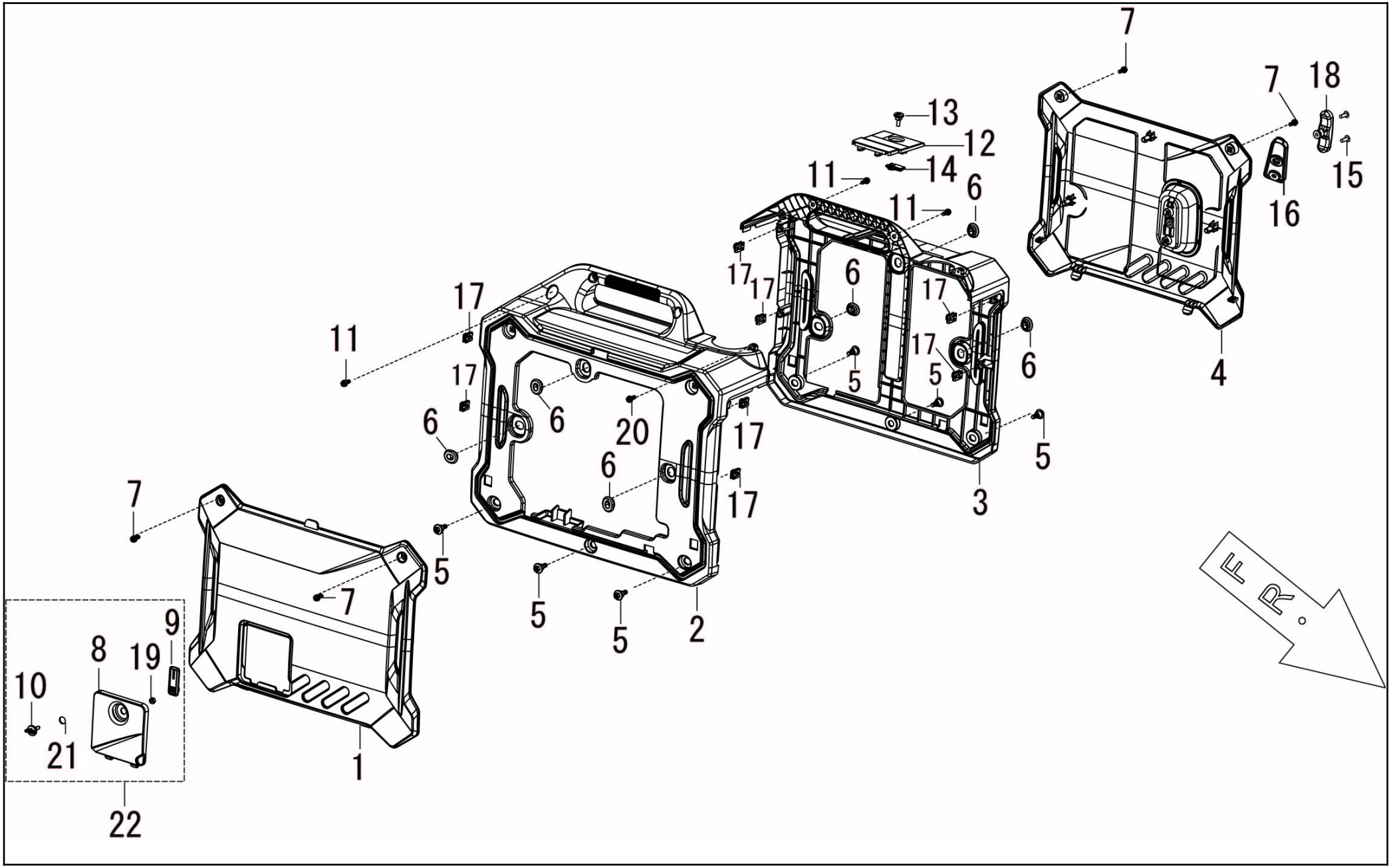

Copyright(c) KOSHIN Ltd. All Rights Reserved.

□単価記入なき部品の販売は行っておりません。 □単価は予告なく変更することがあります。

□表示価格に消費税は含まれておりません。 □送料は別途料金がかかります。

No.	品番	品名	規格・材質	構成数	定価	備考
1	065101401	左ｻｲﾄﾞｶﾊﾞｰ		1	5,300	
2	065101501	左外郭		1	4,400	
3	065101601	右外郭		1	4,400	
4	065101701	右ｻｲﾄﾞｶﾊﾞｰ		1	6,200	
5	100192601	段付ボルト		6	200	(N)
6	100117701	ｺﾞﾑｸﾞﾛﾒｯﾄ（長穴）		6	200	(N)
7	100192101	抜け防止ボルト		4	500	(N)
8	065101801	ｵｲﾙﾌﾟﾗｸﾞﾒﾝﾃﾅﾝｽｶﾊﾞｰ		1	700	
9	100112501	ﾚﾊﾞｰ　GV-9I,28I		1	400	(N)
10	065102001	ﾎﾞﾙﾄ		1	200	(N)
11	100193801	段付ボルト		3	200	(N)
12	065102101	点火ﾌﾟﾗｸﾞﾒﾝﾃﾅﾝｽｶﾊﾞｰ		1	400	(N)
13	100151801	回転ノブ		1	200	(N)
14	100183301	レバー		1	300	(N)
15	100110001	十字穴付きﾅﾍﾞ小ﾈｼﾞ(ﾜｯｼｬ付き)		2	200	(N)
16	100118101	ﾘｺｲﾙﾛｰﾌﾟｶﾞｲﾄﾞ		1	300	(N)
17	100153001	クリップナット		8	200	(N)
18	100110701	ﾘｺｲﾙｽﾀｰﾀｰｸﾞﾘｯﾌﾟ		1	400	(N)
19	100112601	ﾅｯﾄ　GV-9I		1	200	(N)
20	100192202	タッピングネジ		1	200	(N)
21	100117101	ｶﾗｰ		1	200	(N)
22	065111301	ｵｲﾙﾌﾟﾗｸﾞﾒﾝﾃﾅﾝｽｶﾊﾞｰASSY		1	1,300	

Copyright(c) KOSHIN Ltd. All Rights Reserved.

□単価記入なき部品の販売は行っておりません。
□単価は予告なく変更することがあります。
□表示価格に消費税は含まれておりません。
□送料は別途料金がかかります。

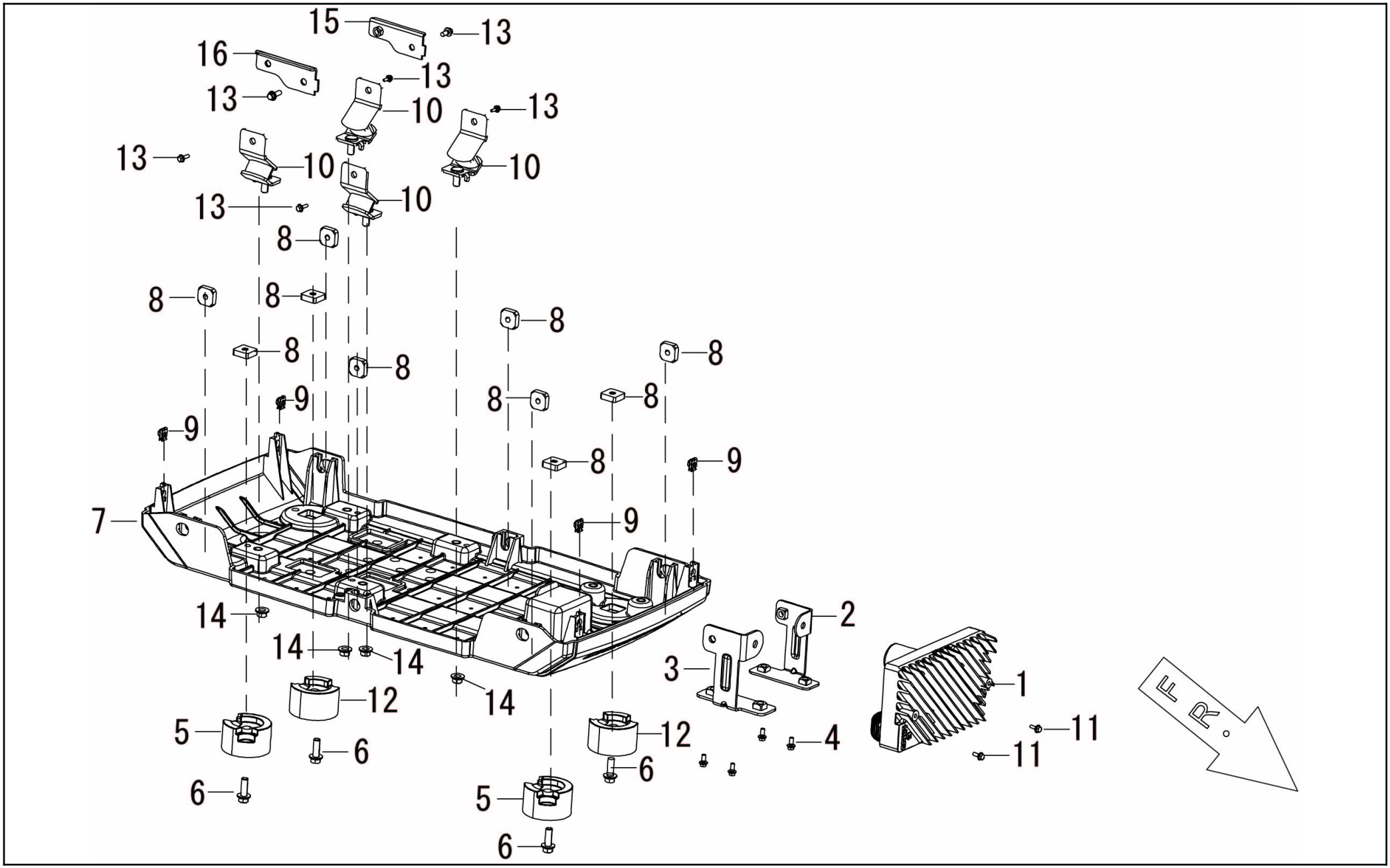

Copyright(c) KOSHIN Ltd. All Rights Reserved.

□単価記入なき部品の販売は行っておりません。
□単価は予告なく変更することがあります。
□表示価格に消費税は含まれておりません。
□送料は別途料金がかかります。

No.	品番	品名	規格・材質	構成数	定価	備考
1	065102401	ｲﾝﾊﾞｰﾀｰ		1	50,800	
2	065102501	ｲﾝﾊﾞｰﾀｰﾌﾚｰﾑ		1	700	
3	065102601	ｲﾝﾊﾞｰﾀｰﾌﾚｰﾑ		1	700	
4	100111201	フランジ付き六角ボルト	M6*12	4	200	(N)
5	100118401	足ｺﾞﾑ L GV-16I		2	400	
6	100118301	ﾌﾗﾝｼﾞ付き六角ﾎﾞﾙﾄ		4	200	
7	065102701	底板		1	5,800	
8	100118601	ﾅｯﾄ		10	200	(N)
9	100153001	クリップナット		4	200	(N)
10	100118801	防振ｺﾞﾑ　GV-16I		4	600	
11	100111201	フランジ付き六角ボルト	M6*12	2	200	(N)
12	100118501	足ｺﾞﾑ R GV-16I		2	400	
13	100111201	フランジ付き六角ボルト	M6*12	4	200	(N)
14	100118701	ナット28I		4	200	(N)
15	065103001	ﾌﾞﾗｹｯﾄ		1	400	(N)
16	065103101	ブラケット		1	400	(N)

Copyright(c) KOSHIN Ltd. All Rights Reserved.

□単価記入なき部品の販売は行っておりません。
□表示価格に消費税は含まれておりません。
□単価は予告なく変更することがあります。
□送料は別途料金がかかります。

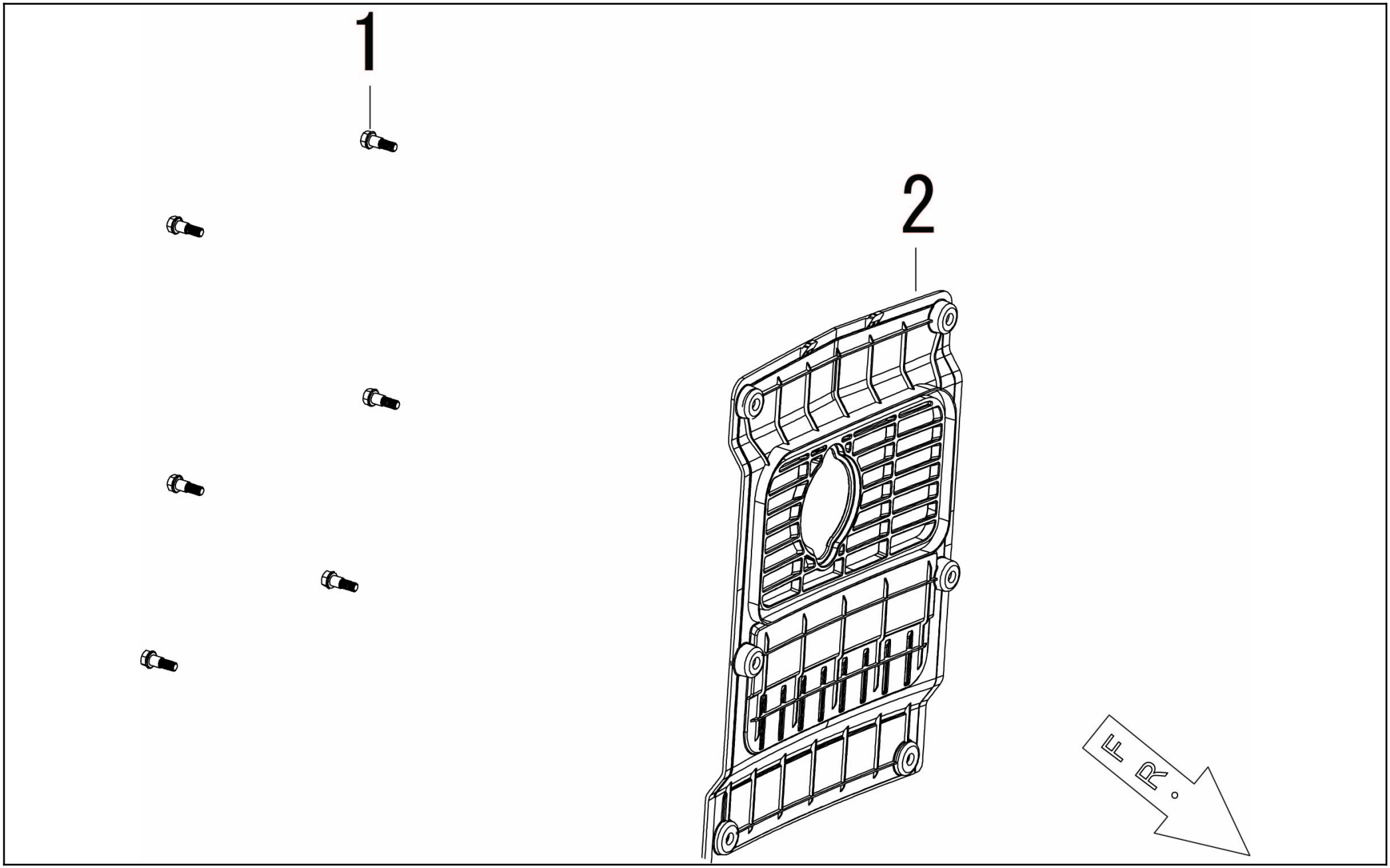

Copyright(c) KOSHIN Ltd. All Rights Reserved.

□単価記入なき部品の販売は行っておりません。
□単価は予告なく変更することがあります。
□表示価格に消費税は含まれておりません。
□送料は別途料金がかかります。

No.	品番	品名	規格・材質	構成数	定価	備考
1	100190901	段付ボルト		6	200	(N)
2	065103201	ﾏﾌﾗｰ側ｶﾊﾞｰ		1	3,000	

Copyright(c) KOSHIN Ltd. All Rights Reserved.

1

2

3

4

5

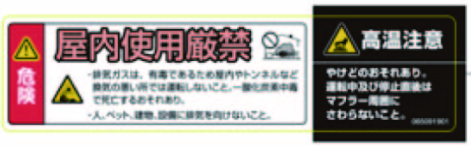

6

7

8

9

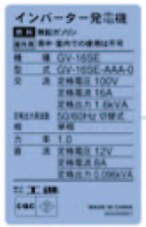

10

11

12

Copyright(c) KOSHIN Ltd. All Rights Reserved.

□単価記入なき部品の販売は行っておりません。
□単価は予告なく変更することがあります。
□表示価格に消費税は含まれておりません。
□送料は別途料金がかかります。

No.	品番	品名	規格・材質	構成数	定価	備考
1	065058202	GV-I 操作手順１ラベル	PVC	1	200	(N)
2	065092201	GV-SE警告ラベル		1	400	
3	065058302	GV-I 操作手順４ラベル	PVC	1	200	(N)
4	065094101	GV-16SE点火プラグ高圧ラベル		1	200	(N)
5	065094201	GV-16SE操作方法ラベル		1	200	(N)
6	065091901	GV-SEﾏﾌﾗｰ高温注意＆排ガス注意ラベル		1	200	
7	065057901	GV-I周波数設定ラベル		1	200	(N)
8	065058101	ガソリン・オイル注意ラベル		1	400	(N)
9	065091801	GV-9SE/16SE KOSHINﾛｺﾞﾗﾍﾞﾙ		1	200	
10	065090801	GV-16SE銘板ラベル		1	200	(N)
11	065090701	GV-16SE型式ラベル		1	400	(N)
12	065092301	GV-16SEエンジンオイルラベル		1	200	(N)

Copyright(c) KOSHIN Ltd. All Rights Reserved.

□単価記入なき部品の販売は行っておりません。
□表示価格に消費税は含まれておりません。
□単価は予告なく変更することがあります。
□送料は別途料金がかかります。

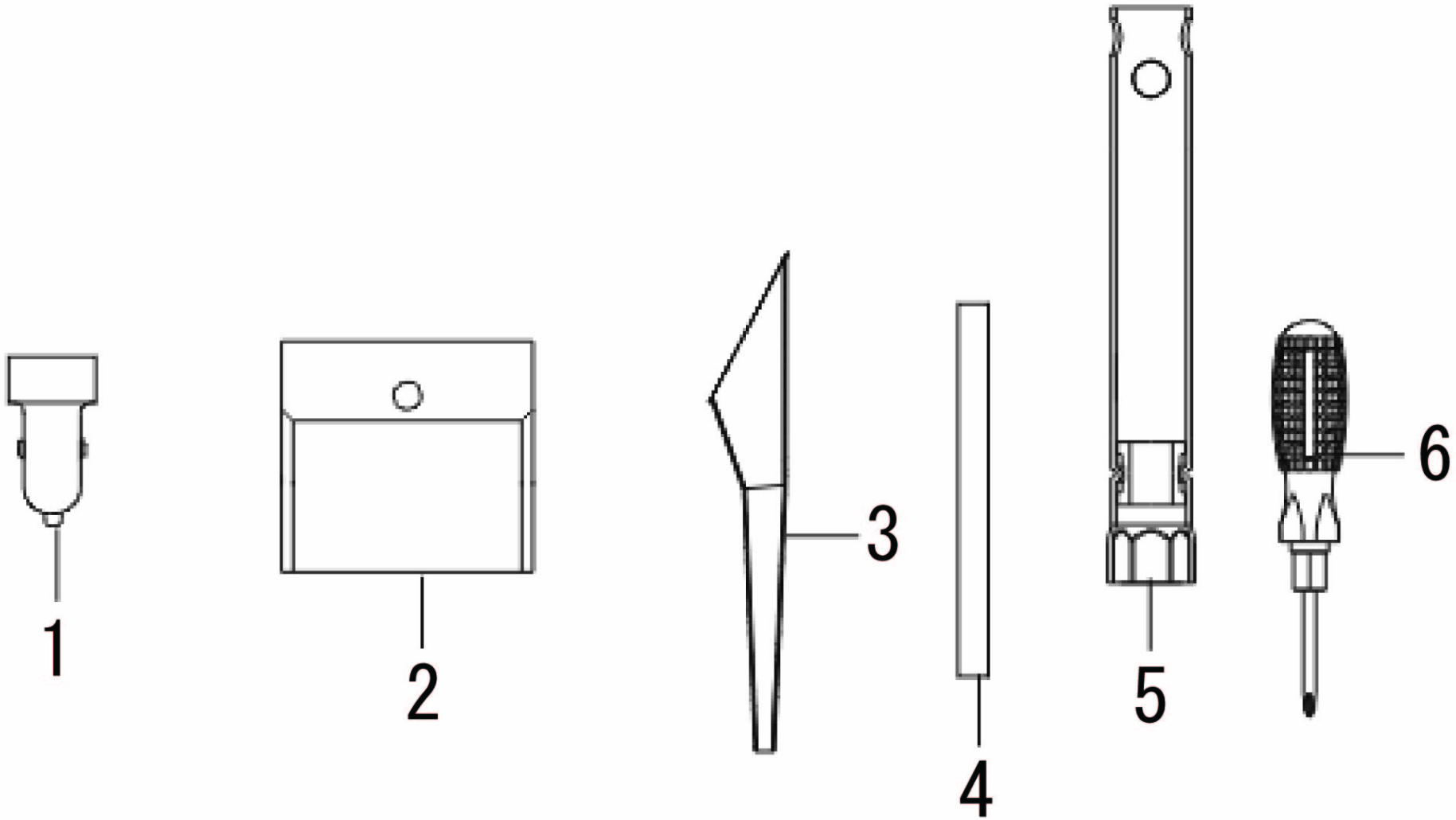

Copyright(c) KOSHIN Ltd. All Rights Reserved.

□単価記入なき部品の販売は行っておりません。
□単価は予告なく変更することがあります。
□表示価格に消費税は含まれておりません。
□送料は別途料金がかかります。

No.	品番	品名	規格・材質	構成数	定価	備考
1	065103301	USBｱﾀﾞﾌﾟﾀｰ		1	2,500	
2	065110901	ポーチ		1	200	(N)
3	065109201	ｵｲﾙじょうご		1	600	
4	100141503	バーハンドル		1	200	(N)
5	100141602	点火ﾌﾟﾗｸﾞﾚﾝﾁ		1	300	
6	100141702	ﾄﾞﾗｲﾊﾞｰ		1	400	

Copyright(c) KOSHIN Ltd. All Rights Reserved.

-3

- 4

Copyright(c) KOSHIN Ltd. All Rights Reserved.

□単価記入なき部品の販売は行っておりません。 □単価は予告なく変更することがあります。

□表示価格に消費税は含まれておりません。 □送料は別途料金がかかります。

No.	品番	品名	規格・材質	構成数	定価	備考
3	065094001	1.6KVA並列コネクター		1	24,900	
4	0208538	PA-373 GV-I 12V鉛蓄電池充電ｹｰﾌﾞﾙ		1	2,200	PA-373(4971770-200388)
00	065090401	GV-16SE取説		1	0	(N)

Copyright(c) KOSHIN Ltd. All Rights Reserved.