□単価記入なき部品の販売は行っておりません。
□表示価格に消費税は含まれておりません。
□単価は予告なく変更することがあります。
□送料は別途料金がかかります。

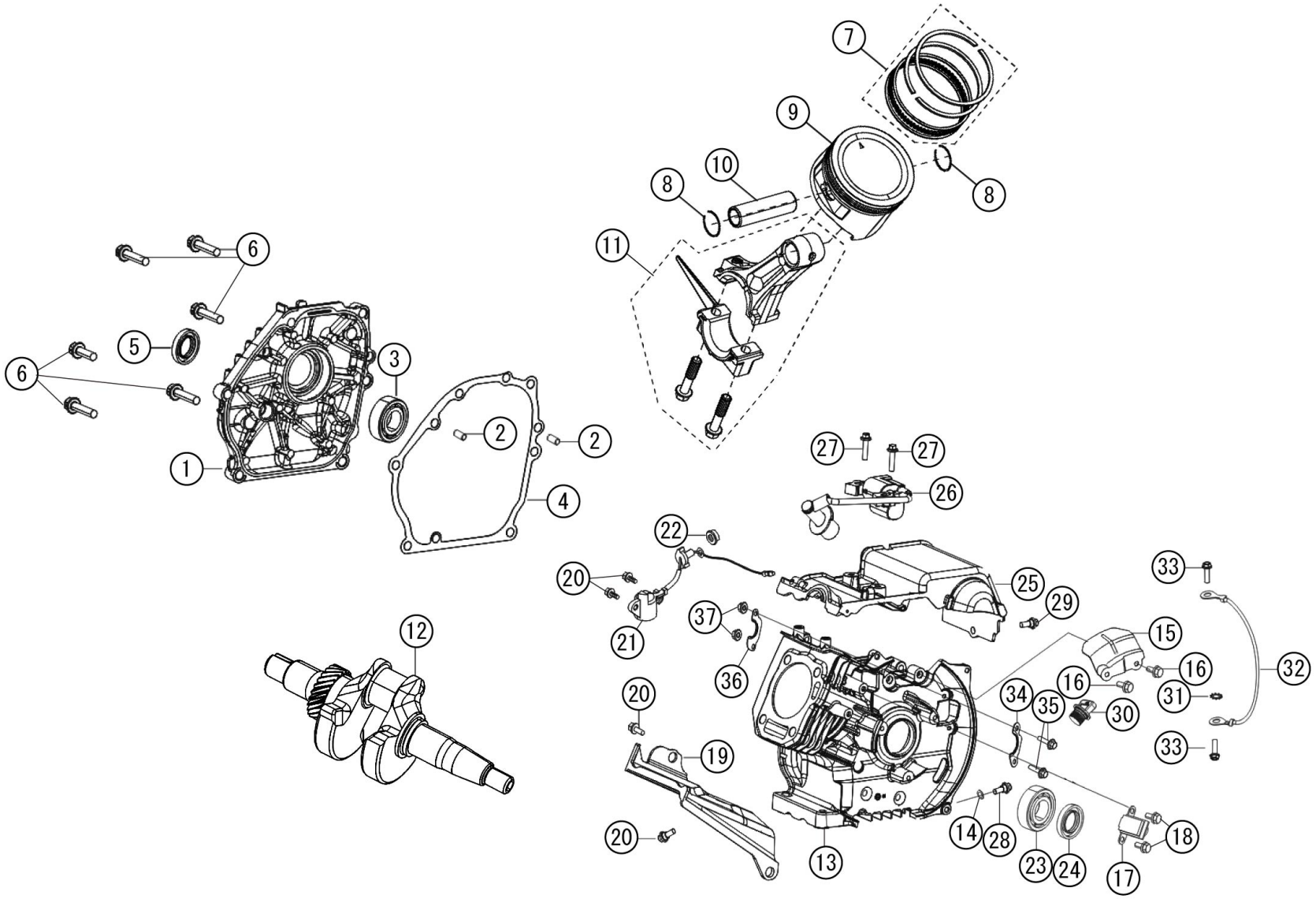

Copyright(c) KOSHIN Ltd. All Rights Reserved.

□単価記入なき部品の販売は行っておりません。
□単価は予告なく変更することがあります。
□表示価格に消費税は含まれておりません。
□送料は別途料金がかかります。

No.	品番	品名	規格・材質	構成数	定価	備考
1	100186501	クランクケースカバー		1	4,400	
2	100034402	K100 ﾉｯｸﾋﾟﾝ		2	200	(N)
3	100186601	ベアリング		1	1,500	
4	100186701	クランクケースガスケット		1	700	(N)
5	100128401	ｵｲﾙｼｰﾙ		1	800	(N)
6	100002801	ﾌﾗﾝｼﾞﾎﾞﾙﾄ	M8*32	6	200	(N)
7	100129502	ピストンリング		1	1,300	(N)
8	100129901	ﾋﾟｽﾄﾝﾋﾟﾝｸﾘｯﾌﾟ		2	200	(N)
9	100187801	ピストン		1	1,900	
10	100129801	ﾋﾟｽﾄﾝﾋﾟﾝ		1	500	(N)
11	100187901	コネクティングロッド		1	1,700	
12	100187601	クランクシャフト		1	7,000	
13	100223702	クランクケース		1	13,300	
14	100185901	ワッシャー		1	200	(N)
15	100202501	GV-29Iカバー		1	500	
16	100006102	フランジ付き六角ボルト	M6×16	2	200	(N)
17	100186001	イグニッショントリガー		1	1,600	
18	100111401	ﾌﾗﾝｼﾞ付き六角ﾎﾞﾙﾄ		2	200	(N)
19	100186101	シリンダボディカバー		1	1,000	
20	100114801	ﾌﾗﾝｼﾞ付き六角ﾎﾞﾙﾄ		4	200	(N)
21	100001302	ｵｲﾙｾﾝｻｰ		1	1,300	
22	100128702	ナット		1	200	(N)

Copyright(c) KOSHIN Ltd. All Rights Reserved.

□単価記入なき部品の販売は行っておりません。
□単価は予告なく変更することがあります。
□表示価格に消費税は含まれておりません。
□送料は別途料金がかかります。

No.	品番	品名	規格・材質	構成数	定価	備考
23	100186201	ベアリング		1	1,900	
24	100128401	ｵｲﾙｼｰﾙ		1	800	(N)
25	100186302	シリンダボディカバー		1	1,100	
26	100177201	イグニッションコイル		1	3,200	
27	100058301	ボルト		2	200	(N)
28	100128102	ﾄﾞﾚﾝﾎﾞﾙﾄ		1	200	(N)
29	100111202	ﾌﾗﾝｼﾞﾂｷﾛｯｶｸﾎﾞﾙﾄ		1	200	(N)
30	100040602	K210 ｵｲﾙｷｬｯﾌﾟASSY		1	200	(N)
31	100144501	ワッシャー		1	200	(N)
32	100186401	アーシングワイヤ		1	1,000	(N)
33	100115401	ﾌﾗﾝｼﾞ付き六角ﾎﾞﾙﾄ		2	200	(N)
34	100189801	ケーブル固定板		1	200	(N)
35	100128502	フランジ付き六角ボルト		2	200	(N)
36	100210002	プレート		1	200	(N)
37	100111901	ナット		2	200	(N)

Copyright(c) KOSHIN Ltd. All Rights Reserved.

□単価記入なき部品の販売は行っておりません。
□単価は予告なく変更することがあります。
□表示価格に消費税は含まれておりません。
□送料は別途料金がかかります。

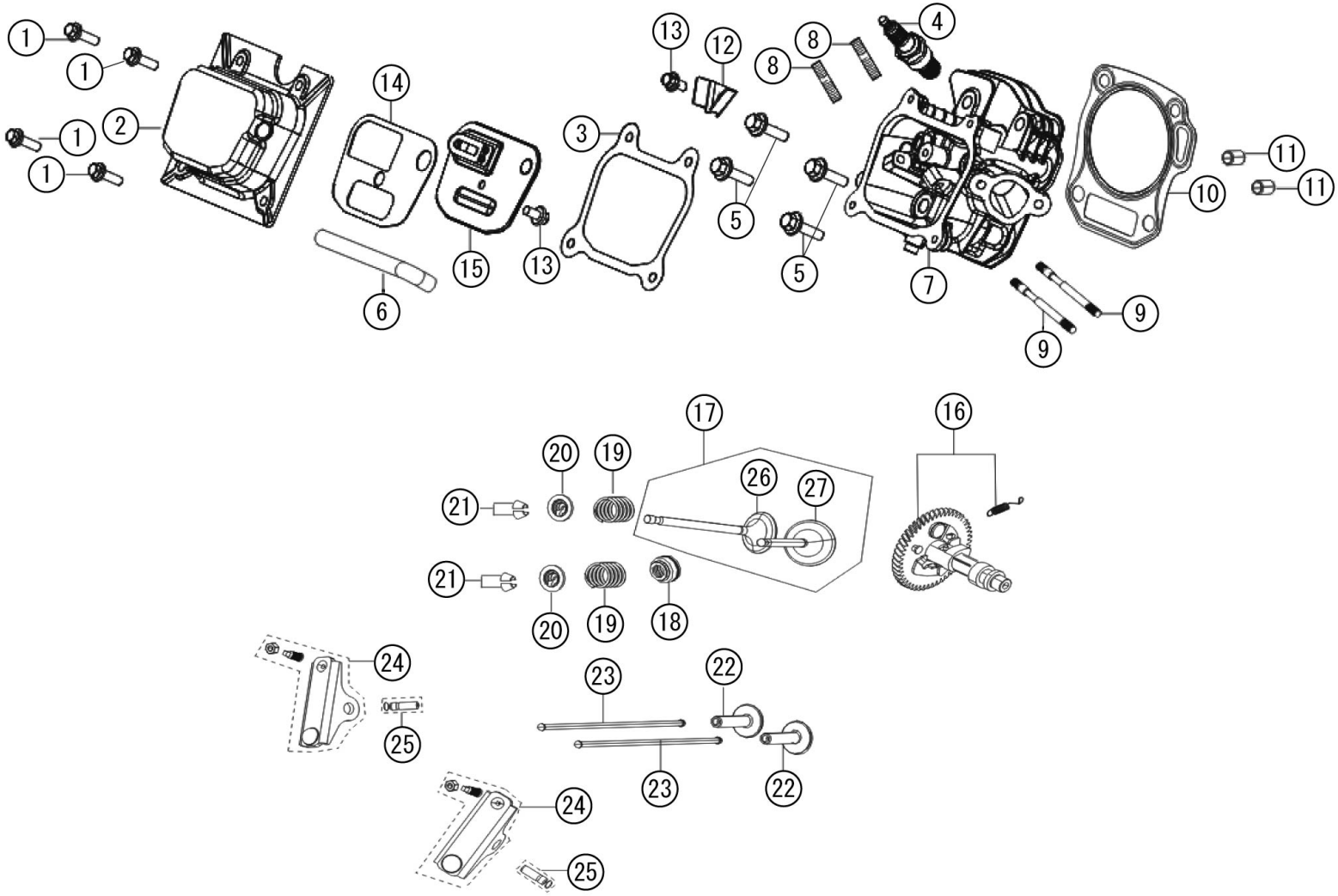

Copyright(c) KOSHIN Ltd. All Rights Reserved.

□単価記入なき部品の販売は行っておりません。
□単価は予告なく変更することがあります。
□表示価格に消費税は含まれておりません。
□送料は別途料金がかかります。

No.	品番	品名	規格・材質	構成数	定価	備考
1	100103801	ﾌﾗﾝｼﾞ付き六角ﾎﾞﾙﾄ		4	200	(N)
2	100186802	ｼﾘﾝﾀﾞﾍｯﾄﾞｶﾊﾞｰ		1	2,400	
3	100186901	シリンダヘッドカバーガスケット		1	300	(N)
4	100101901	点火プラグ		1	900	(N)
5	100127201	ｼﾘﾝﾀﾞﾍｯﾄﾞﾎﾞﾙﾄ		4	200	(N)
6	100187001	ブリーザーホース		1	300	(N)
7	100187102	シリンダヘッド		1	6,000	
8	100127501	ｽﾀｯﾄﾞﾎﾞﾙﾄ		2	200	(N)
9	100040101	K210スタッドボルト		2	200	(N)
10	100187201	シリンダヘッドガスケット		1	1,200	
11	100000801	ﾋﾟﾝ	φ11*14	2	200	(N)
12	100187301	プレート		1	200	(N)
13	100111202	ﾌﾗﾝｼﾞﾂｷﾛｯｶｸﾎﾞﾙﾄ		2	200	(N)
14	100187401	ブリーザーガスケット		1	300	(N)
15	100187501	ブリーザーASSY		1	500	(N)
16	100188001	カムシャフト		1	3,000	
17	100188101	バルブ		1	1,800	(N)
18	100130202	ｶﾞｲﾄﾞ(INﾊﾞﾙﾌﾞｼｰﾙ)		1	400	(N)
19	100130301	ﾊﾞﾙﾌﾞｽﾌﾟﾘﾝｸﾞ		2	200	(N)
20	100155501	ﾊﾞﾙﾌﾞｽﾌﾟﾘﾝｸﾞｼｰﾄ		2	200	(N)
21	100130502	ｸﾗﾝﾌﾟ		4	200	(N)
22	100130601	ﾀﾍﾟｯﾄ		2	400	(N)

Copyright(c) KOSHIN Ltd. All Rights Reserved.

□単価記入なき部品の販売は行っておりません。
□単価は予告なく変更することがあります。
□表示価格に消費税は含まれておりません。
□送料は別途料金がかかります。

No.	品番	品名	規格・材質	構成数	定価	備考
23	100188201	リフター		2	400	(N)
24	100188301	ロッカー		2	600	(N)
25	100284701	ﾛｯｶｰｼｬﾌﾄ 45MM		2	400	
26	100188501	排気バルブ		1	1,000	(N)
27	100188601	吸気バルブ		1	1,000	(N)

Copyright(c) KOSHIN Ltd. All Rights Reserved.

□単価記入なき部品の販売は行っておりません。
□表示価格に消費税は含まれておりません。
□単価は予告なく変更することがあります。
□送料は別途料金がかかります。

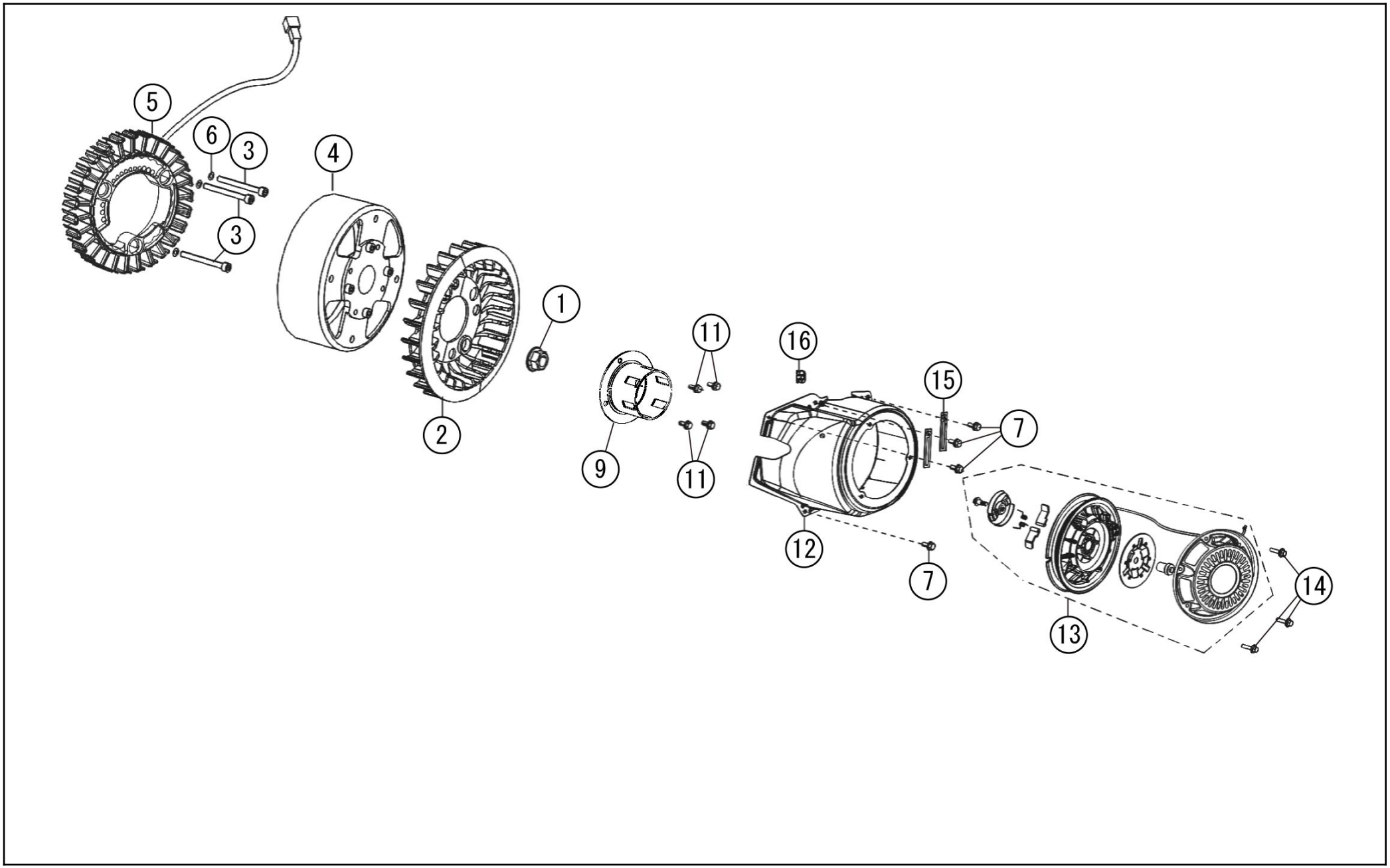

Copyright(c) KOSHIN Ltd. All Rights Reserved.

□単価記入なき部品の販売は行っておりません。
□単価は予告なく変更することがあります。
□表示価格に消費税は含まれておりません。
□送料は別途料金がかかります。

No.	品番	品名	規格・材質	構成数	定価	備考
1	100133401	ﾅｯﾄ		1	200	(N)
2	100189401	冷却ファン		1	1,000	
3	100133601	六角穴付きﾎﾞﾙﾄ		3	200	(N)
4	100223801	ローター		1	9,800	
5	100189601	ステーター		1	38,300	
6	100189701	ワッシャー		3	200	(N)
7	100111202	ﾌﾗﾝｼﾞﾂｷﾛｯｶｸﾎﾞﾙﾄ		4	200	(N)
9	100188802	スタータープーリー		1	1,600	
11	100111202	ﾌﾗﾝｼﾞﾂｷﾛｯｶｸﾎﾞﾙﾄ		4	200	(N)
12	100188901	ファンカバー		1	2,600	
13	100188702	リコイルスターター		1	5,000	
14	100194901	ﾜｯｼｬｰ付き六角ﾎﾞﾙﾄ		3	200	
15	100106901	ｸﾘｯﾌﾟ		2	200	(N)
16	100189101	クランプ		1	200	(N)

Copyright(c) KOSHIN Ltd. All Rights Reserved.

□単価記入なき部品の販売は行っておりません。
□単価は予告なく変更することがあります。
□表示価格に消費税は含まれておりません。
□送料は別途料金がかかります。

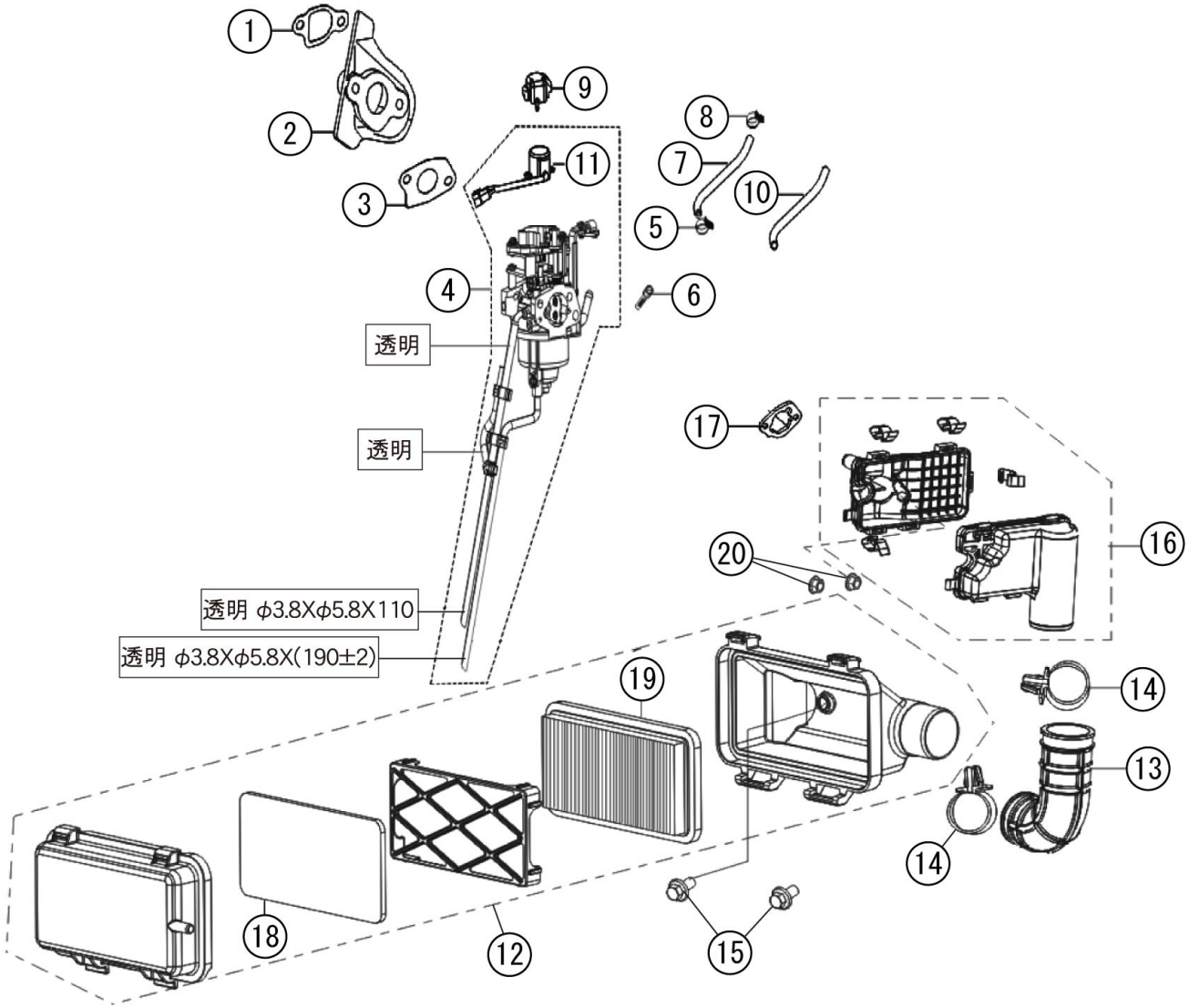

Copyright(c) KOSHIN Ltd. All Rights Reserved.

□単価記入なき部品の販売は行っておりません。
□単価は予告なく変更することがあります。
□表示価格に消費税は含まれておりません。
□送料は別途料金がかかります。

No.	品番	品名	規格・材質	構成数	定価	備考
1	100177401	K210 ｶﾞｽｹｯﾄ		1	400	(N)
2	100189001	キャブレターインシュレータープレート		1	500	
3	100006401	キャブレターガスケット		1	200	(N)
4	100177601	K210キャブレター		1	9,600	
5	100151101	ｸﾗﾝﾌﾟ		1	200	(N)
6	100107901	燃料ｽﾄﾚｰﾅｰ(ﾌｨﾙﾀｰ)		1	300	(N)
7	100120002	燃料チューブ		1	600	(N)
8	100108701	クランプ		1	200	(N)
9	100107801	ｷｬｯﾌﾟ		1	200	
10	100189201	ゴムカバー		1	200	(N)
11	100159001	ｽﾛｯﾄﾙﾓｰﾀｰ(9I･28I用)		1	2,800	
12	100223301	エアクリーナー		1	2,500	
13	100177801	吸気パイプ		1	800	
14	100189901	クランプ		2	400	
15	100138401	ﾌﾗﾝｼﾞ付き六角ﾎﾞﾙﾄ		2	200	
16	100223401	エアクリーナーチャンバー		1	1,800	
17	100177901	エアクリーナーガスケット		1	300	(N)
18	100178001	ろ過部（ウレタン）		1	400	(N)
19	100190101	ろ過部（紙）		1	900	(N)
20	100118702	ナット GV-16I,28I		2	200	(N)

Copyright(c) KOSHIN Ltd. All Rights Reserved.

□単価記入なき部品の販売は行っておりません。
□表示価格に消費税は含まれておりません。
□単価は予告なく変更することがあります。
□送料は別途料金がかかります。

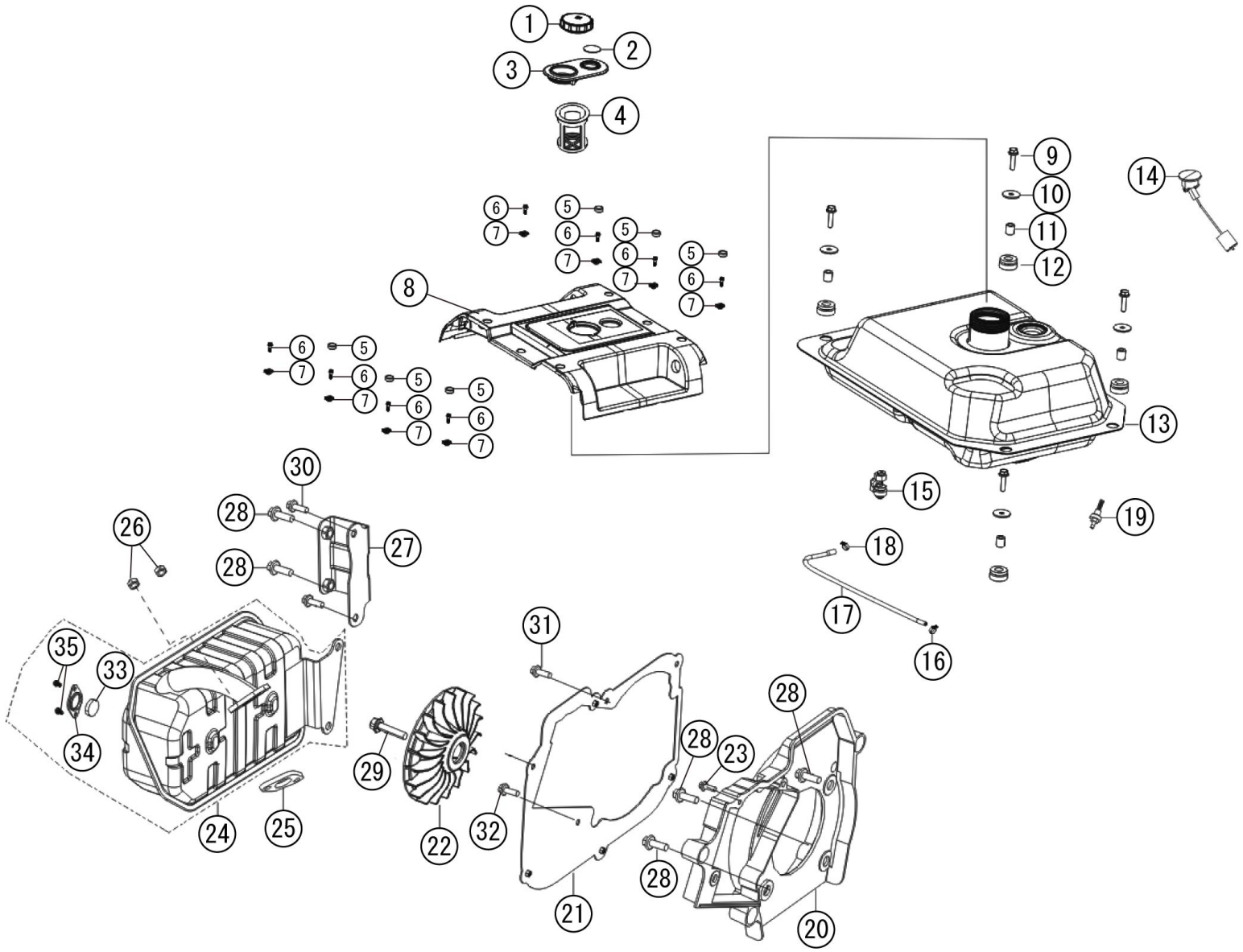

Copyright(c) KOSHIN Ltd. All Rights Reserved.

□単価記入なき部品の販売は行っておりません。
□単価は予告なく変更することがあります。
□表示価格に消費税は含まれておりません。
□送料は別途料金がかかります。

No.	品番	品名	規格・材質	構成数	定価	備考
1	100178902	燃料タンクキャップ		1	1,600	
2	100179201	燃料残量計窓		1	500	(N)
3	100179101	給油口ゴム		1	1,700	(N)
4	100179002	燃料タンクストレーナー		1	400	
5	100179401	ゴムプラグ		6	400	(N)
6	100190901	段付ボルト		8	200	(N)
7	100153001	クリップナット		8	200	(N)
8	100179303	ｱｯﾊﾟｰｶﾊﾞｰ		1	5,900	
9	100103801	ﾌﾗﾝｼﾞ付き六角ﾎﾞﾙﾄ		4	200	(N)
10	100047701	ワッシャー		4	200	
11	100047801	ﾌﾞｯｼｭ		4	200	(N)
12	100047901	ﾀﾝｸ支持ｺﾞﾑ		4	200	(N)
13	100178602	燃料タンク		1	9,800	
14	100153602	燃料残量計		1	900	
15	100175001	GV-16ILフィルター付き燃料コック		1	2,200	
16	100162401	ｸﾗﾝﾌﾟ		1	200	
17	100224101	燃料チューブ		1	500	(N)
18	100104001	ｸﾗﾝﾌﾟ		1	200	(N)
19	100147502	燃料フィルター		1	300	(N)
20	100190201	マフラーインシュレータープレート		1	2,700	
21	100190301	ブラケット		1	2,600	
22	100190401	冷却ファン		1	1,300	

Copyright(c) KOSHIN Ltd. All Rights Reserved.

□単価記入なき部品の販売は行っておりません。
□単価は予告なく変更することがあります。
□表示価格に消費税は含まれておりません。
□送料は別途料金がかかります。

No.	品番	品名	規格・材質	構成数	定価	備考
23	100190501	タッピングネジ		1	200	(N)
24	100223902	マフラー		1	7,700	
25	100190601	排気ガスケット		1	200	(N)
26	100133201	ﾅｯﾄ		2	200	(N)
27	100190701	ブラケット		1	900	
28	100047201	ﾌﾗﾝｼﾞﾎﾞﾙﾄ		5	200	
29	100132701	ﾌﾗﾝｼﾞ付き六角ﾎﾞﾙﾄ		1	200	(N)
30	100111202	ﾌﾗﾝｼﾞﾂｷﾛｯｶｸﾎﾞﾙﾄ		2	200	(N)
31	100190801	ﾌﾗﾝｼﾞ付き六角ﾎﾞﾙﾄ		1	200	
32	100040001	K210 ﾌﾗﾝｼﾞﾎﾞﾙﾄ		1	200	(N)
33	100224001	ワイヤクロス		1	200	(N)
34	100178401	K210 ﾌﾞﾗｹｯﾄ(ホルダー)		1	200	(N)
35	100202801	ﾎﾞﾙﾄ		2	200	(N)

Copyright(c) KOSHIN Ltd. All Rights Reserved.

□単価記入なき部品の販売は行っておりません。
□表示価格に消費税は含まれておりません。
□単価は予告なく変更することがあります。
□送料は別途料金がかかります。

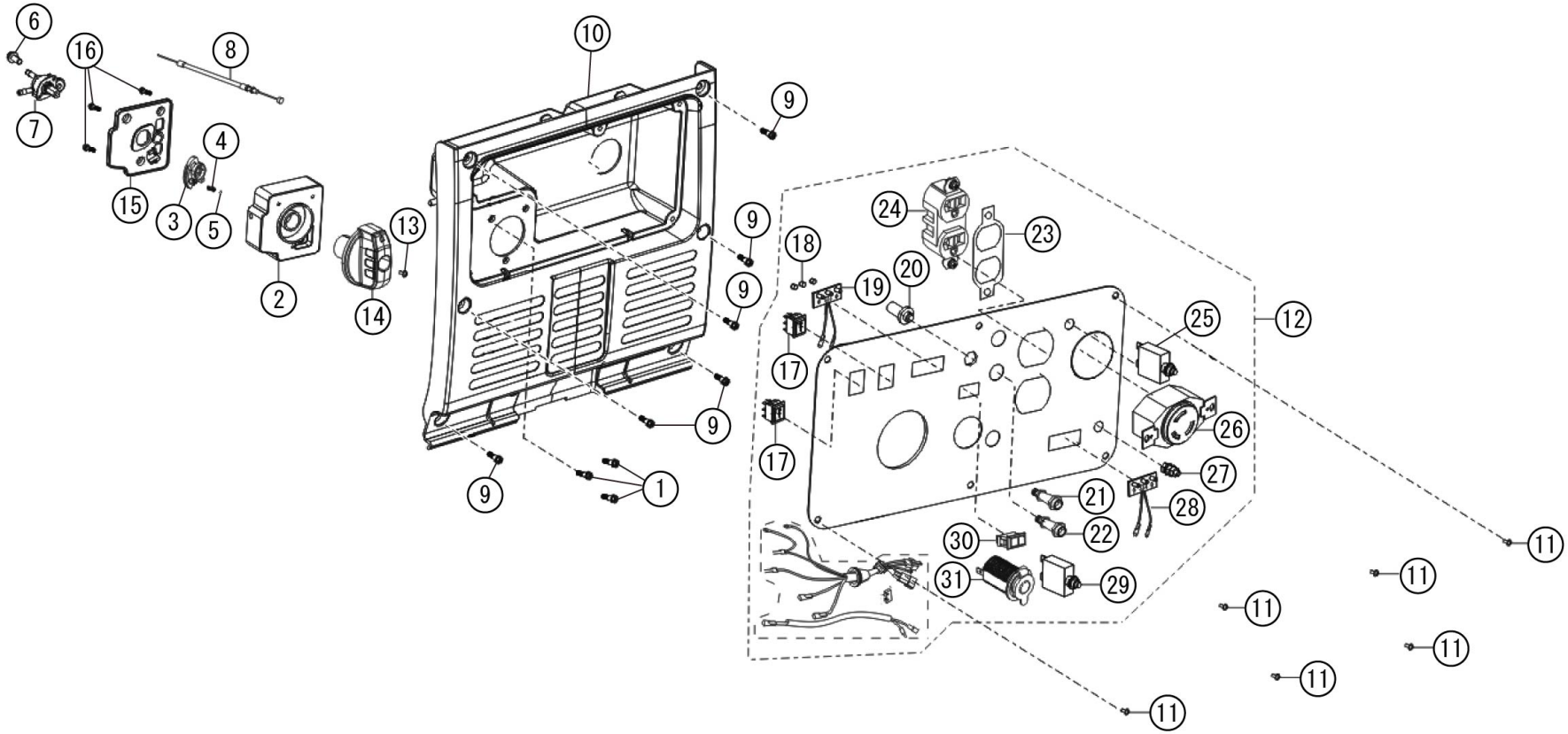

Copyright(c) KOSHIN Ltd. All Rights Reserved.

□単価記入なき部品の販売は行っておりません。 □単価は予告なく変更することがあります。

□表示価格に消費税は含まれておりません。 □送料は別途料金がかかります。

No.	品番	品名	規格・材質	構成数	定価	備考
1	100143001	十字穴付きタッピング皿ネジ		3	200	(N)
2	100180001	ﾀﾞｲﾔﾙﾉﾌﾞﾍﾞｰｽ		1	600	
3	100180201	K210 ﾁｮｰｸﾚﾊﾞｰ		1	200	(N)
4	100142801	ストッパーばね		1	200	(N)
5	100142702	鋼球		1	200	(N)
6	100118301	ﾌﾗﾝｼﾞ付き六角ﾎﾞﾙﾄ		1	200	
7	100143102	GVﾌｨﾙﾀｰ付き燃料ｺｯｸ		1	1,100	
8	100224501	チョークワイヤー		1	1,500	
9	100190901	段付ボルト		6	200	(N)
10	100202401	コントロールパネルベース		1	5,200	
11	100110001	十字穴付きﾅﾍﾞ小ﾈｼﾞ(ﾜｯｼｬ付き)		6	200	(N)
12	100224601	ｺﾝﾄﾛｰﾙﾊﾟﾈﾙASSY		1	20,100	
13	100192001	十字穴付きﾅﾍﾞﾈｼﾞ		1	200	(N)
14	100220101	K210ダイヤルノブ		1	500	
15	100180101	ダイヤルノブベースカバー		1	500	(N)
16	100192202	タッピングネジ		3	200	(N)
17	100112903	シーソースイッチ		2	500	(N)
18	100151202	ｲﾝｼﾞｹｰﾀ固定用ｽﾘｰﾌﾞ		3	900	(N)
19	100151301	表示ランプASSY		1	900	(N)
20	100113201	ﾘｾｯﾄﾎﾞﾀﾝ		1	600	(N)
21	100113001	並列端子（赤色）GV-9I,16I,28I	赤色	1	1,100	(N)
22	100113101	並列端子（黒色）GV-9I,16I,28I	黒色	1	1,100	(N)

Copyright(c) KOSHIN Ltd. All Rights Reserved.

□単価記入なき部品の販売は行っておりません。 □単価は予告なく変更することがあります。

□表示価格に消費税は含まれておりません。 □送料は別途料金がかかります。

No.	品番	品名	規格・材質	構成数	定価	備考
23	100160002	コンセントスペーサー		1	400	(N)
24	100113402	ｺﾝｾﾝﾄ（平刃形）		1	1,100	
25	100192301	ｻｰｷｯﾄﾌﾞﾚｰｶｰ		1	1,200	
26	100138901	ｺﾝｾﾝﾄ（引掛形）		1	1,700	
27	100223601	アース端子		1	900	(N)
28	100151401	電力使用目安ランプ		1	1,500	(N)
29	100195001	サーキットブレーカー		1	1,100	
30	100113301	周波数切替スイッチ		1	800	(N)
31	100113701	直流ｼｶﾞｰｿｹｯﾄ		1	1,400	

Copyright(c) KOSHIN Ltd. All Rights Reserved.

□単価記入なき部品の販売は行っておりません。
□表示価格に消費税は含まれておりません。
□単価は予告なく変更することがあります。
□送料は別途料金がかかります。

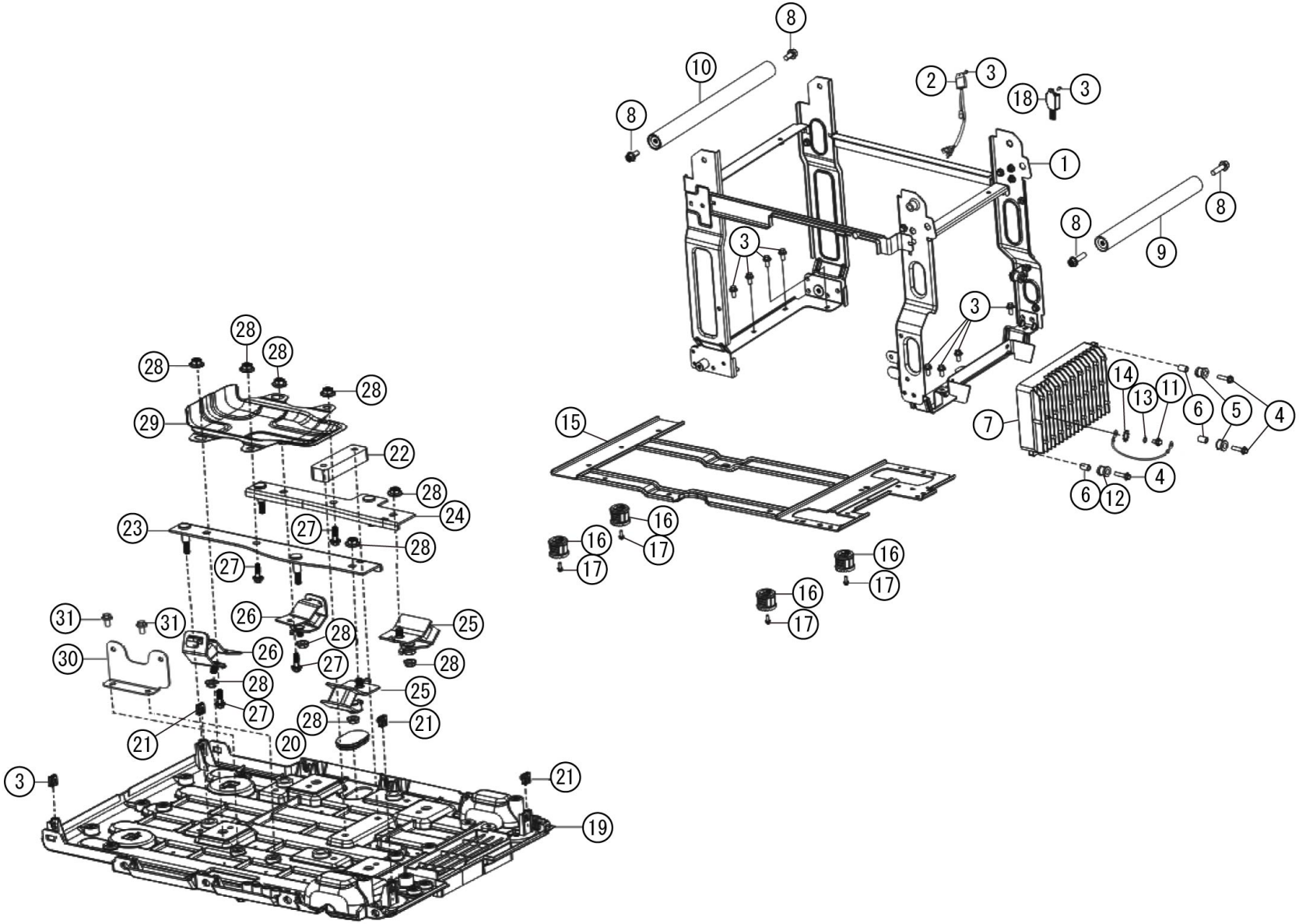

Copyright(c) KOSHIN Ltd. All Rights Reserved.

□単価記入なき部品の販売は行っておりません。 □単価は予告なく変更することがあります。

□表示価格に消費税は含まれておりません。 □送料は別途料金がかかります。

No.	品番	品名	規格・材質	構成数	定価	備考
1	100224201	フレームASSY		1	10,100	
2	100149902	電圧調節器(16,28I)		1	3,600	
3	100122302	フランジ付き六角ボルトGV-16I		10	200	(N)
4	100138401	ﾌﾗﾝｼﾞ付き六角ﾎﾞﾙﾄ		3	200	
5	100138501	ｺﾞﾑｸﾞﾛﾒｯﾄ		3	200	
6	100138301	ﾌﾞｯｼｭ		3	200	
7	100224301	インバーター		1	87,400	
8	065094501	内六角穴ボルト		4	200	(N)
9	100179801	ハンドル		1	1,600	
10	100179901	ハンドル		1	1,800	
11	100137901	十字穴付きﾅﾍﾞﾈｼﾞ		1	200	
12	100191601	アーシングワイヤ		1	1,000	
13	100138601	ﾜｯｼｬ		1	200	
14	100144501	ワッシャー		1	200	(N)
15	100202601	底板補強鉄板		1	3,500	
16	100202901	足ゴム		4	900	
17	100006101	ﾌﾗﾝｼﾞﾎﾞﾙﾄ	M6*16	4	200	(N)
18	100224401	制御モジュール		1	2,400	
19	100184004	底板		1	13,200	
20	100137301	ﾌﾟﾗｸﾞ		1	200	(N)
21	100153001	クリップナット		4	200	(N)
22	100193201	クッションゴムブラケット		1	900	

Copyright(c) KOSHIN Ltd. All Rights Reserved.

□単価記入なき部品の販売は行っておりません。 □単価は予告なく変更することがあります。

□表示価格に消費税は含まれておりません。 □送料は別途料金がかかります。

No.	品番	品名	規格・材質	構成数	定価	備考
23	100193301	エンジンベース		1	1,200	
24	100193401	エンジンベース		1	1,100	
25	100184201	エンジン防振ゴム		2	700	
26	100184301	ｴﾝｼﾞﾝ防振ｺﾞﾑ（リミッター付き）		2	1,600	
27	100137602	フランジ付き六角ボルト GV-28I		4	200	(N)
28	100137101	ﾅｯﾄ GV-28I		10	200	(N)
29	100193501	エアディフレクター		1	1,000	
30	100193601	エアクリーナーブラケット		1	700	
31	100111202	ﾌﾗﾝｼﾞﾂｷﾛｯｶｸﾎﾞﾙﾄ		2	200	(N)

Copyright(c) KOSHIN Ltd. All Rights Reserved.

□単価記入なき部品の販売は行っておりません。
□表示価格に消費税は含まれておりません。
□単価は予告なく変更することがあります。
□送料は別途料金がかかります。

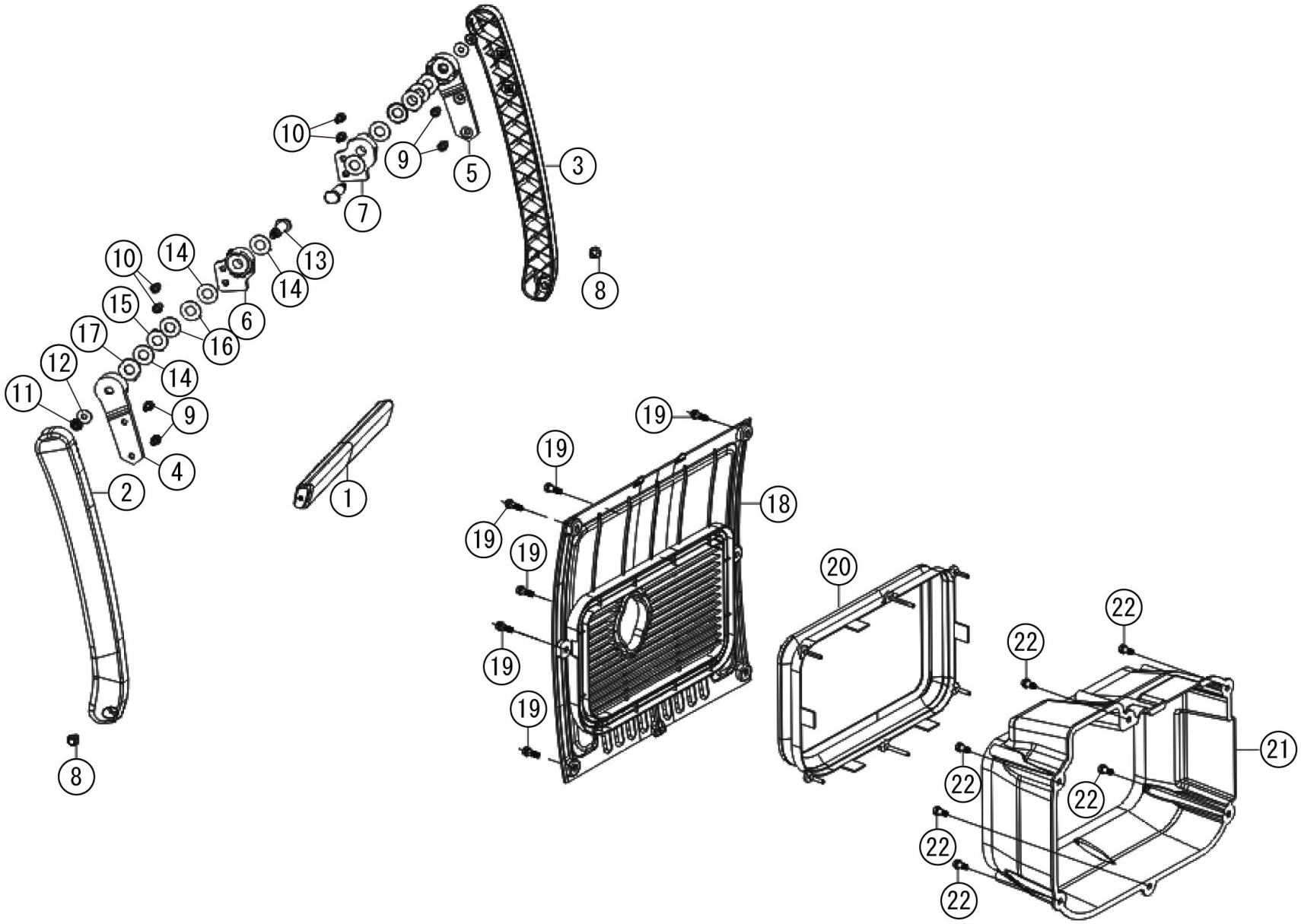

Copyright(c) KOSHIN Ltd. All Rights Reserved.

□単価記入なき部品の販売は行っておりません。 □単価は予告なく変更することがあります。

□表示価格に消費税は含まれておりません。 □送料は別途料金がかかります。

No.	品番	品名	規格・材質	構成数	定価	備考
1	100181002	ハンドル持ち手		1	3,700	
2	100181102	回転アーム		1	1,900	
3	100181202	回転アーム		1	1,900	
4	100181301	ｷｬﾘﾊﾝﾄﾞﾙｱｰﾑｱﾀﾞﾌﾟﾀｰ		1	900	(N)
5	100181401	ｷｬﾘﾊﾝﾄﾞﾙｱｰﾑｱﾀﾞﾌﾟﾀｰ		1	900	(N)
6	100181501	K210 ｷｬﾘﾊﾝﾄﾞﾘﾐｯﾀｰ		1	1,000	(N)
7	100181601	K210 ｷｬﾘﾊﾝﾄﾞﾘﾐｯﾀｰ		1	1,000	(N)
8	100181701	フランジ付き六角ボルト		2	200	(N)
9	100170501	K420DS ﾌﾗﾝｼﾞ付き六角ﾎﾞﾙﾄ		4	200	(N)
10	100114801	ﾌﾗﾝｼﾞ付き六角ﾎﾞﾙﾄ		4	200	(N)
11	100140701	ﾅｯﾄ		2	200	(N)
12	100182101	ﾜｯｼｬｰ		2	200	(N)
13	100182202	段付ボルト		2	700	
14	100182301	ﾜｯｼｬｰ		6	200	(N)
15	100182401	K210 ｽﾄｯﾊﾟｰ		2	200	(N)
16	100182501	ｽﾌﾟﾘﾝｸﾞﾜｯｼｬｰ		4	200	(N)
17	100182601	ﾜｯｼｬｰ		2	300	(N)
18	100184401	マフラー側カバー		1	3,700	
19	100190901	段付ボルト		6	200	(N)
20	100143401	ゴムパッキン		1	2,400	
21	100193701	マフラーアウターカバー		1	3,100	
22	100193801	段付ボルト		6	200	(N)

Copyright(c) KOSHIN Ltd. All Rights Reserved.

□単価記入なき部品の販売は行っておりません。
□表示価格に消費税は含まれておりません。
□単価は予告なく変更することがあります。
□送料は別途料金がかかります。

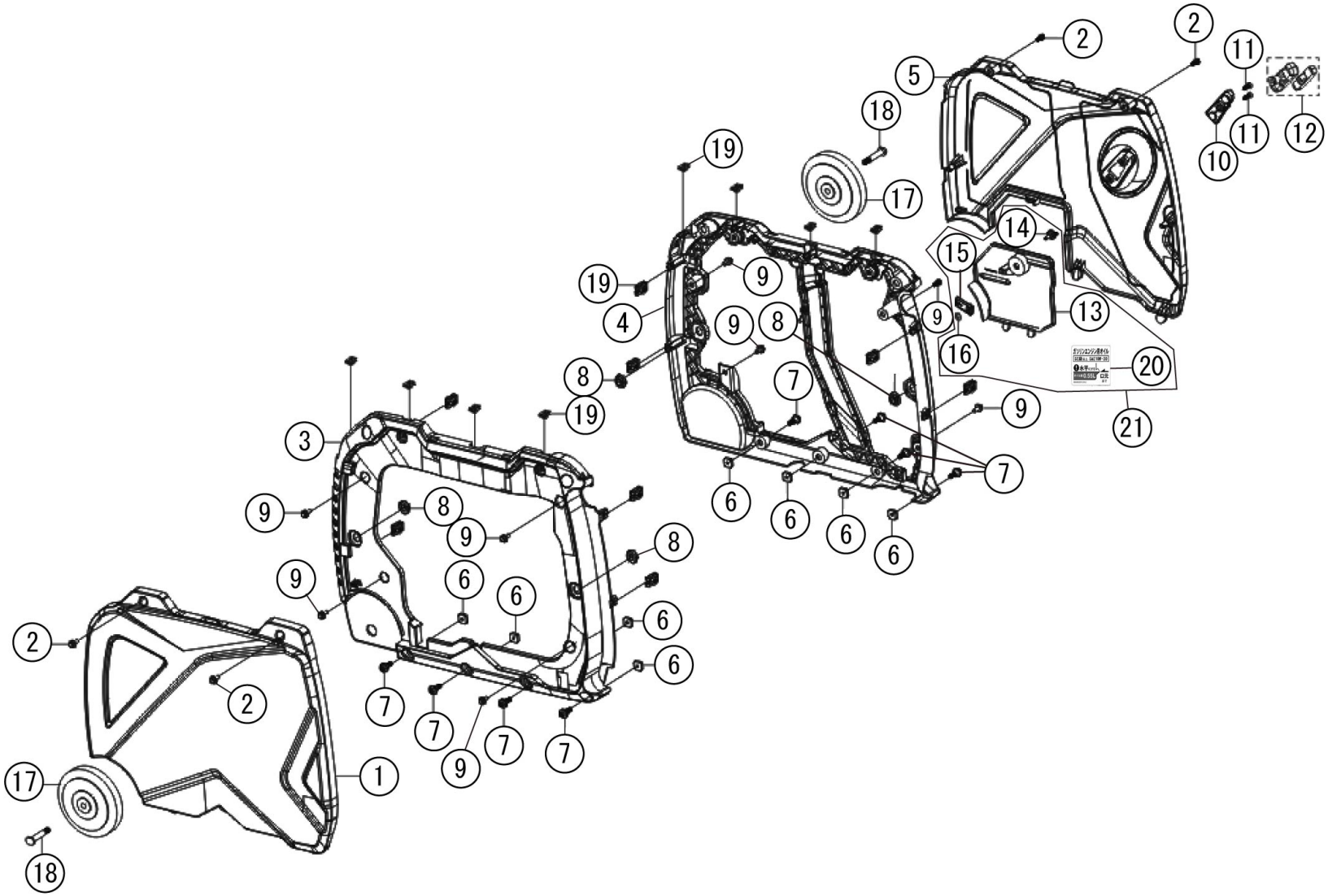

Copyright(c) KOSHIN Ltd. All Rights Reserved.

□単価記入なき部品の販売は行っておりません。
□単価は予告なく変更することがあります。
□表示価格に消費税は含まれておりません。
□送料は別途料金がかかります。

No.	品番	品名	規格・材質	構成数	定価	備考
1	065113801	左サイドカバー	ｵﾚﾝｼﾞ	1	5,300	
2	100193801	段付ボルト		4	200	(N)
3	100224801	左外郭		1	4,500	
4	100224901	右外郭		1	4,700	
5	100203701	右サイドカバー	PP オレンジ	1	6,700	
6	100118601	ﾅｯﾄ		8	200	(N)
7	100192601	段付ボルト		8	200	(N)
8	100117701	ｺﾞﾑｸﾞﾛﾒｯﾄ（長穴）		4	200	(N)
9	100111202	ﾌﾗﾝｼﾞﾂｷﾛｯｶｸﾎﾞﾙﾄ		8	200	(N)
10	100118101	ﾘｺｲﾙﾛｰﾌﾟｶﾞｲﾄﾞ		1	300	(N)
11	100110001	十字穴付きﾅﾍﾞ小ﾈｼﾞ(ﾜｯｼｬ付き)		2	200	(N)
12	100110701	ﾘｺｲﾙｽﾀｰﾀｰｸﾞﾘｯﾌﾟ		1	400	(N)
13	100183101	オイルプラグメンテナンスカバー	51197HYBW 0110-Q2A0	1	1,000	
14	100151801	回転ノブ		1	200	(N)
15	100183301	レバー		1	300	(N)
16	100117101	ｶﾗｰ		1	200	(N)
17	100135701	ﾀｲﾔ　GV-28I		2	3,100	
18	100224701	車軸		2	700	
19	100153001	クリップナット		16	200	(N)
20	065082301	エンジンオイルラベル		1	200	(N)
21	065110001	GV-3KW ｵｲﾙﾌﾟﾗｸﾞﾒﾝﾃﾅﾝｽｶﾊﾞｰASSY		1	1,600	

Copyright(c) KOSHIN Ltd. All Rights Reserved.

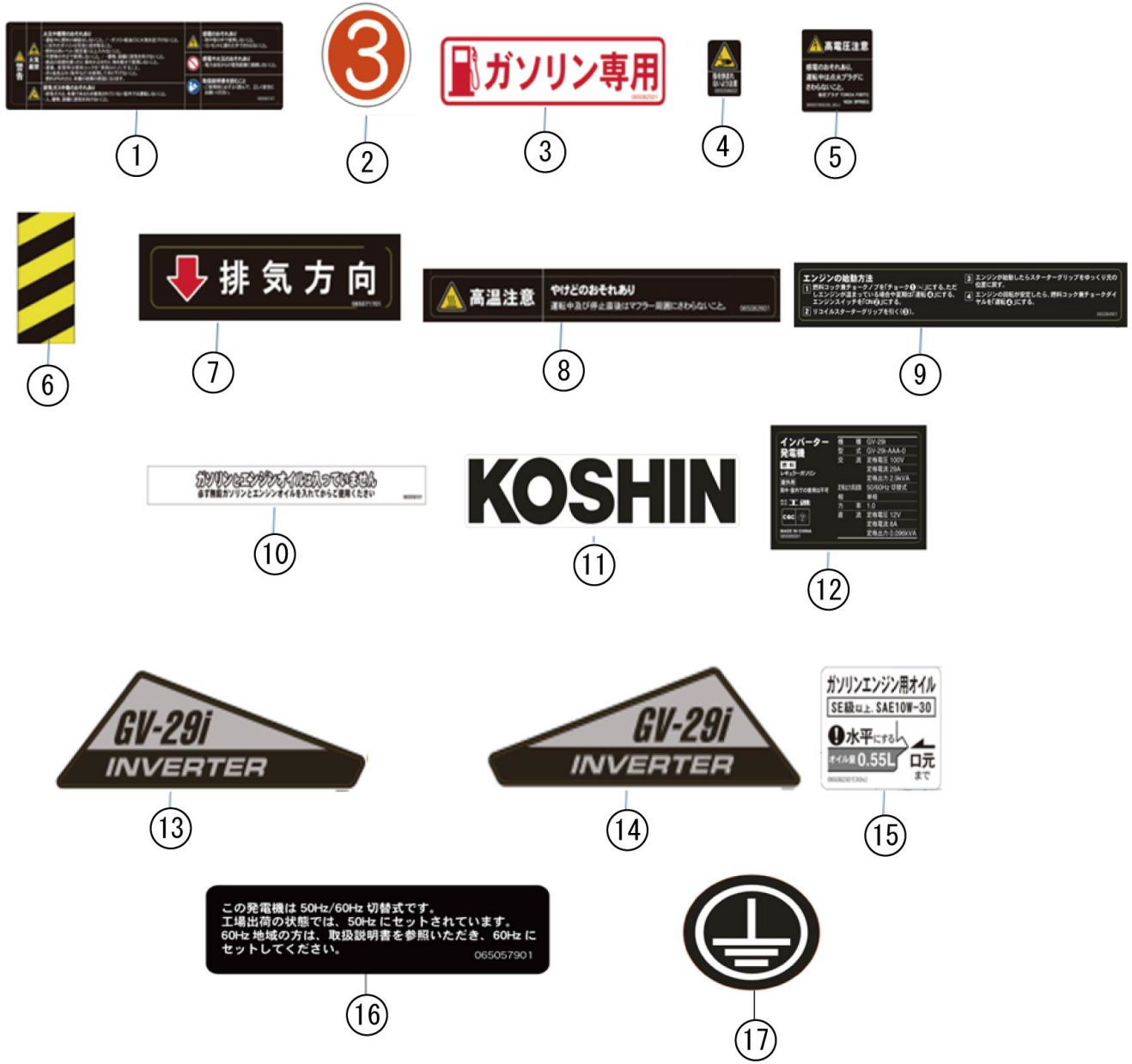

Copyright(c) KOSHIN Ltd. All Rights Reserved.

□単価記入なき部品の販売は行っておりません。 □単価は予告なく変更することがあります。

□表示価格に消費税は含まれておりません。 □送料は別途料金がかかります。

No.	品番	品名	規格・材質	構成数	定価	備考
1	065084802	GV-29I警告ラベル		1	200	
2	065085101	操作手順３番ラベル		1	200	
3	065082502	ガソリン専用	PVC	1	200	(N)
4	065058603	ハンドル注意ラベル左右	PVC	2	200	(N)
5	065057304	GV-28I点火プラグ高電圧注意ラベル	PVC	1	200	(N)
6	065083702	ｷｬﾘｰﾊﾝﾄﾞﾙ注意ﾗﾍﾞﾙ	PVC	2	200	
7	065071702	排気方向ラベル	PVC	1	200	(N)
8	065082602	マフラー高温注意ラベル	PVC	1	200	(N)
9	065084901	エンジンのかけ方ラベル		1	200	
10	065058101	ガソリン・オイル注意ラベル		1	400	(N)
11	065085801	KOSHIN ﾛｺﾞﾗﾍﾞﾙ(GV-29I)	透明、黒文字	2	200	(N)
12	065085003	GV-29I-AAA-1銘板ラベル		1	200	(N)
13	065085901	GV-29I機種名ラベル左		1	500	(N)
14	065086001	GV-29I機種名ラベル右		1	500	(N)
15	065082301	エンジンオイルラベル		1	200	(N)
16	065057901	GV-I周波数設定ラベル		1	200	(N)
17	065087101	GV-29Iアースラベル		3	200	

Copyright(c) KOSHIN Ltd. All Rights Reserved.

①

②

③

④

Copyright(c) KOSHIN Ltd. All Rights Reserved.

□単価記入なき部品の販売は行っておりません。
□単価は予告なく変更することがあります。
□表示価格に消費税は含まれておりません。
□送料は別途料金がかかります。

No.	品番	品名	規格・材質	構成数	定価	備考
1	065084302	3KVA並列コネクター	PP+ST12	1	27,500	
2	100161702	点火ﾌﾟﾗｸﾞﾚﾝﾁ		1	500	
3	100141702	ﾄﾞﾗｲﾊﾞｰ		1	400	
4	065103301	USBｱﾀﾞﾌﾟﾀｰ		1	2,500	
00	065084502	GV-29I 取説		1	0	(N)
00	065084701	GV-29Iかんたんガイド	A4両面	1	200	(N)

Copyright(c) KOSHIN Ltd. All Rights Reserved.