□単価記入なき部品の販売は行っておりません。
□表示価格に消費税は含まれておりません。
□単価は予告なく変更することがあります。
□送料は別途料金がかかります。

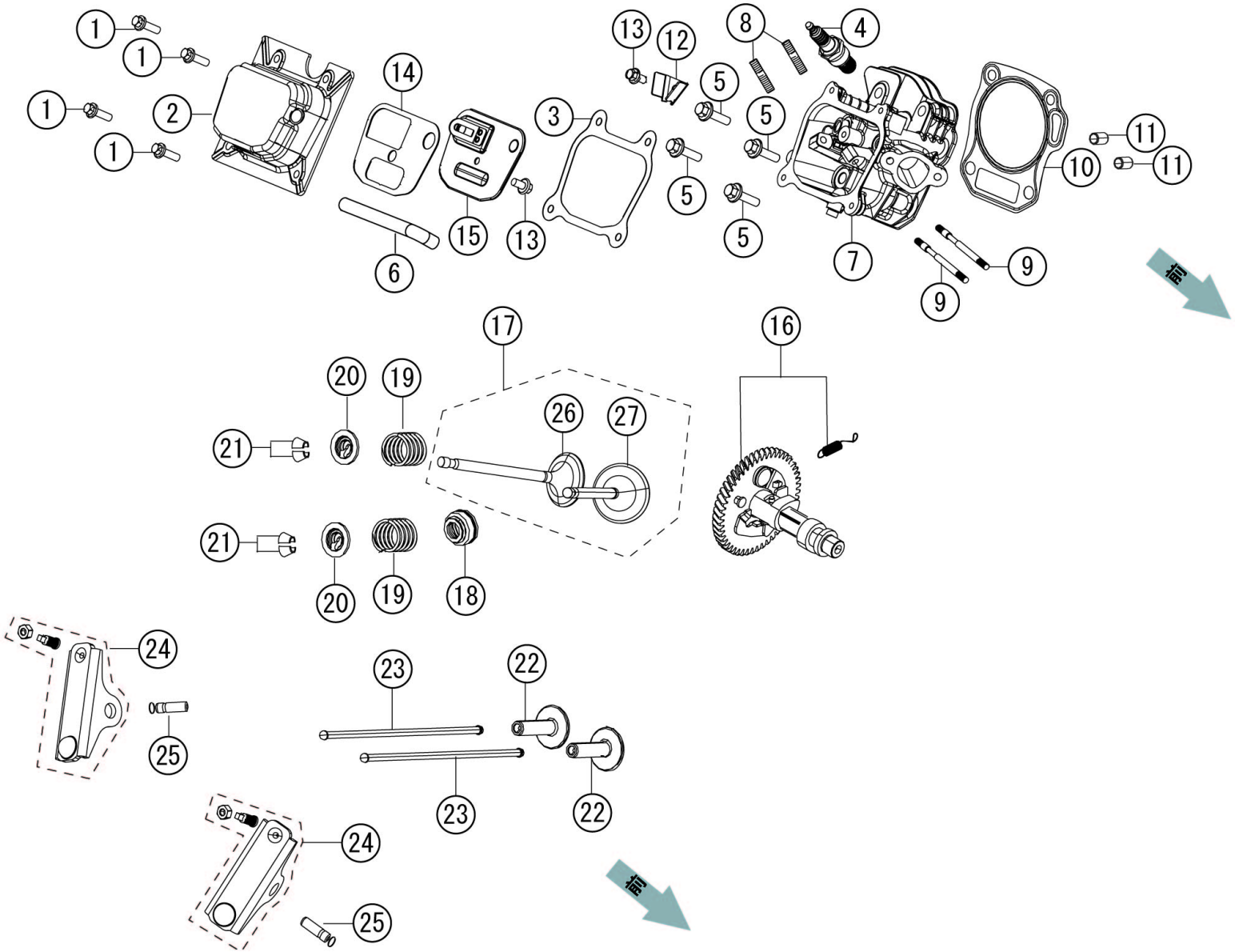

Copyright(c) KOSHIN Ltd. All Rights Reserved.

□単価記入なき部品の販売は行っておりません。 □単価は予告なく変更することがあります。

□表示価格に消費税は含まれておりません。 □送料は別途料金がかかります。

No.	品番	品名	規格・材質	構成数	定価	備考
1	100103801	ﾌﾗﾝｼﾞ付き六角ﾎﾞﾙﾄ		4	200	(N)
2	100186802	ｼﾘﾝﾀﾞﾍｯﾄﾞｶﾊﾞｰ		1	2,400	
3	100186901	シリンダヘッドカバーガスケット		1	300	(N)
4	100101901	点火プラグ		1	900	(N)
5	100127201	ｼﾘﾝﾀﾞﾍｯﾄﾞﾎﾞﾙﾄ		4	200	(N)
6	100187001	ブリーザーホース		1	300	(N)
7	100187101	ｼﾘﾝﾀﾞﾍｯﾄﾞ		1	6,000	
8	100127501	ｽﾀｯﾄﾞﾎﾞﾙﾄ		2	200	(N)
9	100040101	K210スタッドボルト		2	200	(N)
10	100187201	シリンダヘッドガスケット		1	1,200	
11	100000801	ﾋﾟﾝ	φ11*14	2	200	(N)
12	100187301	プレート		1	200	(N)
13	100111201	フランジ付き六角ボルト	M6*12	2	200	(N)
14	100187401	ブリーザーガスケット		1	300	(N)
15	100187501	ブリーザーASSY		1	500	(N)
16	100188001	カムシャフト		1	3,000	
17	100188101	バルブ		1	1,800	(N)
18	100130201	ｶﾞｲﾄﾞ(INﾊﾞﾙﾌﾞｼｰﾙ)		1	400	(N)
19	100130301	ﾊﾞﾙﾌﾞｽﾌﾟﾘﾝｸﾞ		2	200	(N)
20	100155501	ﾊﾞﾙﾌﾞｽﾌﾟﾘﾝｸﾞｼｰﾄ		2	200	(N)
21	100130501	クランプ		4	200	(N)
22	100130601	ﾀﾍﾟｯﾄ		2	400	(N)

Copyright(c) KOSHIN Ltd. All Rights Reserved.

□単価記入なき部品の販売は行っておりません。 □単価は予告なく変更することがあります。

□表示価格に消費税は含まれておりません。 □送料は別途料金がかかります。

No.	品番	品名	規格・材質	構成数	定価	備考
23	100188201	リフター		2	400	(N)
24	100188301	ロッカー		2	600	(N)
25	100188401	ﾛｯｶｰｼｬﾌﾄ 29MM		2	400	(N)
26	100188501	排気バルブ		1	1,000	(N)
27	100188601	吸気バルブ		1	1,000	(N)

Copyright(c) KOSHIN Ltd. All Rights Reserved.

□単価記入なき部品の販売は行っておりません。
□表示価格に消費税は含まれておりません。
□単価は予告なく変更することがあります。
□送料は別途料金がかかります。

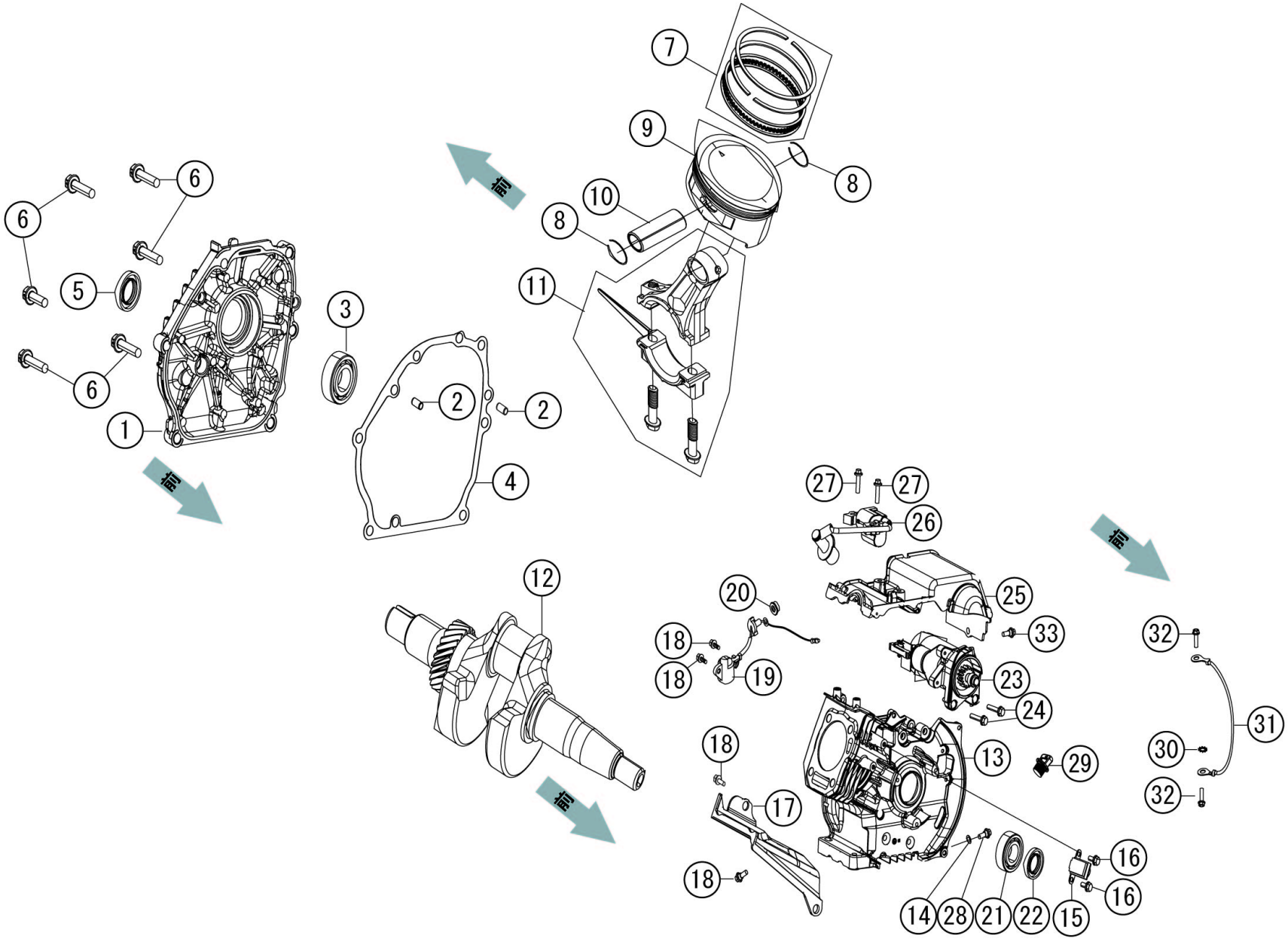

Copyright(c) KOSHIN Ltd. All Rights Reserved.

□単価記入なき部品の販売は行っておりません。
□単価は予告なく変更することがあります。
□表示価格に消費税は含まれておりません。
□送料は別途料金がかかります。

No.	品番	品名	規格・材質	構成数	定価	備考
1	100186501	クランクケースカバー		1	4,400	
2	100034401	K100ノックピン		2	200	(N)
3	100186601	ベアリング		1	1,500	
4	100186701	クランクケースガスケット		1	700	(N)
5	100128401	ｵｲﾙｼｰﾙ		1	800	(N)
6	100002801	ﾌﾗﾝｼﾞﾎﾞﾙﾄ	M8*32	6	200	(N)
7	100187701	ピストンリング		1	2,000	(N)
8	100129901	ﾋﾟｽﾄﾝﾋﾟﾝｸﾘｯﾌﾟ		2	200	(N)
9	100187801	ピストン		1	1,900	
10	100129801	ﾋﾟｽﾄﾝﾋﾟﾝ		1	500	(N)
11	100187901	コネクティングロッド		1	1,700	
12	100187601	クランクシャフト		1	7,000	
13	100185801	クランクケース		1	10,750	
14	100185901	ワッシャー		1	200	(N)
15	100186001	イグニッショントリガー		1	1,600	
16	100111401	ﾌﾗﾝｼﾞ付き六角ﾎﾞﾙﾄ		2	200	(N)
17	100186101	シリンダボディカバー		1	1,000	
18	100114801	ﾌﾗﾝｼﾞ付き六角ﾎﾞﾙﾄ		4	200	(N)
19	100001302	ｵｲﾙｾﾝｻｰ		1	1,300	
20	100128701	ﾅｯﾄ		1	200	(N)
21	100186201	ベアリング		1	1,900	
22	100128401	ｵｲﾙｼｰﾙ		1	800	(N)

Copyright(c) KOSHIN Ltd. All Rights Reserved.

□単価記入なき部品の販売は行っておりません。 □単価は予告なく変更することがあります。

□表示価格に消費税は含まれておりません。 □送料は別途料金がかかります。

No.	品番	品名	規格・材質	構成数	定価	備考
23	100177101	K210 ｽﾀｰﾀｰﾓｰﾀｰ		1	17,600	
24	100058301	ボルト		2	200	(N)
25	100186301	シリンダボディカバー		1	1,100	
26	100177201	イグニッションコイル		1	3,200	
27	100058301	ボルト		2	200	(N)
28	100128101	ドレンボルト		1	200	(N)
29	100040602	K210 ｵｲﾙｷｬｯﾌﾟASSY		1	200	(N)
30	100144501	ワッシャー		1	200	(N)
31	100186401	アーシングワイヤ		1	1,000	(N)
32	100115401	ﾌﾗﾝｼﾞ付き六角ﾎﾞﾙﾄ		2	200	(N)
33	100111201	フランジ付き六角ボルト	M6*12	1	200	(N)

Copyright(c) KOSHIN Ltd. All Rights Reserved.

□単価記入なき部品の販売は行っておりません。
□表示価格に消費税は含まれておりません。
□単価は予告なく変更することがあります。
□送料は別途料金がかかります。

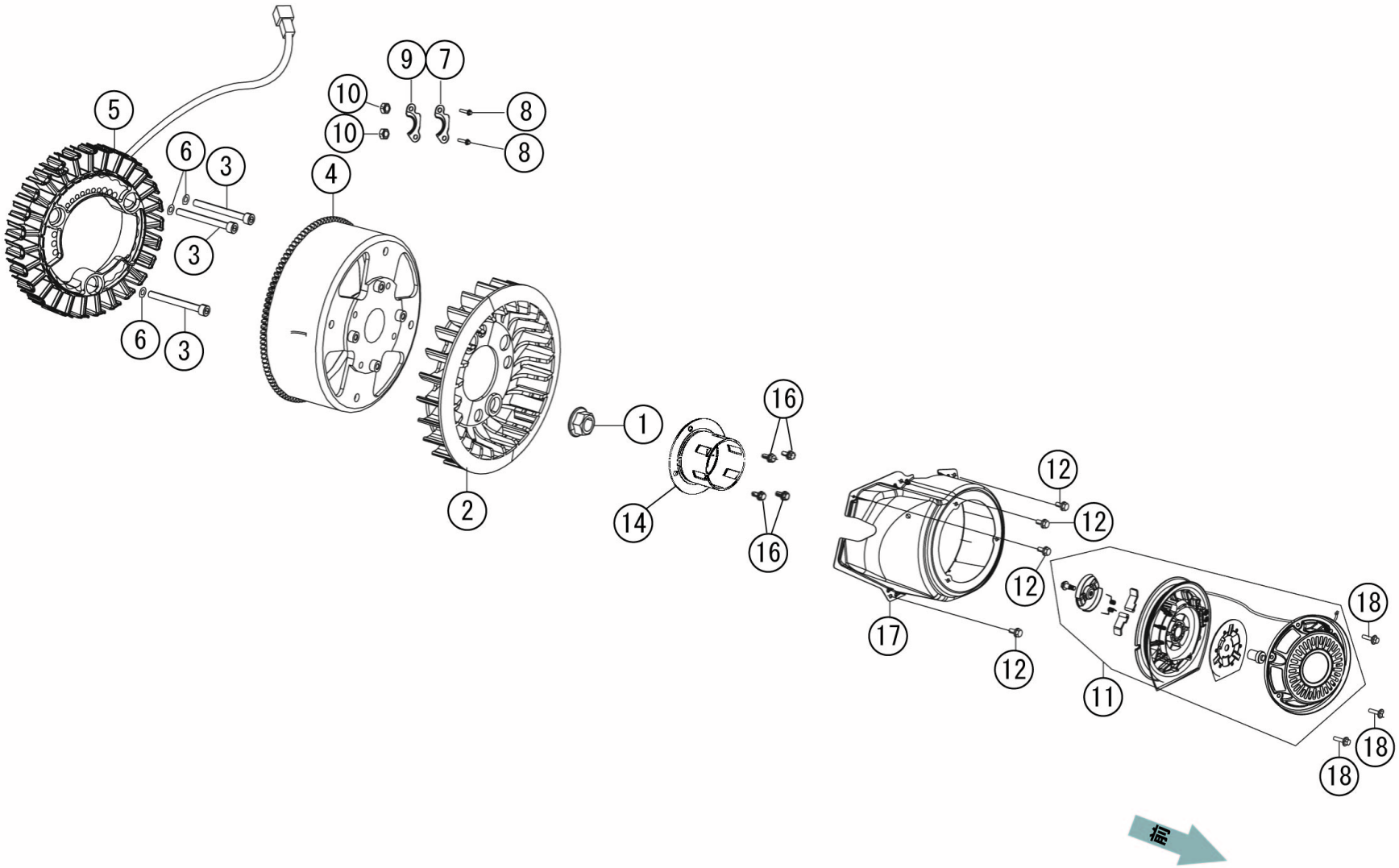

Copyright(c) KOSHIN Ltd. All Rights Reserved.

□単価記入なき部品の販売は行っておりません。
□単価は予告なく変更することがあります。
□表示価格に消費税は含まれておりません。
□送料は別途料金がかかります。

No.	品番	品名	規格・材質	構成数	定価	備考
1	100133401	ﾅｯﾄ		1	200	(N)
2	100189401	冷却ファン		1	1,000	
3	100133601	六角穴付きﾎﾞﾙﾄ		3	200	(N)
4	100189501	ローター		1	16,900	
5	100189601	ステーター		1	38,300	
6	100189701	ワッシャー		3	200	(N)
7	100189801	ケーブル固定板		1	200	(N)
8	100134001	ﾌﾗﾝｼﾞ付き六角ﾎﾞﾙﾄ GV-28I	M5X20	2	200	(N)
9	100210001	ﾌﾟﾚｰﾄ		1	150	(N)
10	100111901	ナット		2	200	(N)
11	100188702	リコイルスターター		1	5,000	
12	100111201	フランジ付き六角ボルト	M6*12	4	200	(N)
14	100188801	スタータープーリー		1	1,450	
16	100111201	フランジ付き六角ボルト	M6*12	4	200	(N)
17	100188901	ファンカバー		1	2,600	
18	100194901	ﾜｯｼｬｰ付き六角ﾎﾞﾙﾄ		3	200	

Copyright(c) KOSHIN Ltd. All Rights Reserved.

□単価記入なき部品の販売は行っておりません。
□表示価格に消費税は含まれておりません。
□単価は予告なく変更することがあります。
□送料は別途料金がかかります。

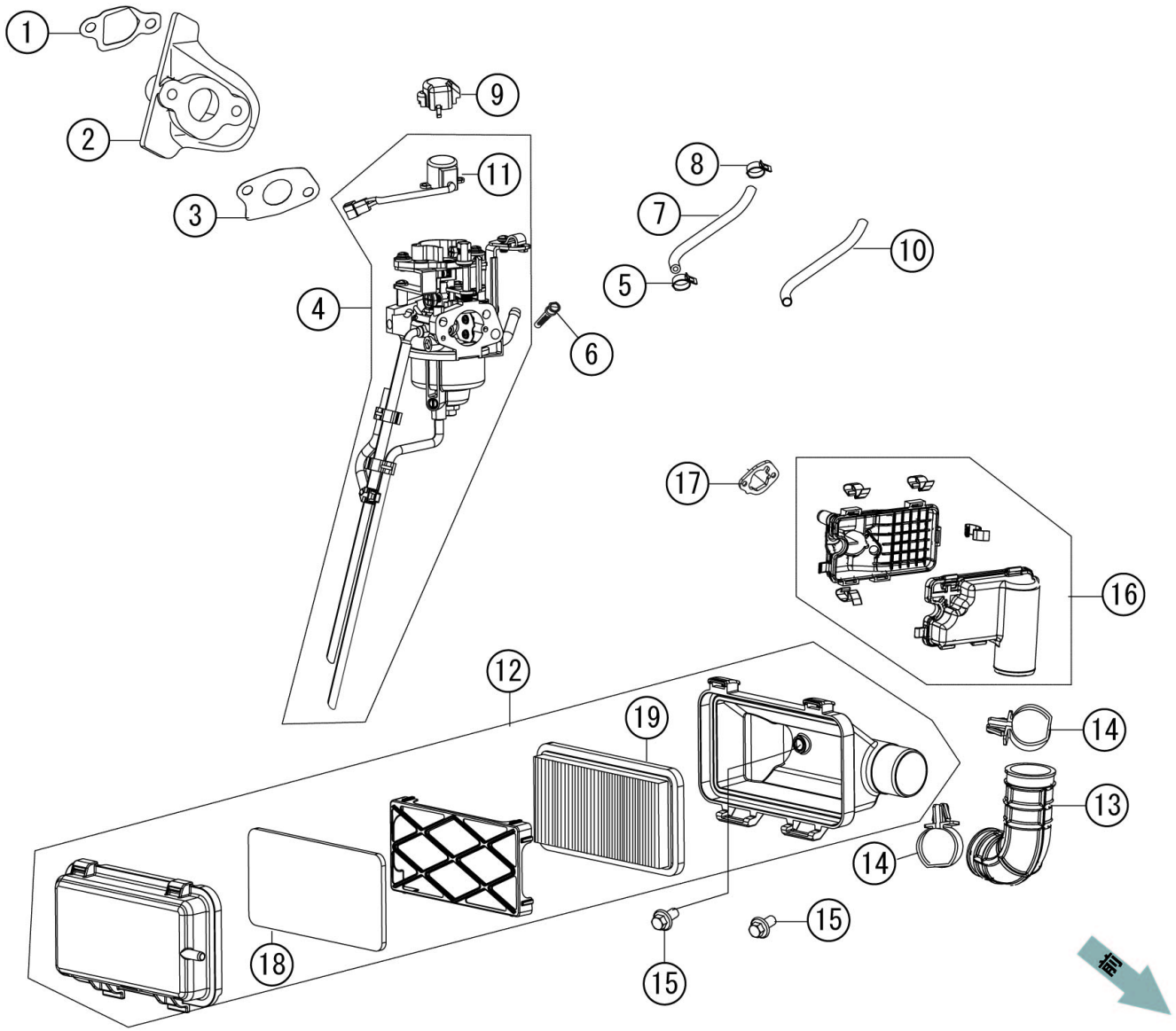

Copyright(c) KOSHIN Ltd. All Rights Reserved.

□単価記入なき部品の販売は行っておりません。
□単価は予告なく変更することがあります。
□表示価格に消費税は含まれておりません。
□送料は別途料金がかかります。

No.	品番	品名	規格・材質	構成数	定価	備考
1	100177401	K210 ｶﾞｽｹｯﾄ		1	400	(N)
2	100189001	キャブレターインシュレータープレート		1	500	
3	100006401	キャブレターガスケット		1	200	(N)
4	100177601	K210キャブレター		1	9,600	
5	100151101	ｸﾗﾝﾌﾟ		1	200	(N)
6	100107901	燃料ｽﾄﾚｰﾅｰ(ﾌｨﾙﾀｰ)		1	300	(N)
7	100120002	燃料チューブ		1	600	(N)
8	100189101	クランプ		1	200	(N)
9	100107801	ｷｬｯﾌﾟ		1	200	
10	100189201	ゴムカバー		1	200	(N)
11	100159001	ｽﾛｯﾄﾙﾓｰﾀｰ(9I･28I用)		1	2,800	
12	100177701	K210 ｴｱｸﾘｰﾅｰ		1	2,100	
13	100177801	吸気パイプ		1	800	
14	100189901	クランプ		2	400	
15	100138401	ﾌﾗﾝｼﾞ付き六角ﾎﾞﾙﾄ		2	200	
16	100190002	エアクリーナーチャンバー		1	1,600	
17	100177901	エアクリーナーガスケット		1	300	(N)
18	100178001	ろ過部（ウレタン）		1	400	(N)
19	100190101	ろ過部（紙）		1	900	(N)

Copyright(c) KOSHIN Ltd. All Rights Reserved.

□単価記入なき部品の販売は行っておりません。
□表示価格に消費税は含まれておりません。
□単価は予告なく変更することがあります。
□送料は別途料金がかかります。

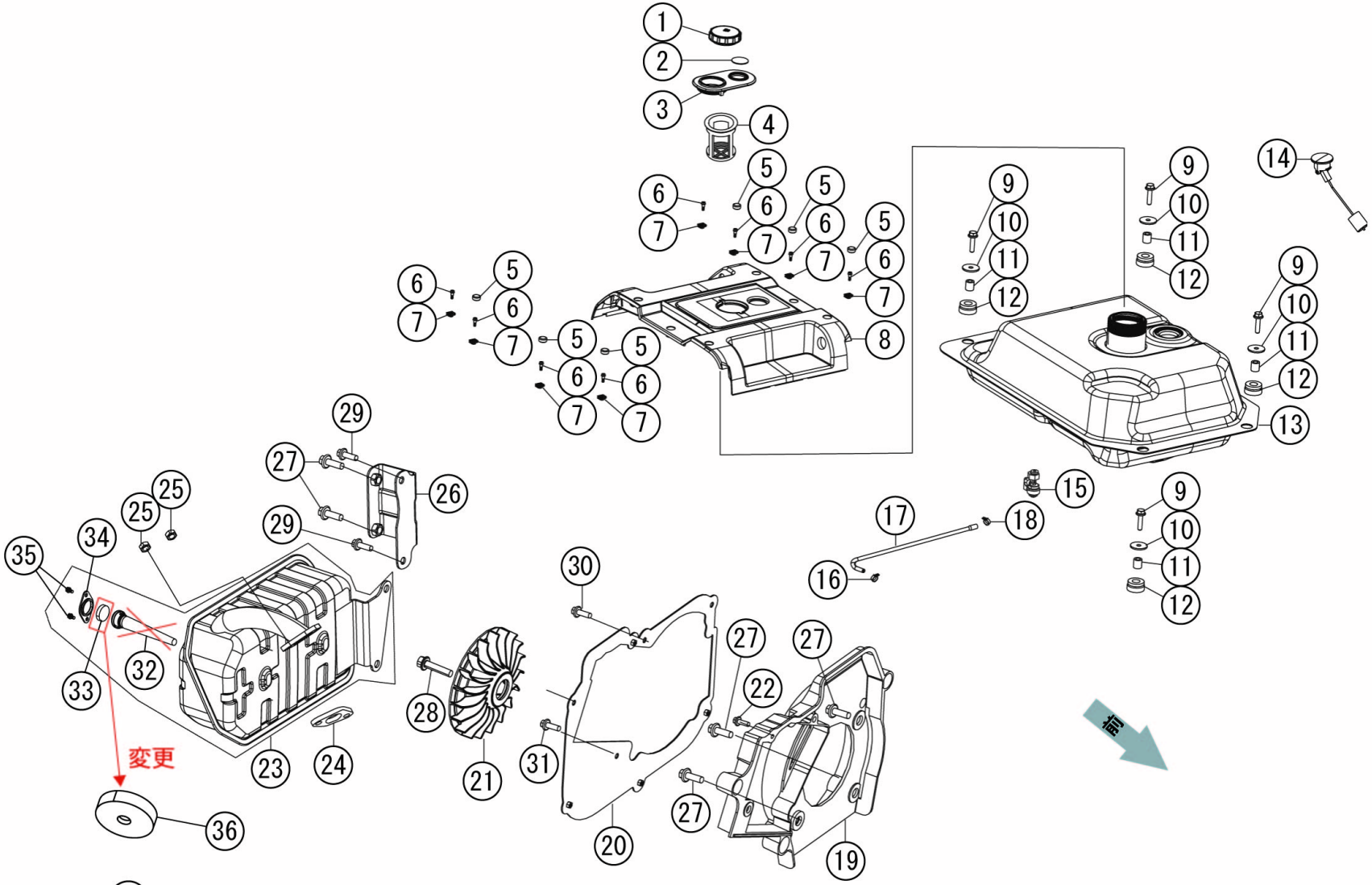

＊32は使用削除

Copyright(c) KOSHIN Ltd. All Rights Reserved.

□単価記入なき部品の販売は行っておりません。 □単価は予告なく変更することがあります。

□表示価格に消費税は含まれておりません。 □送料は別途料金がかかります。

No.	品番	品名	規格・材質	構成数	定価	備考
1	100178901	燃料タンクキャップ		1	1,600	
2	100179201	燃料残量計窓		1	500	(N)
3	100179101	給油口ゴム		1	1,700	(N)
4	100179001	燃料タンクストレーナー		1	400	
5	100179401	ゴムプラグ		6	400	(N)
6	100190901	段付ボルト		8	200	(N)
7	100153001	クリップナット		8	200	(N)
8	100179302	アッパーカバー		1	5,900	
9	100103801	ﾌﾗﾝｼﾞ付き六角ﾎﾞﾙﾄ		4	200	(N)
10	100047701	ワッシャー		4	200	
11	100047801	ﾌﾞｯｼｭ		4	200	(N)
12	100047901	ﾀﾝｸ支持ｺﾞﾑ		4	200	(N)
13	100178601	K210燃料ﾀﾝｸ		1	9,800	
14	100153601	燃料残量計		1	900	
15	100175001	GV-16ILフィルター付き燃料コック		1	2,200	
16	100108701	クランプ		1	200	(N)
17	100185202	燃料チューブ		1	500	(N)
18	100108701	クランプ		1	200	(N)
19	100190201	マフラーインシュレータープレート		1	2,700	
20	100190302	ブラケット		1	2,900	
21	100190401	冷却ファン		1	1,300	
22	100190501	タッピングネジ		1	200	(N)

Copyright(c) KOSHIN Ltd. All Rights Reserved.

□単価記入なき部品の販売は行っておりません。 □単価は予告なく変更することがあります。

□表示価格に消費税は含まれておりません。 □送料は別途料金がかかります。

No.	品番	品名	規格・材質	構成数	定価	備考
23	100178202	マフラー		1	5,300	
24	100190601	排気ガスケット		1	200	(N)
25	100133201	ﾅｯﾄ		2	200	(N)
26	100190701	ブラケット		1	900	
27	100047201	ﾌﾗﾝｼﾞﾎﾞﾙﾄ		5	200	
28	100132701	ﾌﾗﾝｼﾞ付き六角ﾎﾞﾙﾄ		1	200	(N)
29	100111201	フランジ付き六角ボルト	M6*12	2	200	(N)
30	100190801	ﾌﾗﾝｼﾞ付き六角ﾎﾞﾙﾄ		1	200	
31	100040001	K210 ﾌﾗﾝｼﾞﾎﾞﾙﾄ		1	200	(N)
32	01	使用削除		1	0	使用削除
33	01	使用削除		1	0	NO.36に変更
34	100178401	K210 ﾌﾞﾗｹｯﾄ(ホルダー)		1	200	(N)
35	100202801	ﾎﾞﾙﾄ		2	200	(N)
36	100224001	ワイヤクロス		1	200	穴あきワイヤクロス (N)

Copyright(c) KOSHIN Ltd. All Rights Reserved.

□単価記入なき部品の販売は行っておりません。
□単価は予告なく変更することがあります。
□表示価格に消費税は含まれておりません。
□送料は別途料金がかかります。

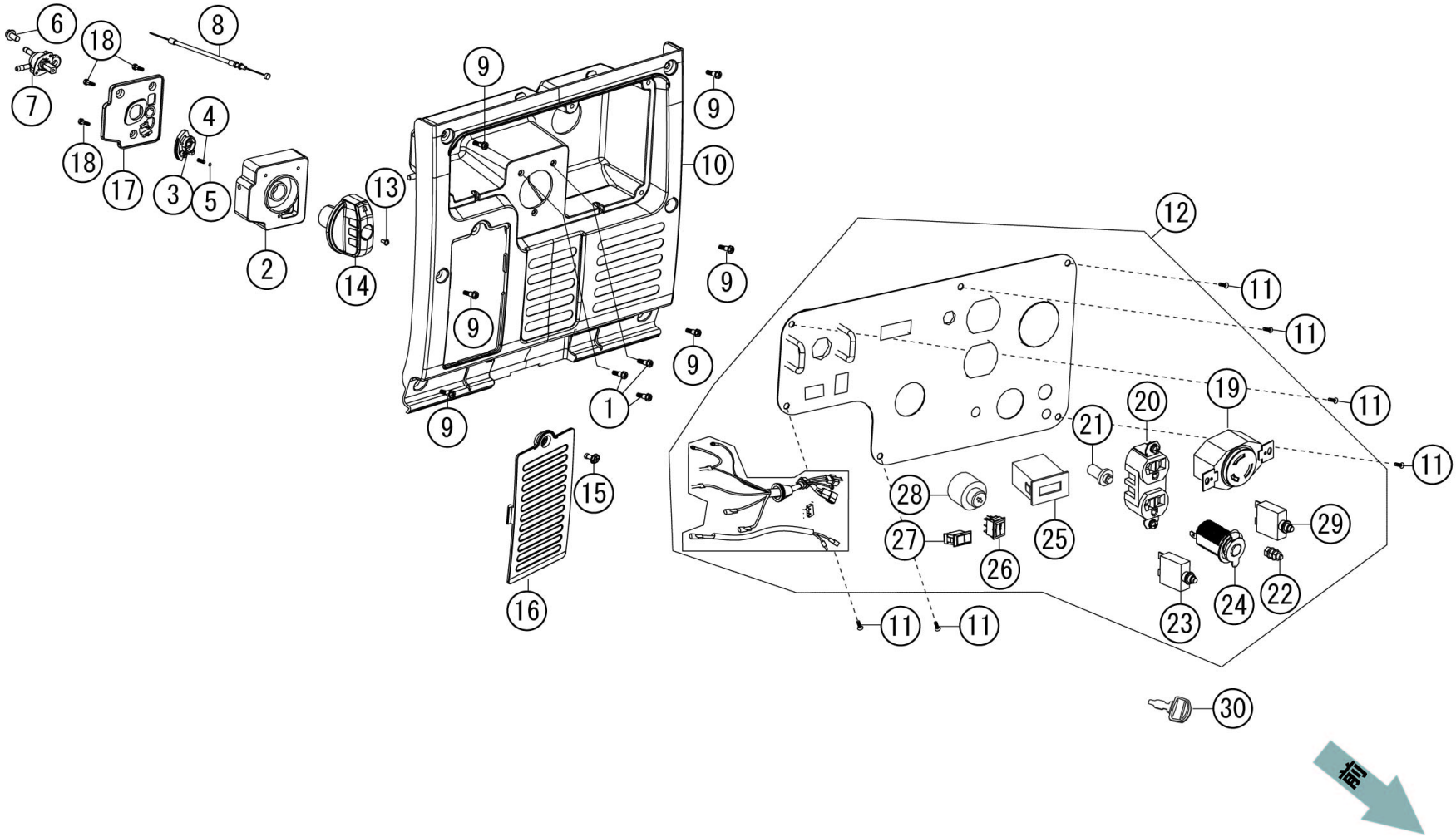

Copyright(c) KOSHIN Ltd. All Rights Reserved.

□単価記入なき部品の販売は行っておりません。 □単価は予告なく変更することがあります。

□表示価格に消費税は含まれておりません。 □送料は別途料金がかかります。

No.	品番	品名	規格・材質	構成数	定価	備考
1	100143001	十字穴付きタッピング皿ネジ		3	200	(N)
2	100180001	ﾀﾞｲﾔﾙﾉﾌﾞﾍﾞｰｽ		1	600	
3	100180201	K210 ﾁｮｰｸﾚﾊﾞｰ		1	200	(N)
4	100142801	ストッパーばね		1	200	(N)
5	100142702	鋼球		1	200	(N)
6	100118301	ﾌﾗﾝｼﾞ付き六角ﾎﾞﾙﾄ		1	200	
7	100143102	GVﾌｨﾙﾀｰ付き燃料ｺｯｸ		1	1,100	
8	100143802	ﾁｮｰｸﾜｲﾔｰ		1	1,300	(N)
9	100190901	段付ボルト		6	200	(N)
10	100180601	コントロールパネルベース		1	4,500	
11	100110001	十字穴付きﾅﾍﾞ小ﾈｼﾞ(ﾜｯｼｬ付き)		6	200	(N)
12	100220202	コントロールパネルASSY		1	26,000	
13	100192001	十字穴付きﾅﾍﾞﾈｼﾞ		1	200	(N)
14	100220101	K210ダイヤルノブ		1	500	大型化
15	100192101	抜け防止ボルト		1	500	(N)
16	100180901	バッテリーカバー		1	600	
17	100180101	ダイヤルノブベースカバー		1	500	(N)
18	100192201	タッピングネジ		3	200	(N)
19	100138901	ｺﾝｾﾝﾄ（引掛形）		1	1,700	
20	100113402	ｺﾝｾﾝﾄ（平刃形）		1	1,100	
21	100113201	ﾘｾｯﾄﾎﾞﾀﾝ		1	600	(N)
22	100113801	ｱｰｽ端子 GV-9I,16I,28I		1	700	(N)

Copyright(c) KOSHIN Ltd. All Rights Reserved.

□単価記入なき部品の販売は行っておりません。 □単価は予告なく変更することがあります。

□表示価格に消費税は含まれておりません。 □送料は別途料金がかかります。

No.	品番	品名	規格・材質	構成数	定価	備考
23	100192301	ｻｰｷｯﾄﾌﾞﾚｰｶｰ		1	1,200	
24	100113701	直流ｼｶﾞｰｿｹｯﾄ		1	1,400	
25	100192402	マルチメーター		1	7,000	
26	100112901	シーソースイッチ		1	500	(N)
27	100113301	周波数切替スイッチ		1	800	(N)
28	065045101	スタータースイッチシリンダー		1	2,200	
29	100195001	サーキットブレーカー		1	1,100	
30	065045201	スターターキー		1	200	(N)

Copyright(c) KOSHIN Ltd. All Rights Reserved.

□単価記入なき部品の販売は行っておりません。
□表示価格に消費税は含まれておりません。
□単価は予告なく変更することがあります。
□送料は別途料金がかかります。

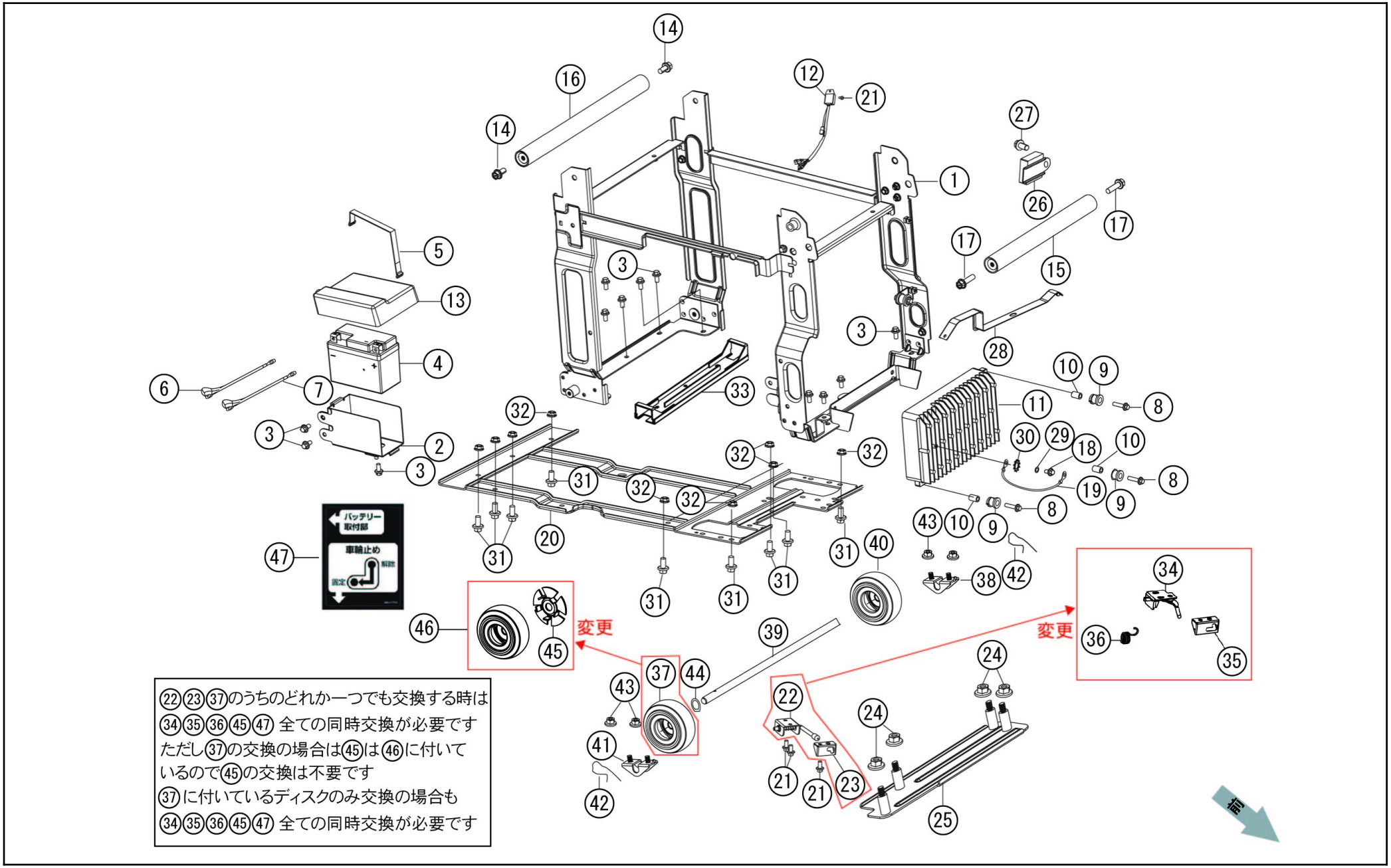

Copyright(c) KOSHIN Ltd. All Rights Reserved.

□単価記入なき部品の販売は行っておりません。 □単価は予告なく変更することがあります。

□表示価格に消費税は含まれておりません。 □送料は別途料金がかかります。

No.	品番	品名	規格・材質	構成数	定価	備考
1	100191001	フレームASSY		1	10,600	
2	100191101	バッテリーハウジング		1	1,000	
3	100111201	フランジ付き六角ボルト	M6*12	12	200	(N)
4	100179502	バッテリー(YUASA YTX7L-BS)		1	24,500	
5	100179601	バッテリーゴムバンド		1	600	(N)
6	100191201	バッテリープラスリード線		1	1,100	
7	100191301	バッテリーマイナスリード線		1	1,000	
8	100138401	ﾌﾗﾝｼﾞ付き六角ﾎﾞﾙﾄ		3	200	
9	100138501	ｺﾞﾑｸﾞﾛﾒｯﾄ		3	200	
10	100138301	ﾌﾞｯｼｭ		3	200	
11	100179701	インバーター		1	79,200	
12	100184601	電圧調節器		1	3,200	
13	100191401	バッテリーゴムカバー		1	700	
14	100191501	ﾌﾗﾝｼﾞ付き六角ﾎﾞﾙﾄ		2	200	
15	100179801	ハンドル		1	1,600	
16	100179901	ハンドル		1	1,800	
17	100191501	ﾌﾗﾝｼﾞ付き六角ﾎﾞﾙﾄ		2	200	
18	100137901	十字穴付きﾅﾍﾞﾈｼﾞ		1	200	
19	100191601	アーシングワイヤ		1	1,000	
20	100191701	底板補強鉄板		1	2,700	
21	100111201	フランジ付き六角ボルト	M6*12	4	200	(N)
22	100183801	ブレーキASSY		1	1,600	NO.34.35.36.45.47に変更

Copyright(c) KOSHIN Ltd. All Rights Reserved.

□単価記入なき部品の販売は行っておりません。 □単価は予告なく変更することがあります。

□表示価格に消費税は含まれておりません。 □送料は別途料金がかかります。

No.	品番	品名	規格・材質	構成数	定価	備考
23	100183901	K210ブレーキガイド		1	650	NO.34.35.36.45.47に変更(N)
24	100118701	ナット28I		4	200	(N)
25	100191803	吸気口カバー		1	1,700	
26	100184501	バッテリーチャージャー		1	5,000	
27	100118301	ﾌﾗﾝｼﾞ付き六角ﾎﾞﾙﾄ		1	200	
28	100191901	ブラケット		1	400	
29	100138601	ﾜｯｼｬ		1	200	
30	100144501	ワッシャー		1	200	(N)
31	100118301	ﾌﾗﾝｼﾞ付き六角ﾎﾞﾙﾄ		8	200	
32	100118701	ナット28I		8	200	(N)
33	065118601	ﾌﾚｰﾑ補強板（車軸変形対策）		1	5,100	
34	065120801	ﾌﾞﾚｰｷASSY		1	1,600	NO.35.36.45.47同時交換必要
35	065118101	ﾌﾞﾚｰｷｶﾞｲﾄﾞ		1	800	NO.34.36.45.47同時交換必要
36	065118501	ばね		1	200	
37	00	供給不可		1	0	NO.46に変更
38	100192702	車軸固定ブラケット		1	300	(N)
39	100192801	車軸		1	1,100	
40	100183701	タイヤ(3インチ)		1	4,400	
41	100192902	車軸固定ブラケット		1	300	(N)
42	100193002	割りピン		2	200	(N)
43	100118701	ナット28I		4	200	(N)
44	100193101	ワッシャー		1	200	(N)

Copyright(c) KOSHIN Ltd. All Rights Reserved.

□単価記入なき部品の販売は行っておりません。
□単価は予告なく変更することがあります。
□表示価格に消費税は含まれておりません。
□送料は別途料金がかかります。

No.	品番	品名	規格・材質	構成数	定価	備考
45	065117901	ﾌﾞﾚｰｷﾃﾞｨｽｸ		1	700	NO.34.35.36.47同時交換必要
46	100183602	タイヤ（ブレーキディスク付き）		1	5,000	NO.34.35.36.47同時交換必要
47	065117701	GV-30IS車輪止めﾊﾞｯﾃﾘｰﾗﾍﾞﾙ		1	200	(N)

Copyright(c) KOSHIN Ltd. All Rights Reserved.

□単価記入なき部品の販売は行っておりません。
□表示価格に消費税は含まれておりません。
□単価は予告なく変更することがあります。
□送料は別途料金がかかります。

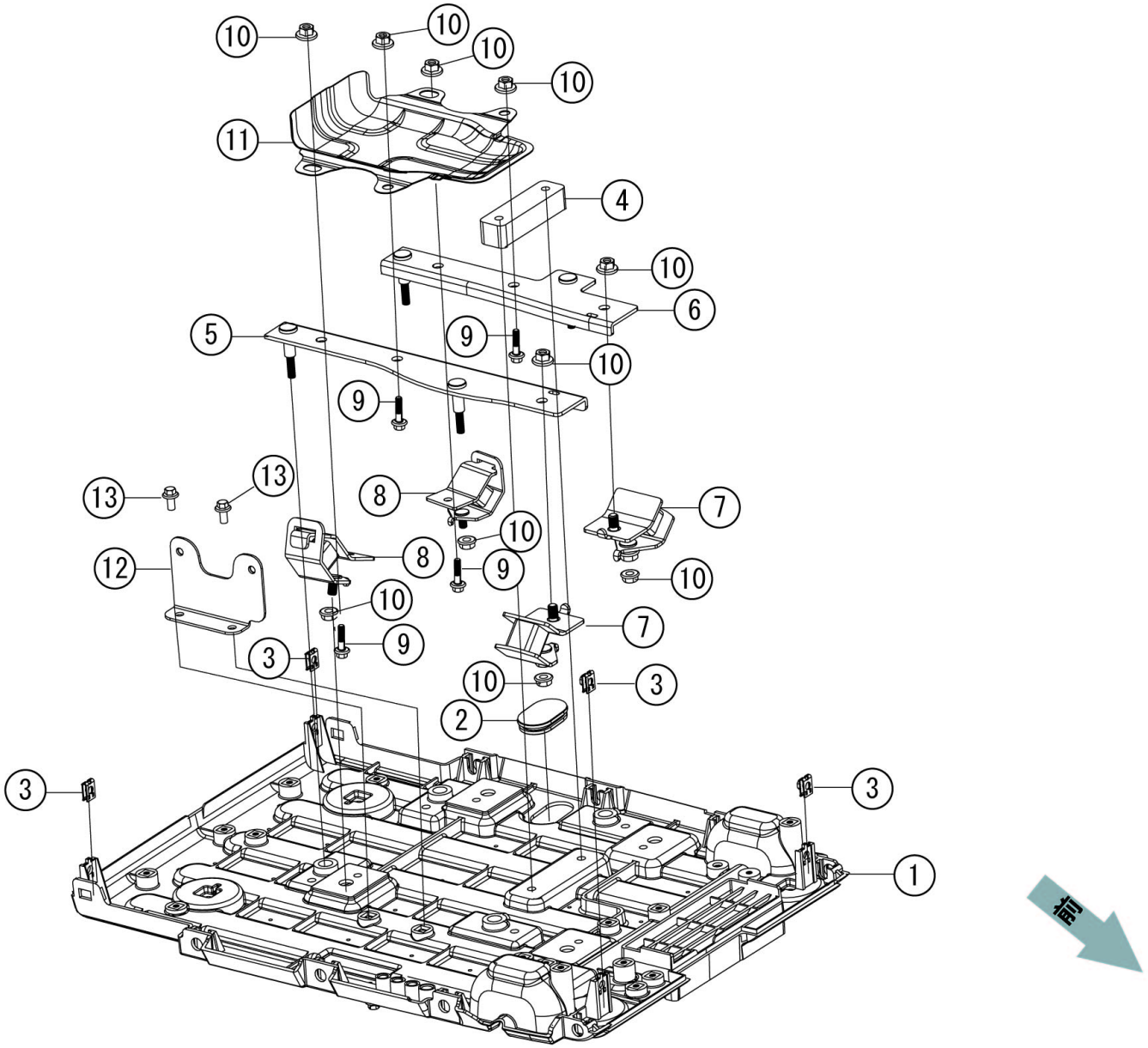

Copyright(c) KOSHIN Ltd. All Rights Reserved.

□単価記入なき部品の販売は行っておりません。 □単価は予告なく変更することがあります。

□表示価格に消費税は含まれておりません。 □送料は別途料金がかかります。

No.	品番	品名	規格・材質	構成数	定価	備考
1	100184003	底板		1	13,200	
2	100137301	ﾌﾟﾗｸﾞ		1	200	(N)
3	100153001	クリップナット		4	200	(N)
4	100193201	クッションゴムブラケット		1	900	
5	100193301	エンジンベース		1	1,200	
6	100193401	エンジンベース		1	1,100	
7	100184201	エンジン防振ゴム		2	700	
8	100184302	ｴﾝｼﾞﾝ防振ｺﾞﾑ（リミッター付き）		2	1,600	
9	100137601	フランジ付き六角ボルト		4	200	(N)
10	100137101	ﾅｯﾄ GV-28I		10	200	(N)
11	100193501	エアディフレクター		1	1,000	
12	100193601	エアクリーナーブラケット		1	700	
13	100111201	フランジ付き六角ボルト	M6*12	2	200	(N)

Copyright(c) KOSHIN Ltd. All Rights Reserved.

□単価記入なき部品の販売は行っておりません。
□表示価格に消費税は含まれておりません。
□単価は予告なく変更することがあります。
□送料は別途料金がかかります。

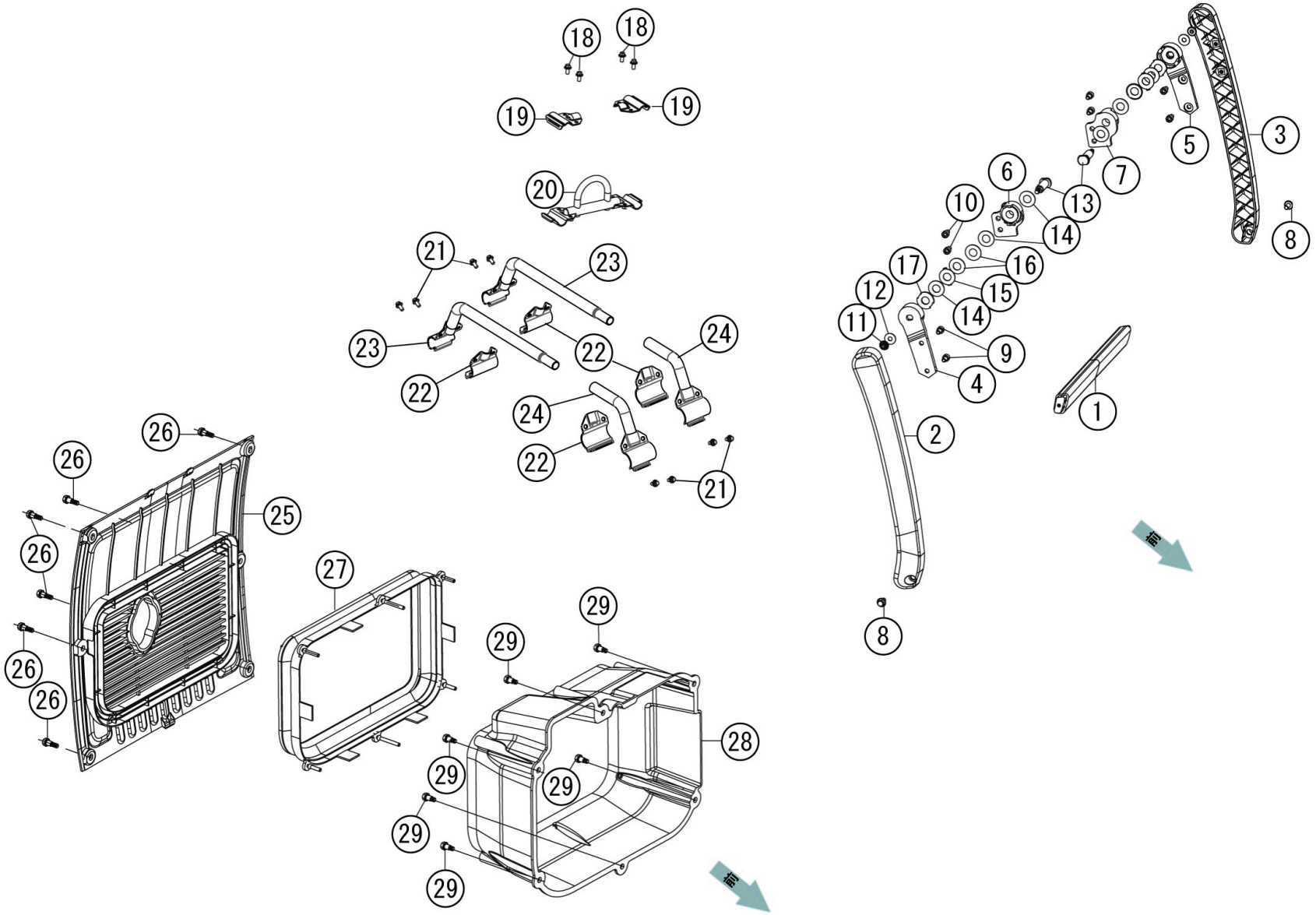

Copyright(c) KOSHIN Ltd. All Rights Reserved.

□単価記入なき部品の販売は行っておりません。 □単価は予告なく変更することがあります。

□表示価格に消費税は含まれておりません。 □送料は別途料金がかかります。

No.	品番	品名	規格・材質	構成数	定価	備考
1	100181002	ハンドル持ち手		1	3,700	
2	100181102	回転アーム		1	1,900	
3	100181202	回転アーム		1	1,900	
4	100181301	ｷｬﾘﾊﾝﾄﾞﾙｱｰﾑｱﾀﾞﾌﾟﾀｰ		1	900	(N)
5	100181401	ｷｬﾘﾊﾝﾄﾞﾙｱｰﾑｱﾀﾞﾌﾟﾀｰ		1	900	(N)
6	100181501	K210 ｷｬﾘﾊﾝﾄﾞﾘﾐｯﾀｰ		1	1,000	(N)
7	100181601	K210 ｷｬﾘﾊﾝﾄﾞﾘﾐｯﾀｰ		1	1,000	(N)
8	100111201	フランジ付き六角ボルト	M6*12	2	200	(N)
9	100170501	K420DS ﾌﾗﾝｼﾞ付き六角ﾎﾞﾙﾄ		4	200	(N)
10	100122301	フランジ付き六角ボルト		4	200	(N)
11	100140701	ﾅｯﾄ		2	200	(N)
12	100182101	ﾜｯｼｬｰ		2	200	(N)
13	100182202	段付ボルト		2	700	
14	100182301	ﾜｯｼｬｰ		6	200	(N)
15	100182401	K210 ｽﾄｯﾊﾟｰ		2	200	(N)
16	100182501	ｽﾌﾟﾘﾝｸﾞﾜｯｼｬｰ		4	200	(N)
17	100182601	ﾜｯｼｬｰ		2	300	(N)
18	100192501	ボルト		4	200	(N)
19	100184802	ブラケット		2	400	(N)
20	100184701	K210 吊り金具		1	1,300	
21	100192501	ボルト		8	200	(N)
22	065091601	ブラケット		4	400	

Copyright(c) KOSHIN Ltd. All Rights Reserved.

□単価記入なき部品の販売は行っておりません。 □単価は予告なく変更することがあります。

□表示価格に消費税は含まれておりません。 □送料は別途料金がかかります。

No.	品番	品名	規格・材質	構成数	定価	備考
23	065091701	ハンドル		2	2,100	
24	065091501	ハンドル		2	1,800	
25	100184401	マフラー側カバー		1	3,700	
26	100190901	段付ボルト		6	200	(N)
27	100143401	ゴムパッキン		1	2,400	
28	100193701	マフラーアウターカバー		1	3,100	
29	100193801	段付ボルト		6	200	(N)

Copyright(c) KOSHIN Ltd. All Rights Reserved.

□単価記入なき部品の販売は行っておりません。
□表示価格に消費税は含まれておりません。

□単価は予告なく変更することがあります。
□送料は別途料金がかかります。

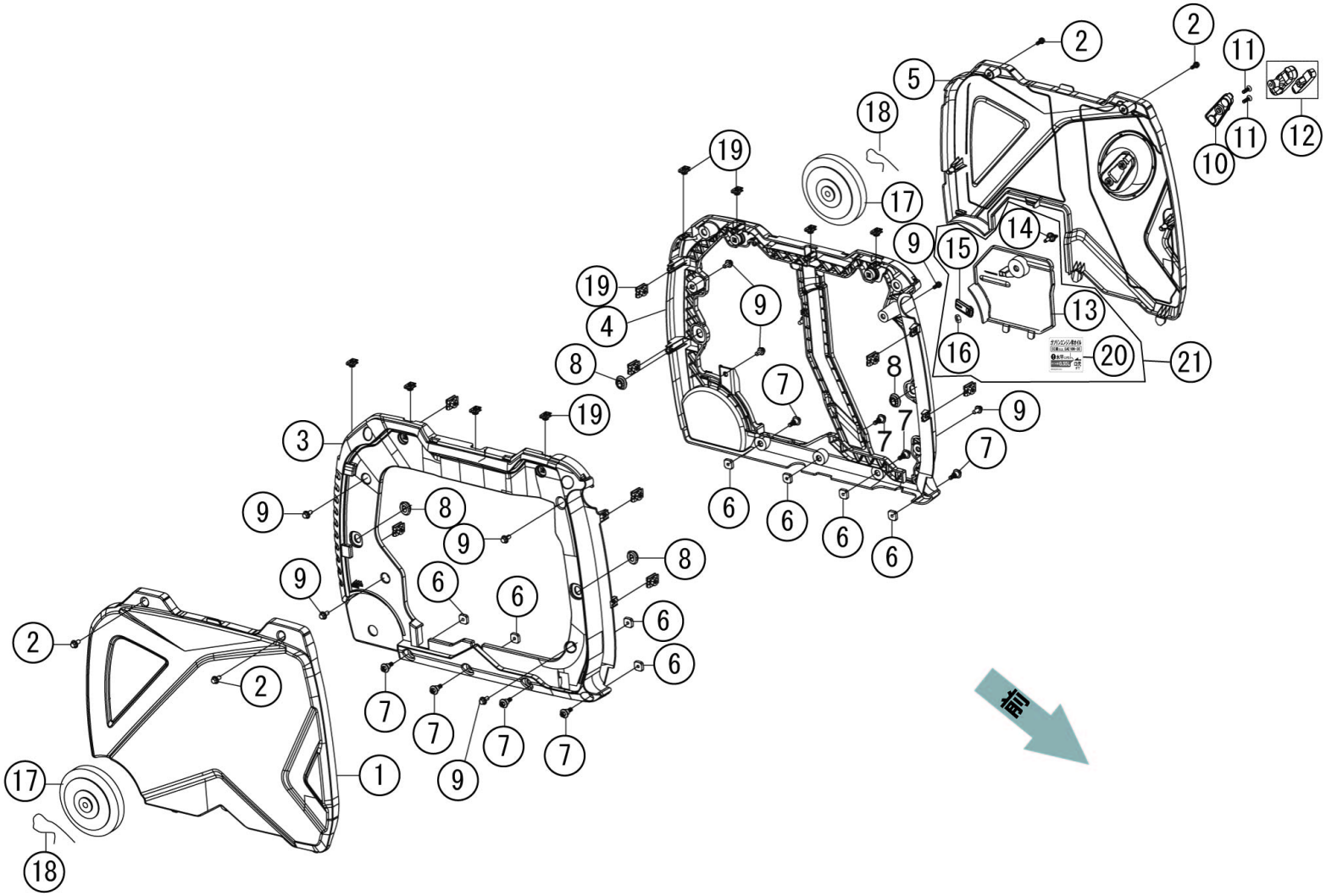

Copyright(c) KOSHIN Ltd. All Rights Reserved.

□単価記入なき部品の販売は行っておりません。 □単価は予告なく変更することがあります。

□表示価格に消費税は含まれておりません。 □送料は別途料金がかかります。

No.	品番	品名	規格・材質	構成数	定価	備考
1	100182701	左サイドカバー	黒	1	4,900	
2	100193801	段付ボルト		4	200	(N)
3	100182801	左外郭		1	4,100	
4	100182901	右外郭		1	4,200	
5	100183001	右サイドカバー		1	4,800	
6	100118601	ﾅｯﾄ		8	200	(N)
7	100192601	段付ボルト		8	200	(N)
8	100117701	ｺﾞﾑｸﾞﾛﾒｯﾄ（長穴）		4	200	(N)
9	100111201	フランジ付き六角ボルト	M6*12	8	200	(N)
10	100118101	ﾘｺｲﾙﾛｰﾌﾟｶﾞｲﾄﾞ		1	300	(N)
11	100110001	十字穴付きﾅﾍﾞ小ﾈｼﾞ(ﾜｯｼｬ付き)		2	200	(N)
12	100110701	ﾘｺｲﾙｽﾀｰﾀｰｸﾞﾘｯﾌﾟ		1	400	(N)
13	100183101	オイルプラグメンテナンスカバー	51197HYBW 0110-Q2A0	1	1,000	
14	100151801	回転ノブ		1	200	(N)
15	100183301	レバー		1	300	(N)
16	100117101	ｶﾗｰ		1	200	(N)
17	100183501	タイヤ（５インチ）		2	5,000	
18	100135102	割りピン		2	200	(N)
19	100153001	クリップナット		16	200	(N)
20	065082301	エンジンオイルラベル		1	200	(N)
21	065110001	GV-3KW ｵｲﾙﾌﾟﾗｸﾞﾒﾝﾃﾅﾝｽｶﾊﾞｰASSY		1	1,600	

Copyright(c) KOSHIN Ltd. All Rights Reserved.

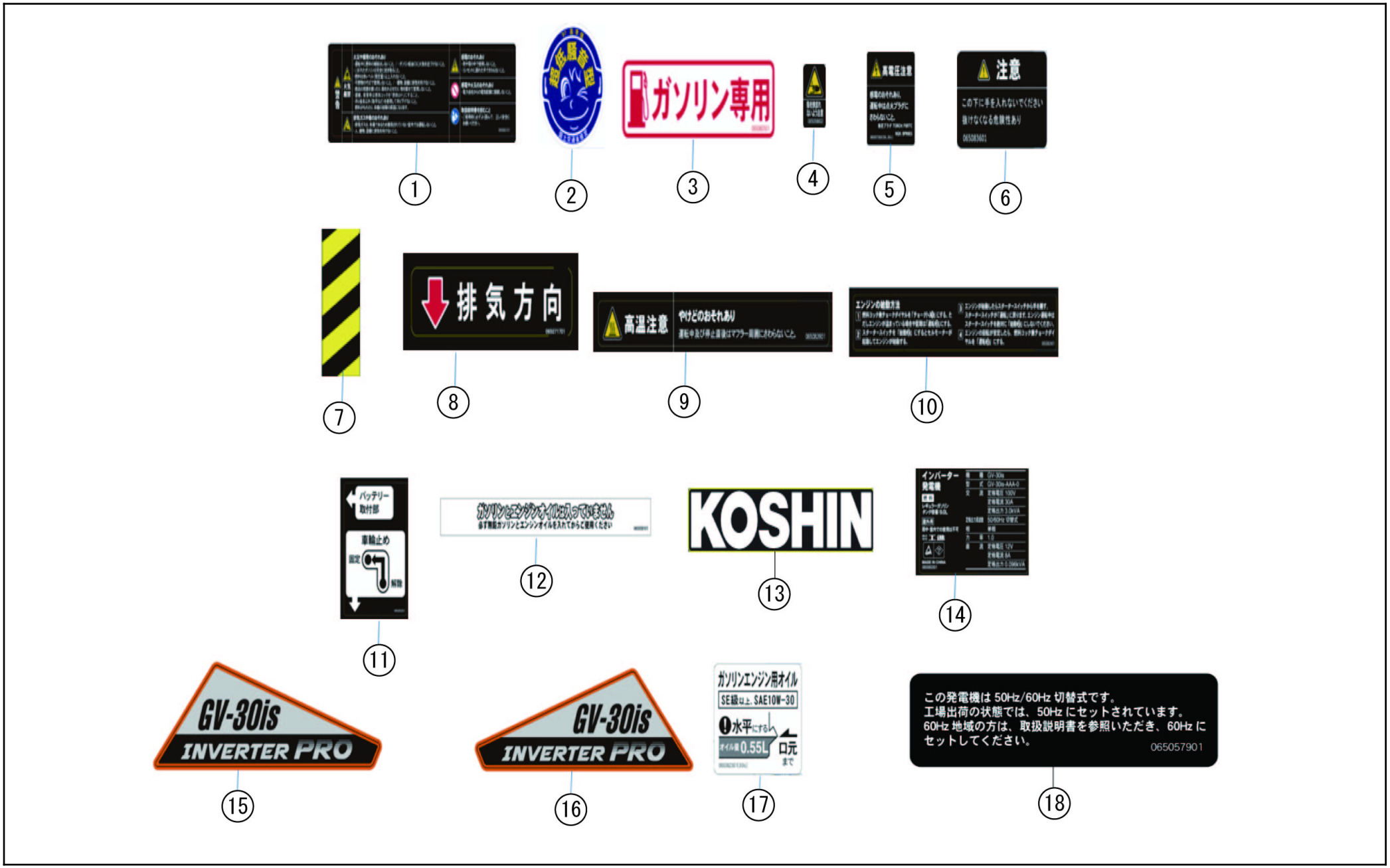

Copyright(c) KOSHIN Ltd. All Rights Reserved.

□単価記入なき部品の販売は行っておりません。 □単価は予告なく変更することがあります。

□表示価格に消費税は含まれておりません。 □送料は別途料金がかかります。

No.	品番	品名	規格・材質	構成数	定価	備考
1	065083102	GV-30IS警告ラベル	PVC	1	200	(N)
2	065061902	９７年規制超低騒音型ステッカー	PVCφ80	1	200	(N)
3	065082502	ガソリン専用	PVC	1	200	(N)
4	065058603	ハンドル注意ラベル左右	PVC	2	200	(N)
5	065057304	GV-28I点火プラグ高電圧注意ラベル	PVC	1	200	(N)
6	065083602	手を入れるなラベル	PVC	4	200	(N)
7	065083702	ｷｬﾘｰﾊﾝﾄﾞﾙ注意ﾗﾍﾞﾙ	PVC	2	200	
8	065071702	排気方向ラベル	PVC	1	200	(N)
9	065082602	マフラー高温注意ラベル	PVC	1	200	(N)
10	065082402	エンジンのかけ方ラベル	PVC	1	200	(N)
11	065083202	車輪止めバッテリーラベル	PVC	1	200	(N)
12	065058101	ガソリン・オイル注意ラベル		1	400	(N)
13	065082702	KOSHIN ロゴラベル	PVC	2	200	(N)
14	065083304	GV-30IS銘板ラベル	PVC	1	200	(N)
15	065083001	機種名ラベル左		1	500	(N)
16	065082901	機種名ラベル右		1	500	(N)
17	065082301	エンジンオイルラベル		1	200	(N)
18	065057901	GV-I周波数設定ラベル		1	200	(N)

Copyright(c) KOSHIN Ltd. All Rights Reserved.

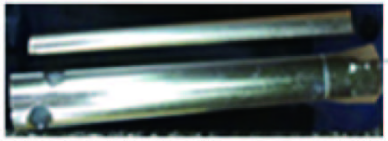

①

②

③

④

⑤

⑥

Copyright(c) KOSHIN Ltd. All Rights Reserved.

□単価記入なき部品の販売は行っておりません。
□単価は予告なく変更することがあります。
□表示価格に消費税は含まれておりません。
□送料は別途料金がかかります。

No.	品番	品名	規格・材質	構成数	定価	備考
1	100161702	点火ﾌﾟﾗｸﾞﾚﾝﾁ		1	500	
2	100141702	ﾄﾞﾗｲﾊﾞｰ		1	400	
3	065093901	GV-30IS ｿｹｯﾄﾚﾝﾁ		1	500	
4	065082203	GV-30IS-AAA-0ｶﾗ2ﾖｳﾄﾘｾﾂ	A4 P44	1	1,000	(N)
5	065083501	GV-30ISかんたんガイド	A4両面	1	200	(N)
6	065083801	GV-30IS 取付説明書	A4 片面	1	200	(N)

Copyright(c) KOSHIN Ltd. All Rights Reserved.