PITT Qube

GV-9IG-AAA-0

□単価記入なき部品の販売は行っておりません。

□単価は予告なく変更することがあります。

□表示価格に消費税は含まれておりません。

□送料は別途料金がかかります。

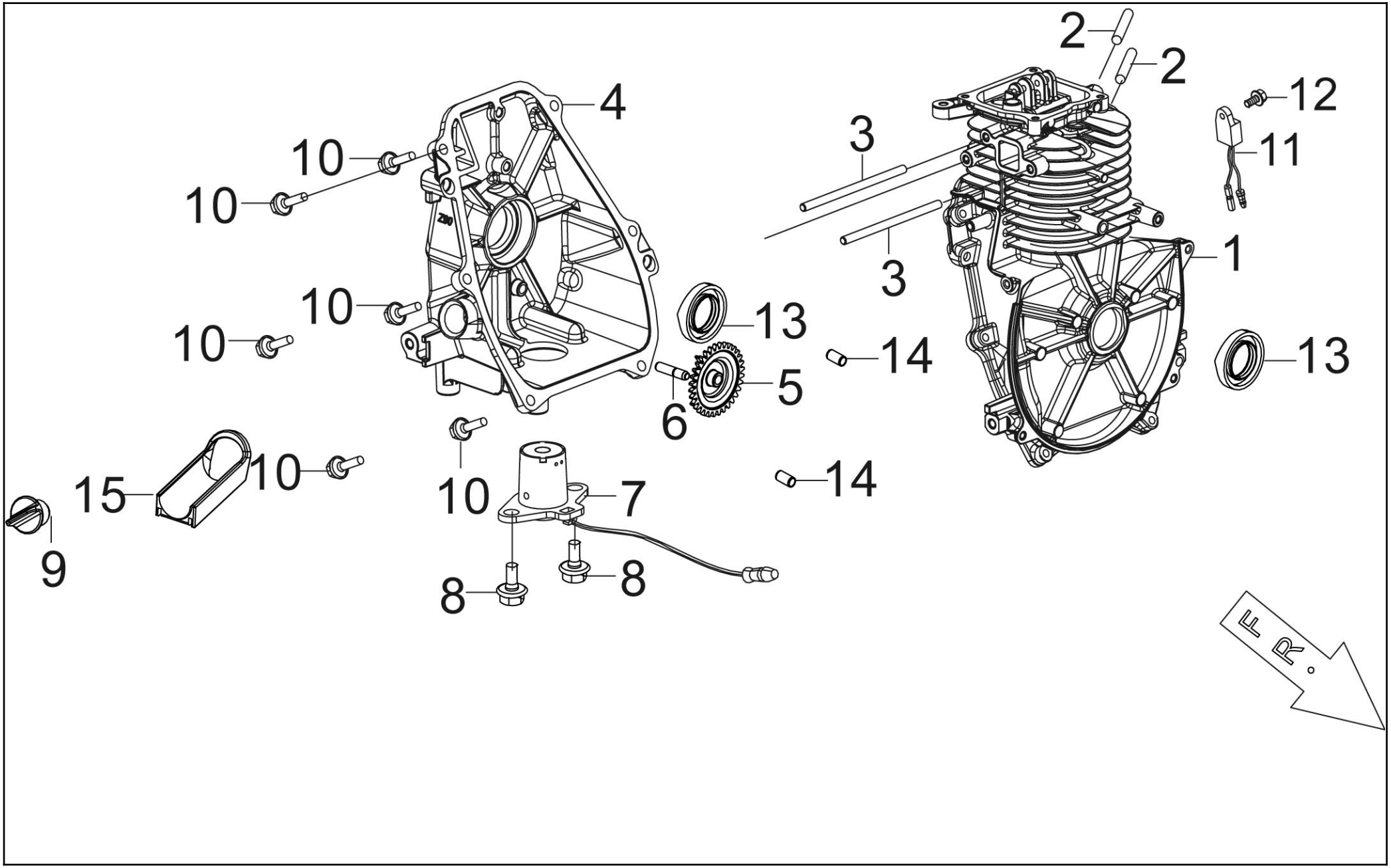

Copyright(c) KOSHIN Ltd. All Rights Reserved.

2025/03/26 18:15:26

□単価記入なき部品の販売は行っておりません。
□単価は予告なく変更することがあります。
□表示価格に消費税は含まれておりません。
□送料は別途料金がかかります。

No.	品番	品名	規格・材質	構成数	定価	備考
1	100102901	クランクケース GV-9I		1	10,200	
2	100265101	ｽﾀｯﾄﾞﾎﾞﾙﾄ		2	200	(N)
3	100103101	ｽﾀｯﾄﾞﾎﾞﾙﾄ GV-9I		2	300	(N)
4	100103202	ｸﾗﾝｸｹｰｽｶﾊﾞｰ		1	4,900	
5	100103301	ｵｲﾙかきｷﾞｱ GV-9I		1	500	(N)
6	100103401	ｵｲﾙかきｷﾞｱ軸 GV-9I		1	400	(N)
7	100103501	ｴﾝｼﾞﾝｵｲﾙｾﾝｻｰ GV-9I		1	2,600	
8	100111202	ﾌﾗﾝｼﾞﾂｷﾛｯｶｸﾎﾞﾙﾄ		2	200	(N)
9	100103701	ｵｲﾙﾌﾟﾗｸﾞ GV-9I,16I,28I		1	200	(N)
10	100103801	ﾌﾗﾝｼﾞ付き六角ﾎﾞﾙﾄ		6	200	(N)
11	100265201	ｵｲﾙｾﾝｻｰｺﾝﾄﾛｰﾗｰ		1	1,000	(N)
12	100115401	ﾌﾗﾝｼﾞ付き六角ﾎﾞﾙﾄ		1	200	(N)
13	100104101	ｵｲﾙｼｰﾙ GV-9I		2	400	(N)
14	100104201	ﾋﾟﾝ		2	200	(N)
15	100111701	エンジンオイル抜きガイド		1	400	(N)

Copyright(c) KOSHIN Ltd. All Rights Reserved.

□単価記入なき部品の販売は行っておりません。
□単価は予告なく変更することがあります。
□表示価格に消費税は含まれておりません。
□送料は別途料金がかかります。

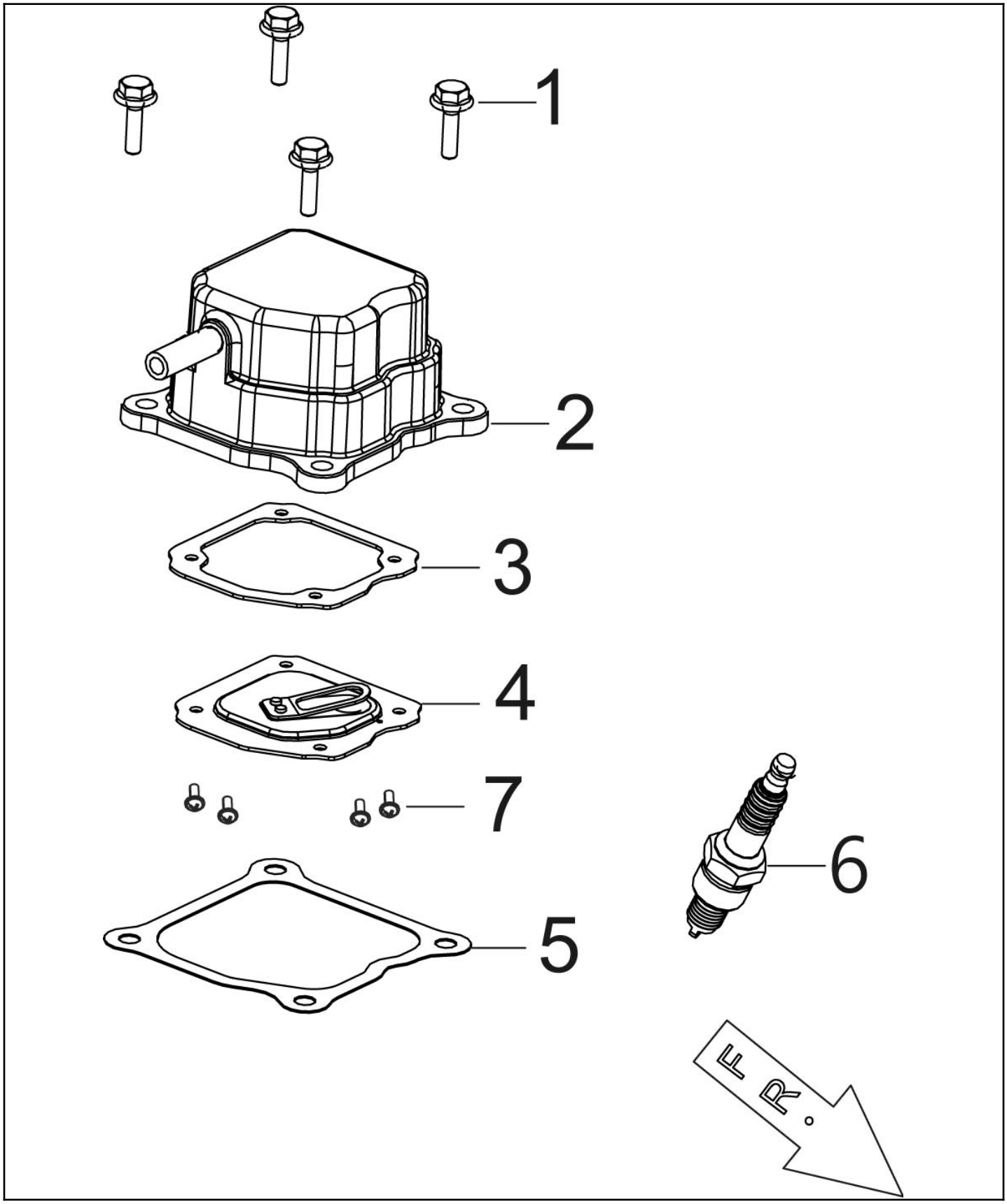

Copyright(c) KOSHIN Ltd. All Rights Reserved.

□単価記入なき部品の販売は行っておりません。
□単価は予告なく変更することがあります。
□表示価格に消費税は含まれておりません。
□送料は別途料金がかかります。

No.	品番	品名	規格・材質	構成数	定価	備考
1	100102201	ﾌﾗﾝｼﾞ付き六角ﾎﾞﾙﾄ GV-9I		4	200	(N)
2	100102301	ｼﾘﾝﾀﾞﾍｯﾄﾞｶﾊﾞｰ GV-9I		1	2,000	
3	100102401	ｶﾞｽｹｯﾄ GV-9I		1	200	(N)
4	100102501	ﾌﾞﾘｰｻﾞｰASSY GV-9I		1	600	(N)
5	100102601	ｼﾘﾝﾀﾞﾍｯﾄﾞｶﾊﾞｰｶﾞｽｹｯﾄ		1	300	(N)
6	100101801	点火プラグ		1	900	(N)
7	100102801	十字穴付きﾅﾍﾞ小ﾈｼﾞ GV-9I,16I		4	200	(N)

Copyright(c) KOSHIN Ltd. All Rights Reserved.

□単価記入なき部品の販売は行っておりません。
□単価は予告なく変更することがあります。
□表示価格に消費税は含まれておりません。
□送料は別途料金がかかります。

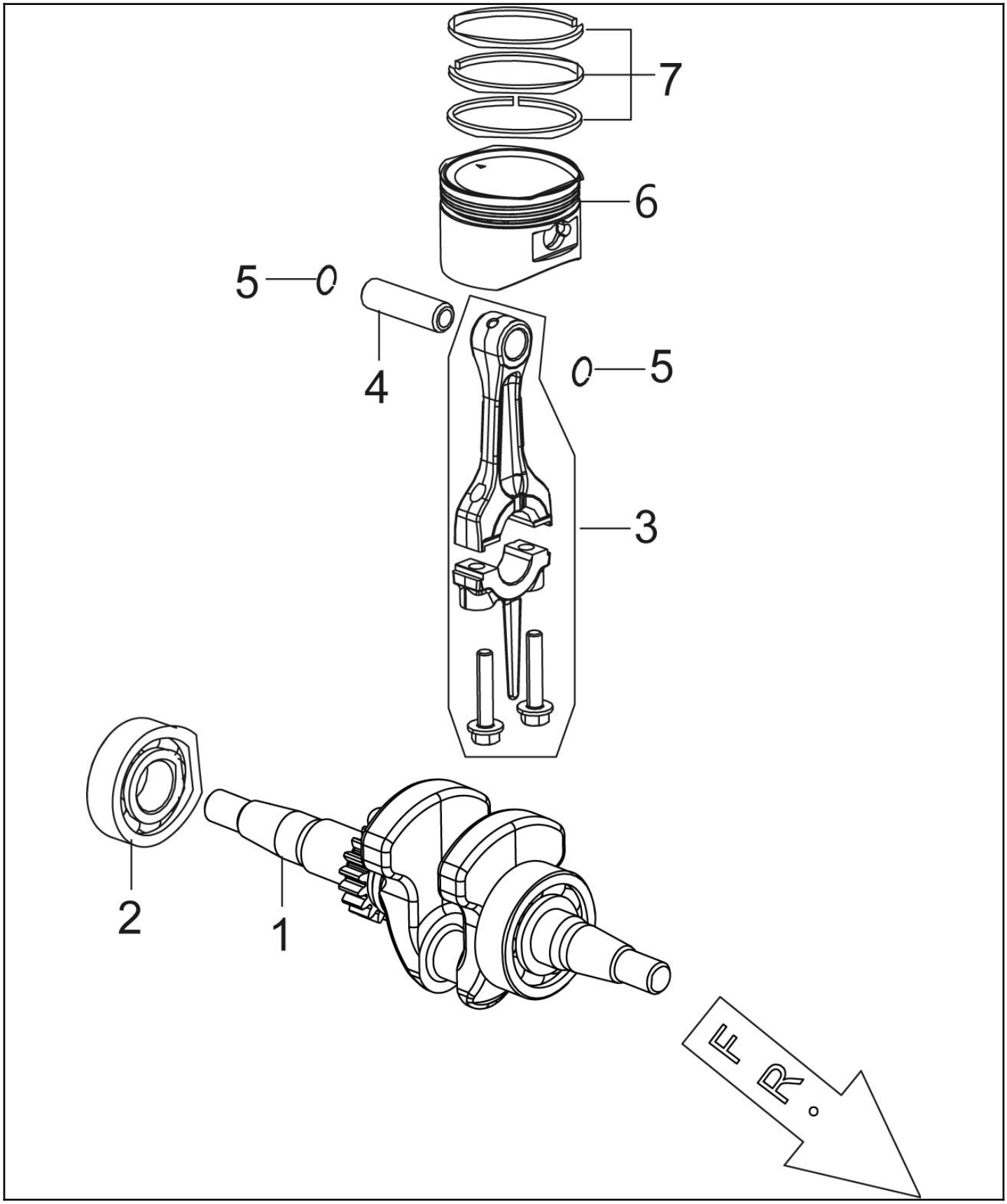

Copyright(c) KOSHIN Ltd. All Rights Reserved.

□単価記入なき部品の販売は行っておりません。
□単価は予告なく変更することがあります。
□表示価格に消費税は含まれておりません。
□送料は別途料金がかかります。

No.	品番	品名	規格・材質	構成数	定価	備考
1	100104301	ｸﾗﾝｸｼｬﾌﾄ		1	7,000	
2	100104401	ﾍﾞｱﾘﾝｸﾞ　GV-9I		1	800	(N)
3	100104501	ｺﾈｸﾃｨﾝｸﾞﾛｯﾄﾞ　GV-9I		1	1,200	(N)
4	100104601	ﾋﾟｽﾄﾝﾋﾟﾝ		1	400	(N)
5	100104701	ﾋﾟｽﾄﾝﾋﾟﾝｸﾘｯﾌﾟ		2	200	(N)
6	100104801	ﾋﾟｽﾄﾝ　GV-9I		1	2,200	
7	100104901	ﾋﾟｽﾄﾝﾘﾝｸﾞ		1	1,300	(N)

Copyright(c) KOSHIN Ltd. All Rights Reserved.

□単価記入なき部品の販売は行っておりません。
□単価は予告なく変更することがあります。
□表示価格に消費税は含まれておりません。
□送料は別途料金がかかります。

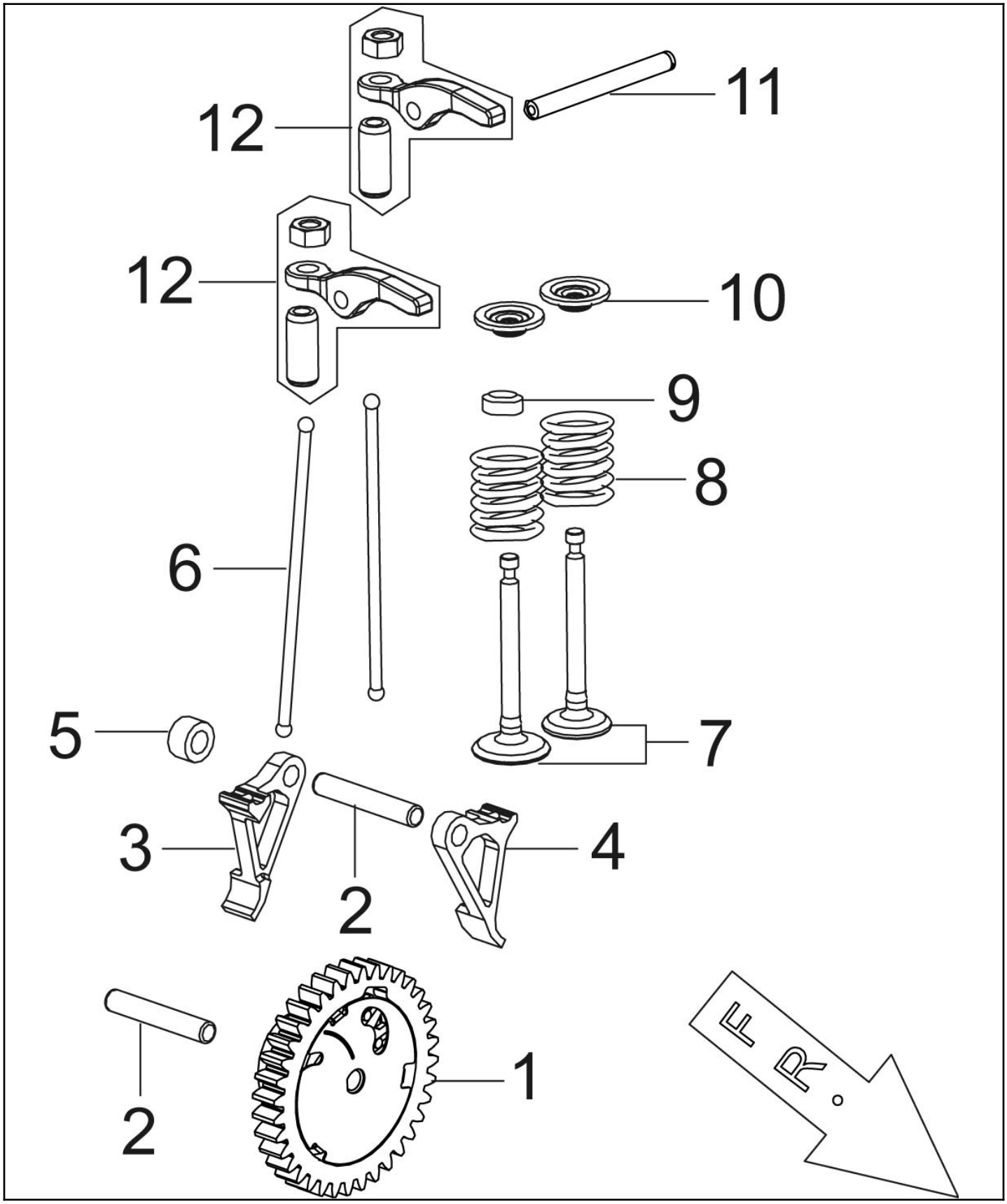

Copyright(c) KOSHIN Ltd. All Rights Reserved.

□単価記入なき部品の販売は行っておりません。
□単価は予告なく変更することがあります。
□表示価格に消費税は含まれておりません。
□送料は別途料金がかかります。

No.	品番	品名	規格・材質	構成数	定価	備考
1	100105001	ｶﾑｼｬﾌﾄ		1	1,900	
2	100105101	ｶﾑｼｬﾌﾄ軸		2	200	(N)
3	100105201	ﾛｯｶｰ GV-9I		1	700	(N)
4	100105301	ﾛｯｶｰ GV-9I		1	700	(N)
5	100105401	ﾌﾞｯｼｭ (GV-9I)		1	200	(N)
6	100105501	ﾘﾌﾀｰ		2	300	(N)
7	100105601	ﾊﾞﾙﾌﾞ GV-9I		1	1,700	(N)
8	100105701	ﾊﾞﾙﾌﾞｽﾌﾟﾘﾝｸﾞ		2	200	(N)
9	100105801	INﾊﾞﾙﾌﾞｼｰﾙ		1	500	(N)
10	100105901	ﾊﾞﾙﾌﾞｽﾌﾟﾘﾝｸﾞｼｰﾄ GV-9I,16I		2	400	(N)
11	100106001	ﾛｯｶｰｼｬﾌﾄ GV-9I		1	300	(N)
12	100106101	ﾛｯｶｰｱｰﾑ GV-9I		2	800	(N)

Copyright(c) KOSHIN Ltd. All Rights Reserved.

□単価記入なき部品の販売は行っておりません。
□単価は予告なく変更することがあります。
□表示価格に消費税は含まれておりません。
□送料は別途料金がかかります。

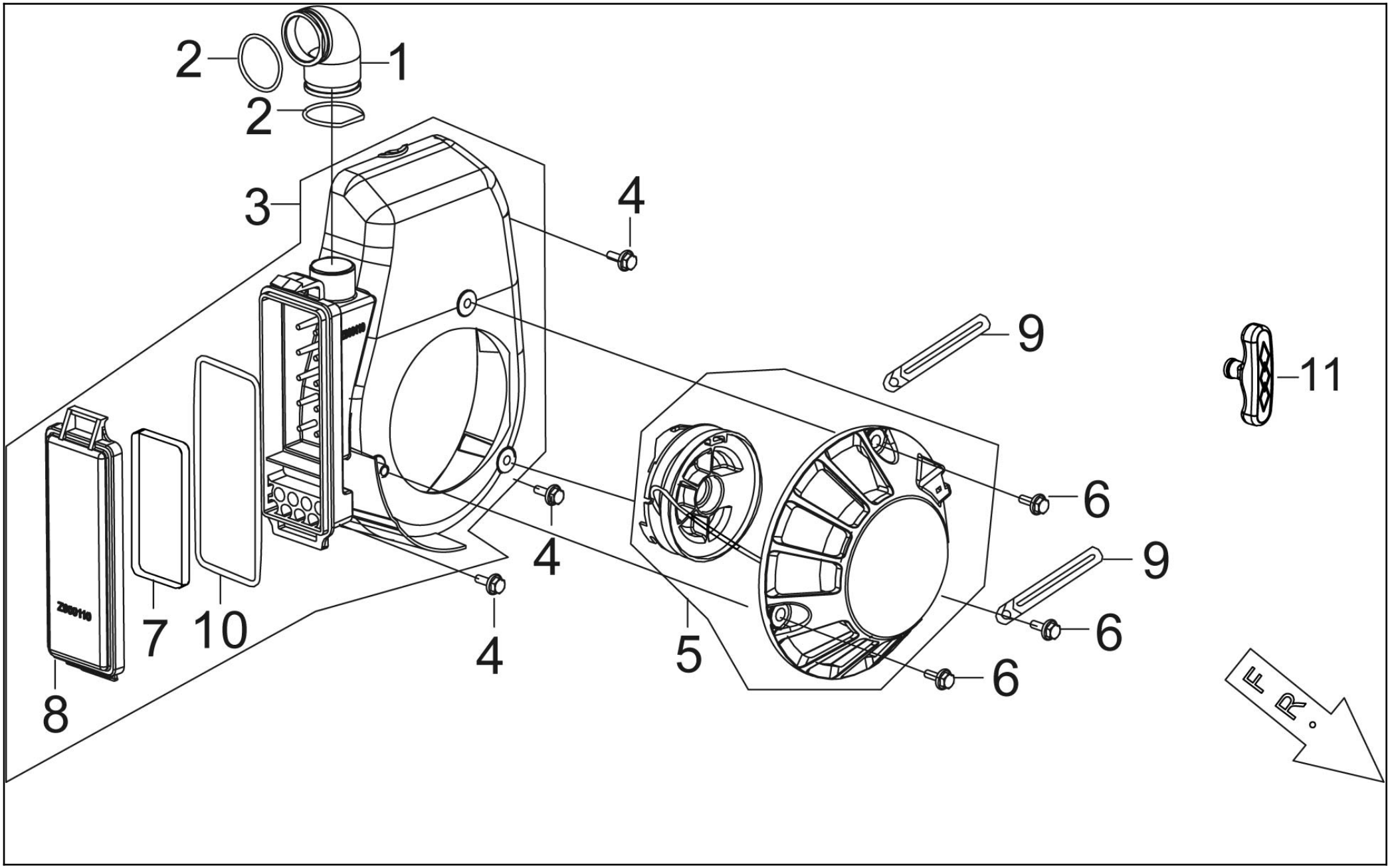

Copyright(c) KOSHIN Ltd. All Rights Reserved.

□単価記入なき部品の販売は行っておりません。
□単価は予告なく変更することがあります。
□表示価格に消費税は含まれておりません。
□送料は別途料金がかかります。

No.	品番	品名	規格・材質	構成数	定価	備考
1	100106201	吸気ﾁｭｰﾌﾞ		1	600	
2	100106301	ｸﾗﾝﾌﾟ		2	200	(N)
3	100265301	ﾌｧﾝｶﾊﾞｰ		1	2,100	
4	100106501	ﾌﾗﾝｼﾞ付き六角ﾎﾞﾙﾄ　GV-9I		3	200	(N)
5	100106602	ﾘｺｲﾙｽﾀｰﾀｰ		1	2,400	
6	100106501	ﾌﾗﾝｼﾞ付き六角ﾎﾞﾙﾄ　GV-9I		3	200	(N)
7	100101501	9I ｴｱｰｸﾘｰﾅｰｴﾚﾒﾝﾄ		1	500	(N)
8	100106801	ｴｱｰｸﾘｰﾅｰｶﾊﾞｰ		1	500	(N)
9	100106901	ｸﾘｯﾌﾟ		2	200	(N)
10	100260501	ゴムパッキン		1	200	(N)
11	100110701	ﾘｺｲﾙｽﾀｰﾀｰｸﾞﾘｯﾌﾟ		1	400	(N)

Copyright(c) KOSHIN Ltd. All Rights Reserved.

□単価記入なき部品の販売は行っておりません。
□単価は予告なく変更することがあります。
□表示価格に消費税は含まれておりません。
□送料は別途料金がかかります。

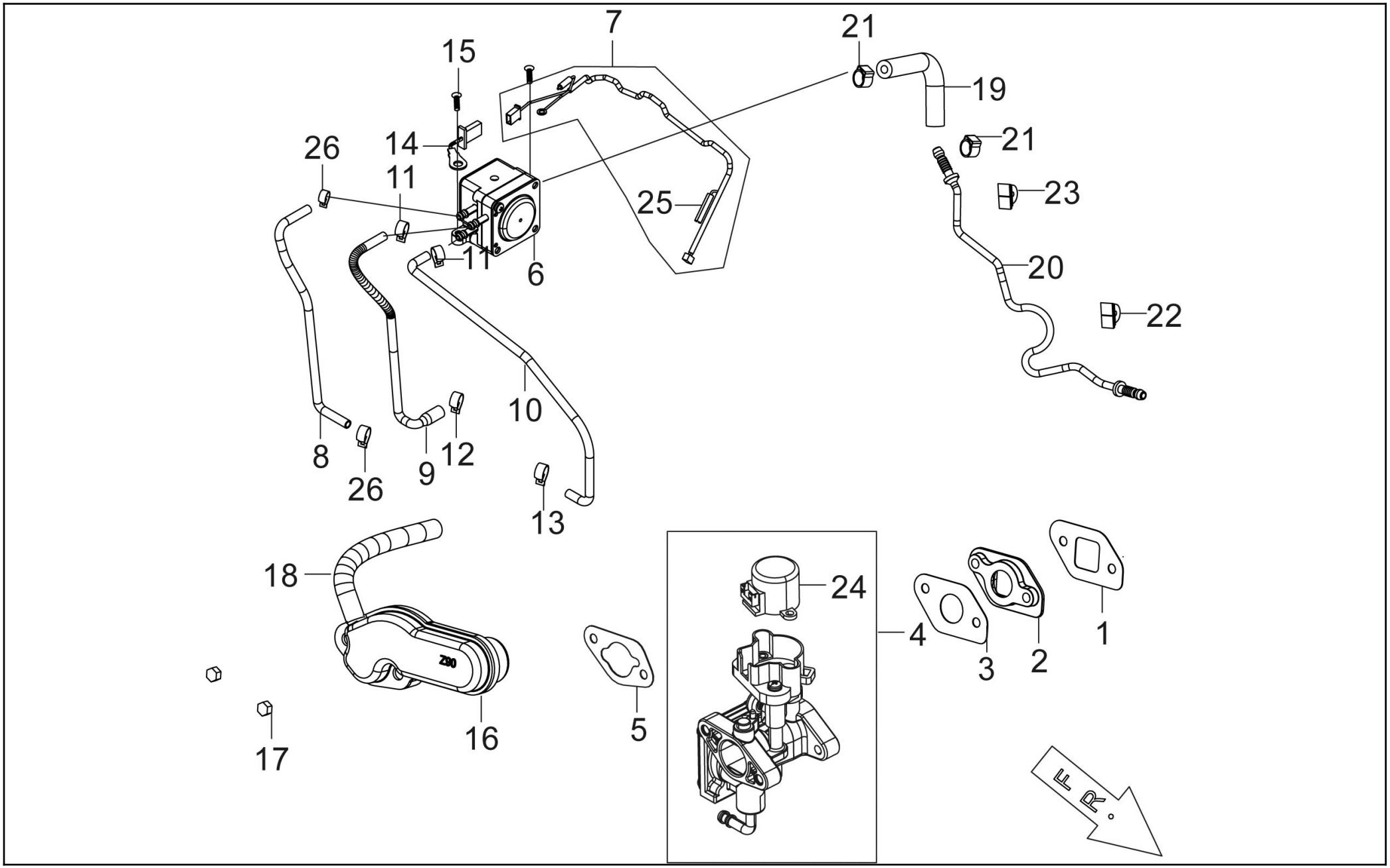

Copyright(c) KOSHIN Ltd. All Rights Reserved.

□単価記入なき部品の販売は行っておりません。
□単価は予告なく変更することがあります。
□表示価格に消費税は含まれておりません。
□送料は別途料金がかかります。

No.	品番	品名	規格・材質	構成数	定価	備考
1	100107001	ｷｬﾌﾞﾚﾀｰｶﾞｽｹｯﾄ GV-9I		1	200	(N)
2	100107101	ｷｬﾌﾞﾚﾀｰｲﾝｼｭﾚｰﾀｰﾌﾟﾚｰﾄ GV-9I		1	300	(N)
3	100107201	ｷｬﾌﾞﾚﾀｰｲﾝｼｭﾚｰﾀｶﾞｽｹｯﾄ GV-9I		1	200	(N)
4	100263101	ミキサー		1	12,700	
5	100107401	ｴｱｸﾘｰﾅｶﾞｽｹｯﾄ GV-9I		1	200	(N)
6	100263201	レギュレーター		1	9,400	
7	100263301	ヒーターハーネス		1	1,500	
8	100263402	燃料ホース		1	900	(N)
9	100285501	燃料ポンプ負圧ホース		1	300	(N)
10	100263501	通気ホース		1	400	(N)
11	100104001	ｸﾗﾝﾌﾟ		2	200	(N)
12	100256901	クランプ		1	200	(N)
13	065104001	ｸﾗﾝﾌﾟ		1	200	(N)
14	100263601	温度センサー		1	1,600	(N)
15	100102201	ﾌﾗﾝｼﾞ付き六角ﾎﾞﾙﾄ GV-9I		2	200	(N)
16	100107501	ｴｱｰｸﾘｰﾅｰ吸入ﾀﾞｸﾄ GV-9I		1	500	
17	100111901	ナット		2	200	(N)
18	100107701	通気ﾁｭｰﾌﾞ GV-9I		1	200	(N)
19	100263701	燃料ホース		1	1,600	(N)
20	100263801	ベーパーライザー		1	2,500	(N)
21	100263901	イヤークランプ		2	300	(N)
22	100264001	グロメット		1	300	(N)

Copyright(c) KOSHIN Ltd. All Rights Reserved.

□単価記入なき部品の販売は行っておりません。 □単価は予告なく変更することがあります。

□表示価格に消費税は含まれておりません。 □送料は別途料金がかかります。

No.	品番	品名	規格・材質	構成数	定価	備考
23	100264101	グロメット		1	300	(N)
24	100265401	スロットルモーター		1	2,800	
25	065117201	ヒューズ	3A φ5×30	1	800	(N)
26	065117301	ホースバンド（ネジ式）		2	400	(N)

Copyright(c) KOSHIN Ltd. All Rights Reserved.

□単価記入なき部品の販売は行っておりません。
□単価は予告なく変更することがあります。
□表示価格に消費税は含まれておりません。
□送料は別途料金がかかります。

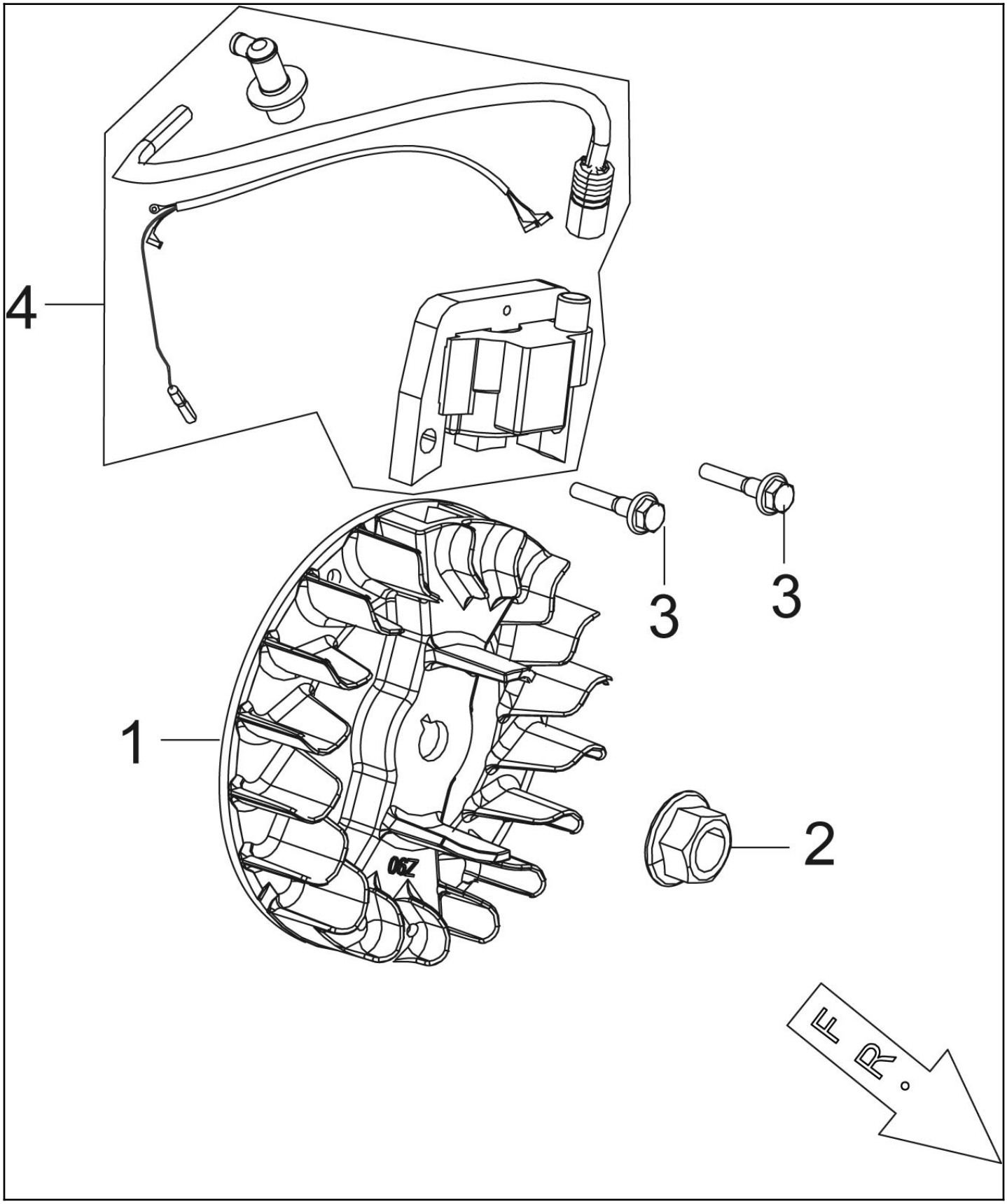

Copyright(c) KOSHIN Ltd. All Rights Reserved.

□単価記入なき部品の販売は行っておりません。
□単価は予告なく変更することがあります。
□表示価格に消費税は含まれておりません。
□送料は別途料金がかかります。

No.	品番	品名	規格・材質	構成数	定価	備考
1	100109501	ﾌﾗｲﾎｲｰﾙ		1	3,300	
2	100109601	ﾅｯﾄ GV-9I		1	200	(N)
3	100109701	ﾌﾗﾝｼﾞ付き六角ﾎﾞﾙﾄ GV-9I,16I		2	200	(N)
4	100109801	ｲｸﾞﾆｯｼｮﾝｺｲﾙ		1	2,100	

Copyright(c) KOSHIN Ltd. All Rights Reserved.

□単価記入なき部品の販売は行っておりません。
□単価は予告なく変更することがあります。
□表示価格に消費税は含まれておりません。
□送料は別途料金がかかります。

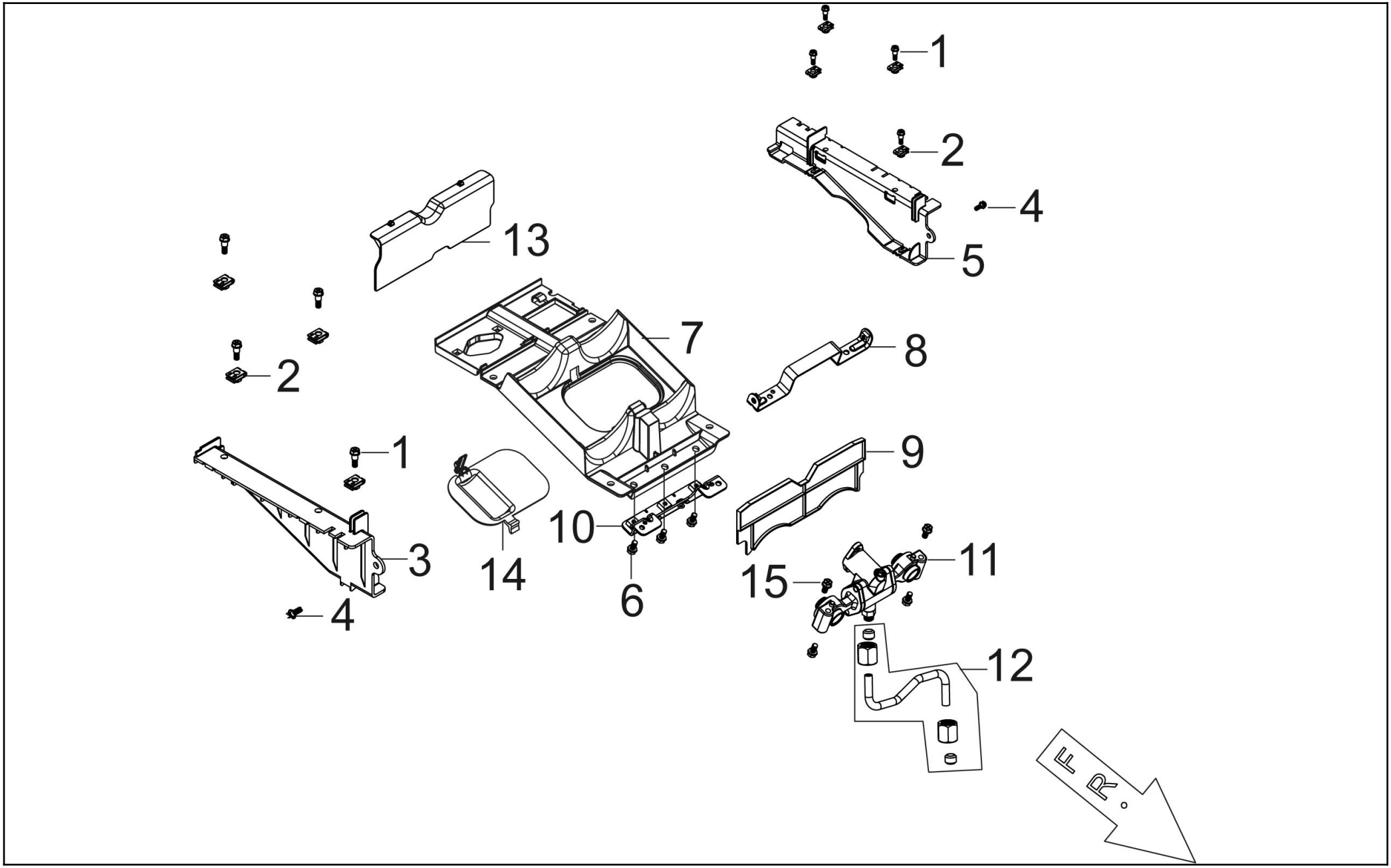

Copyright(c) KOSHIN Ltd. All Rights Reserved.

□単価記入なき部品の販売は行っておりません。
□単価は予告なく変更することがあります。
□表示価格に消費税は含まれておりません。
□送料は別途料金がかかります。

No.	品番	品名	規格・材質	構成数	定価	備考
1	100190901	段付ボルト		8	200	(N)
2	100153001	クリップナット		4	200	(N)
3	065093101	ボンベキャニスターブラケット左側		1	700	
4	100193801	段付ボルト		2	200	(N)
5	065093201	ボンベキャニスターブラケット右側		1	700	
6	100193801	段付ボルト		3	200	(N)
7	065092901	ボンベキャニスターベース		1	1,400	
8	065093601	ボンベ口金補強ブラケット		1	700	(N)
9	065093301	ボンベキャニスターブラケット前側		1	400	(N)
10	065093501	ボンベ口金台座ブラケット		1	700	(N)
11	065109501	２口ソケット		1	20,800	
12	065118901	締込み継手配管	両端M8X1.0ﾅｯﾄφ4銅ﾊﾟｲﾌﾟ	1	7,000	(N)
13	065093402	ボンベキャニスターブラケット後側		1	400	(N)
14	065093001	点火プラグカバー		1	400	
15	065116101	十字穴付きﾅﾍﾞﾈｼﾞ		4	200	(N)

Copyright(c) KOSHIN Ltd. All Rights Reserved.

□単価記入なき部品の販売は行っておりません。
□表示価格に消費税は含まれておりません。
□単価は予告なく変更することがあります。
□送料は別途料金がかかります。

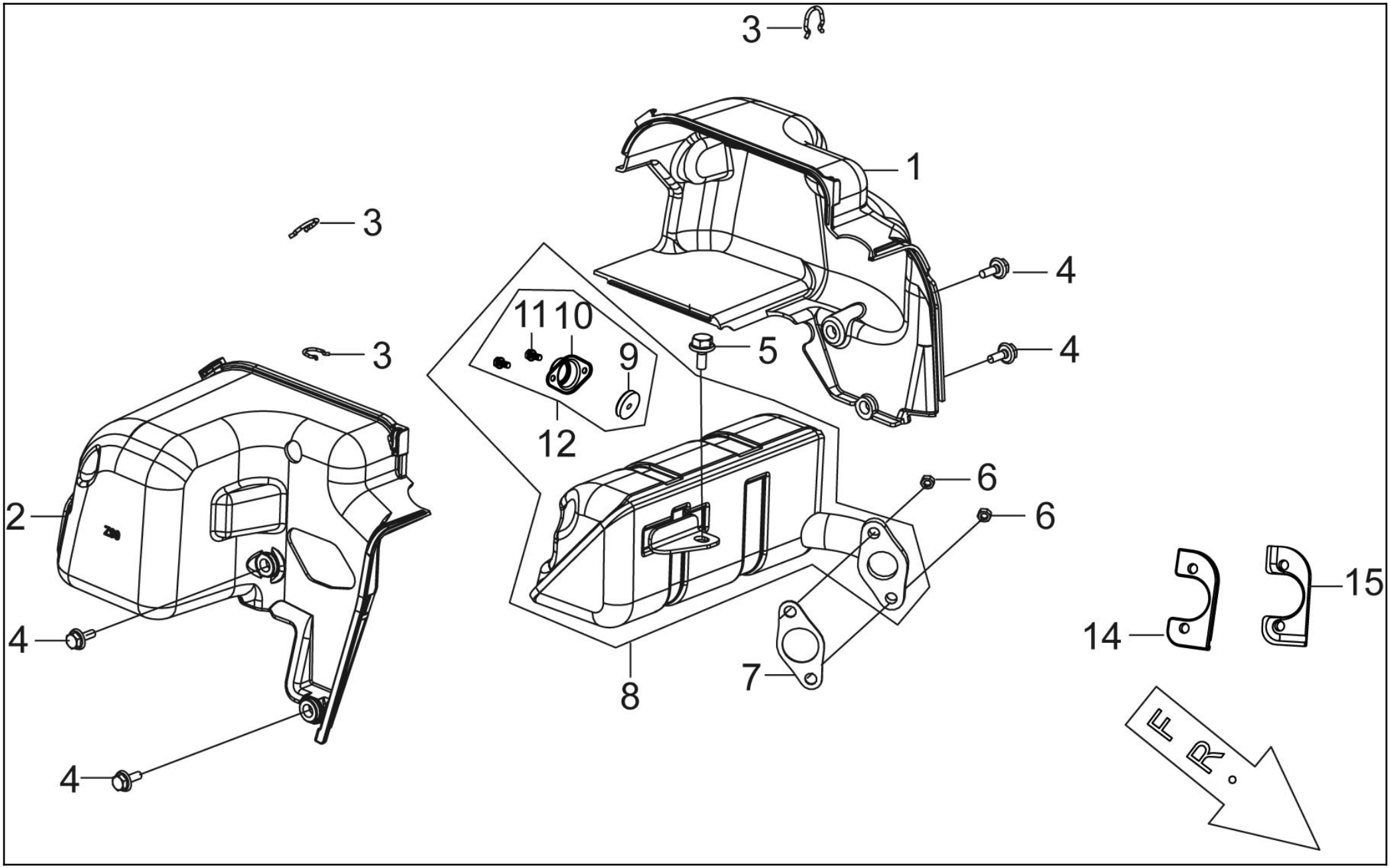

Copyright(c) KOSHIN Ltd. All Rights Reserved.

□単価記入なき部品の販売は行っておりません。
□単価は予告なく変更することがあります。
□表示価格に消費税は含まれておりません。
□送料は別途料金がかかります。

No.	品番	品名	規格・材質	構成数	定価	備考
1	100109001	ﾏﾌﾗｰｶﾊﾞｰ GV-9I		1	2,000	
2	100264201	マフラーカバー		1	2,000	
3	100109201	ｶﾗｰ　GV-9I		3	200	(N)
4	100106501	ﾌﾗﾝｼﾞ付き六角ﾎﾞﾙﾄ　GV-9I		4	200	(N)
5	100103601	ﾌﾗﾝｼﾞ付六角ﾎﾞﾙﾄGV-9I,16I,28I		1	200	(N)
6	100107601	ﾅｯﾄ　GV-9I,16I		2	200	(N)
7	100109301	排気ｶﾞｽｹｯﾄ GV-9I,16I		1	200	(N)
8	100264301	マフラー		1	7,300	
9	100224001	ワイヤクロス		1	200	(N)
10	100178401	K210 ﾌﾞﾗｹｯﾄ(ホルダー)		1	200	(N)
11	100202801	ﾎﾞﾙﾄ		2	200	(N)
12	065116801	GV-9IG排気口ワイヤークロスASSY		1	500	(N)
14	100264401	ベーパーライザープレート内側		1	600	(N)
15	100264501	ベーパーライザープレート外側		1	600	(N)

Copyright(c) KOSHIN Ltd. All Rights Reserved.

□単価記入なき部品の販売は行っておりません。
□表示価格に消費税は含まれておりません。
□単価は予告なく変更することがあります。
□送料は別途料金がかかります。

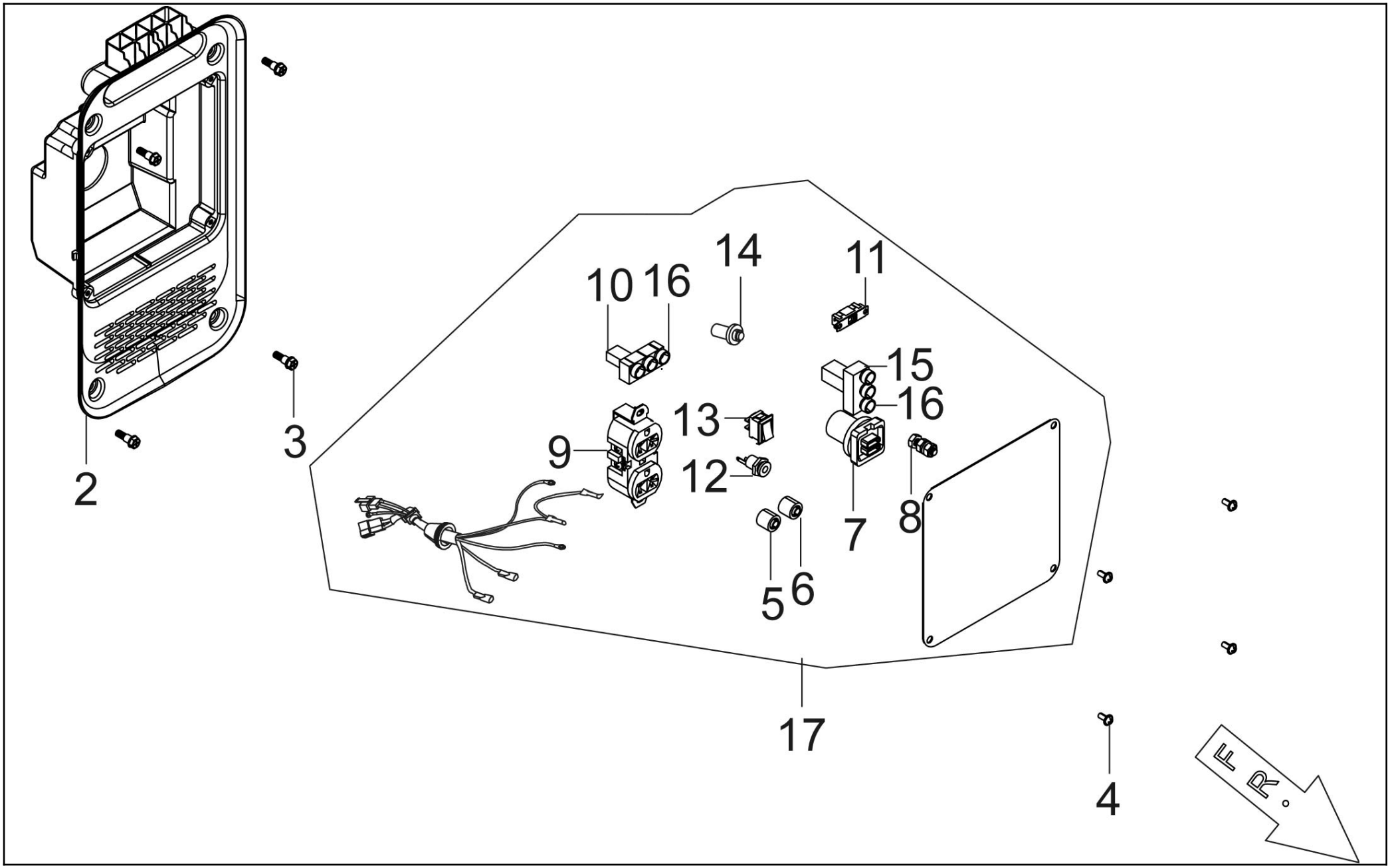

Copyright(c) KOSHIN Ltd. All Rights Reserved.

□単価記入なき部品の販売は行っておりません。
□単価は予告なく変更することがあります。
□表示価格に消費税は含まれておりません。
□送料は別途料金がかかります。

No.	品番	品名	規格・材質	構成数	定価	備考
2	065087701	コントロールパネルベース		1	2,200	
3	100190901	段付ボルト		4	200	(N)
4	100110001	十字穴付きﾅﾍﾞ小ﾈｼﾞ(ﾜｯｼｬ付き)		4	200	(N)
5	100113001	並列端子（赤色）GV-9I,16I,28I	赤色	1	1,100	(N)
6	100113101	並列端子（黒色）GV-9I,16I,28I	黒色	1	1,100	(N)
7	065115701	USB出力端子		1	3,900	
8	100113801	ｱｰｽ端子 GV-9I,16I,28I		1	700	(N)
9	100113402	ｺﾝｾﾝﾄ（平刃形）		1	1,100	
10	100151301	表示ランプASSY		1	900	(N)
11	100113301	周波数切替スイッチ		1	800	(N)
12	065115801	ヒーターソケット		1	900	(N)
13	100112903	シーソースイッチ		1	500	(N)
14	100113201	ﾘｾｯﾄﾎﾞﾀﾝ		1	600	(N)
15	100151401	電力使用目安ランプ		1	1,500	(N)
16	100151202	ｲﾝｼﾞｹｰﾀ固定用ｽﾘｰﾌﾞ		6	900	(N)
17	065089101	コントロールパネルASSY		1	17,100	

Copyright(c) KOSHIN Ltd. All Rights Reserved.

□単価記入なき部品の販売は行っておりません。
□単価は予告なく変更することがあります。
□表示価格に消費税は含まれておりません。
□送料は別途料金がかかります。

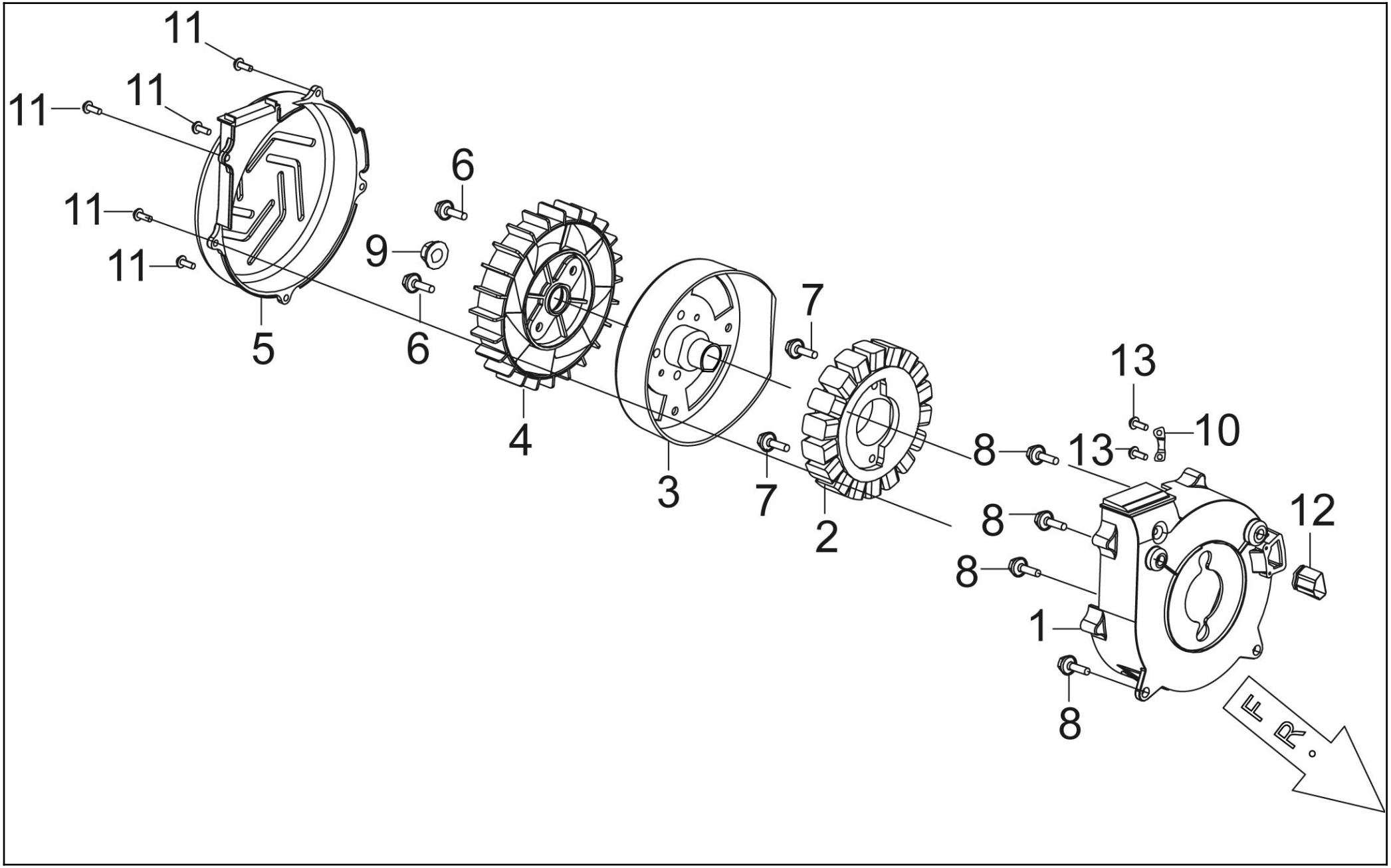

Copyright(c) KOSHIN Ltd. All Rights Reserved.

□単価記入なき部品の販売は行っておりません。
□単価は予告なく変更することがあります。
□表示価格に消費税は含まれておりません。
□送料は別途料金がかかります。

No.	品番	品名	規格・材質	構成数	定価	備考
1	100115501	発電体ｶﾊﾞｰ　GV-9I		1	900	
2	065114401	ステーター		1	11,900	
3	100115701	ﾛｰﾀｰ　　GV-9I		1	8,800	
4	100115801	冷却ﾌｧﾝ　GV-9I		1	1,000	
5	100115901	ﾌｧﾝｶﾊﾞｰ(GV-9I)		1	1,000	
6	100115401	ﾌﾗﾝｼﾞ付き六角ﾎﾞﾙﾄ		2	200	(N)
7	100116001	ﾌﾗﾝｼﾞ付き六角ﾎﾞﾙﾄ GV-9I		2	200	(N)
8	100106501	ﾌﾗﾝｼﾞ付き六角ﾎﾞﾙﾄ　GV-9I		4	200	(N)
9	100109601	ﾅｯﾄ　　GV-9I		1	200	(N)
10	100116101	ｸﾗﾝﾌﾟ　　GV-9I		1	200	(N)
11	100116202	十字穴付きﾅﾍﾞﾀｯﾋﾟﾝｸﾞﾈｼﾞ		5	200	(N)
12	100116301	ｺﾞﾑｶﾊﾞｰ　　GV-9I		1	400	(N)
13	100116401	十字穴付きﾅﾍﾞﾀｯﾋﾟﾝｸﾞﾈｼﾞ GV-9I		2	200	(N)

Copyright(c) KOSHIN Ltd. All Rights Reserved.

PITT Qube

GV-9IG-AAA-0

□単価記入なき部品の販売は行っておりません。

□単価は予告なく変更することがあります。

□表示価格に消費税は含まれておりません。

□送料は別途料金がかかります。

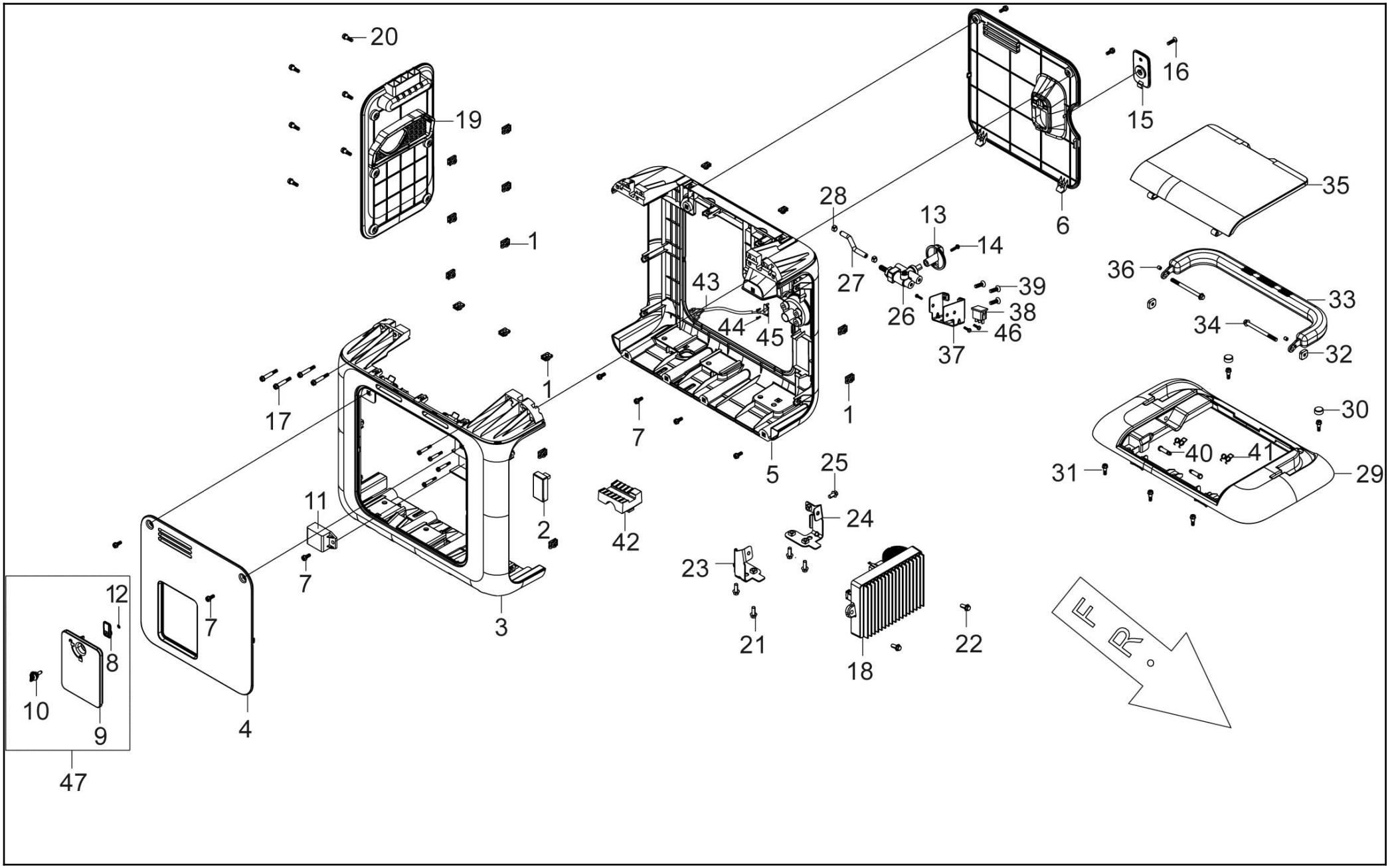

Copyright(c) KOSHIN Ltd. All Rights Reserved.

□単価記入なき部品の販売は行っておりません。 □単価は予告なく変更することがあります。

□表示価格に消費税は含まれておりません。 □送料は別途料金がかかります。

No.	品番	品名	規格・材質	構成数	定価	備考
1	100153001	クリップナット		11	200	(N)
2	100264601	ヒーターコントローラー		1	8,300	
3	065087501	左外郭		1	4,700	
4	065087601	左サイドカバー		1	2,600	
5	065087301	右外郭		1	5,500	
6	065087401	右サイドカバー		1	4,700	
7	100193801	段付ボルト		9	200	(N)
8	100112501	ﾚﾊﾞｰ　GV-9I,28I		1	400	(N)
9	065088001	ｵｲﾙﾌﾟﾗｸﾞﾒﾝﾃﾅﾝｽｶﾊﾞｰ		1	800	
10	100151801	回転ノブ		1	200	(N)
11	065116901	GV-9IG電圧調節器		1	3,600	
12	100117101	ｶﾗｰ		1	200	(N)
13	065099801	ﾉﾌﾞ		1	200	
14	100192001	十字穴付きﾅﾍﾞﾈｼﾞ		1	200	(N)
15	065116001	リコイルロープガイド		1	400	(N)
16	065116301	十字穴付きタッピング皿ネジ		1	200	(N)
17	065114601	段付ボルト		8	200	(N)
18	065114701	インバーター		1	47,300	
19	065088301	マフラー側カバー		1	2,800	
20	100190901	段付ボルト		6	200	(N)
21	100111202	ﾌﾗﾝｼﾞﾂｷﾛｯｶｸﾎﾞﾙﾄ		4	200	(N)
22	100114801	ﾌﾗﾝｼﾞ付き六角ﾎﾞﾙﾄ		2	200	(N)

Copyright(c) KOSHIN Ltd. All Rights Reserved.

□単価記入なき部品の販売は行っておりません。 □単価は予告なく変更することがあります。

□表示価格に消費税は含まれておりません。 □送料は別途料金がかかります。

No.	品番	品名	規格・材質	構成数	定価	備考
23	065114801	インバーターブラケット左		1	600	
24	065114901	インバーターブラケット右		1	600	
25	100111202	ﾌﾗﾝｼﾞﾂｷﾛｯｶｸﾎﾞﾙﾄ		1	200	(N)
26	065110403	燃料コック		1	3,900	
27	100264701	燃料ホース		1	2,500	(N)
28	100263901	イヤークランプ		2	300	(N)
29	065087801	上カバー		1	2,400	
30	065115001	ゴムプラグ		2	500	(N)
31	100190901	段付ボルト		5	200	(N)
32	100118601	ﾅｯﾄ		2	200	(N)
33	065087901	キャリーハンドル		1	1,500	
34	065115101	フランジ付き六角ボルト		2	200	(N)
35	065088201	ボンベ装填部カバー		1	1,900	
36	065115201	ゴムダンパー		2	200	(N)
37	065115301	ブラケット		1	500	
38	065115401	ｼｰｿｰｽｲｯﾁ		1	1,800	(N)
39	065116301	十字穴付きタッピング皿ネジ		3	200	(N)
40	065088101	軸ピン		2	400	(N)
41	065115501	ねじるコイルばね		2	200	(N)
42	065115601	クッションゴム		1	800	
43	065114301	ハーネス		1	3,200	
44	065115901	十字穴付きﾅﾍﾞﾀｯﾋﾟﾝｸﾞﾈｼﾞ		2	200	(N)

Copyright(c) KOSHIN Ltd. All Rights Reserved.

□単価記入なき部品の販売は行っておりません。
□単価は予告なく変更することがあります。
□表示価格に消費税は含まれておりません。
□送料は別途料金がかかります。

No.	品番	品名	規格・材質	構成数	定価	備考
45	065116201	ﾋｰﾀｰﾗﾝﾌﾟ ASSYﾊｰﾈｽ付き		1	900	(N)
46	065117001	十字穴付きナベ小ネジ		3	200	(N)
47	065117101	GV-9IGｵｲﾙﾌﾟﾗｸﾞ ﾒﾝﾃﾅﾝｽｶﾊﾞｰASSY		1	1,400	

Copyright(c) KOSHIN Ltd. All Rights Reserved.

□単価記入なき部品の販売は行っておりません。
□表示価格に消費税は含まれておりません。
□単価は予告なく変更することがあります。
□送料は別途料金がかかります。

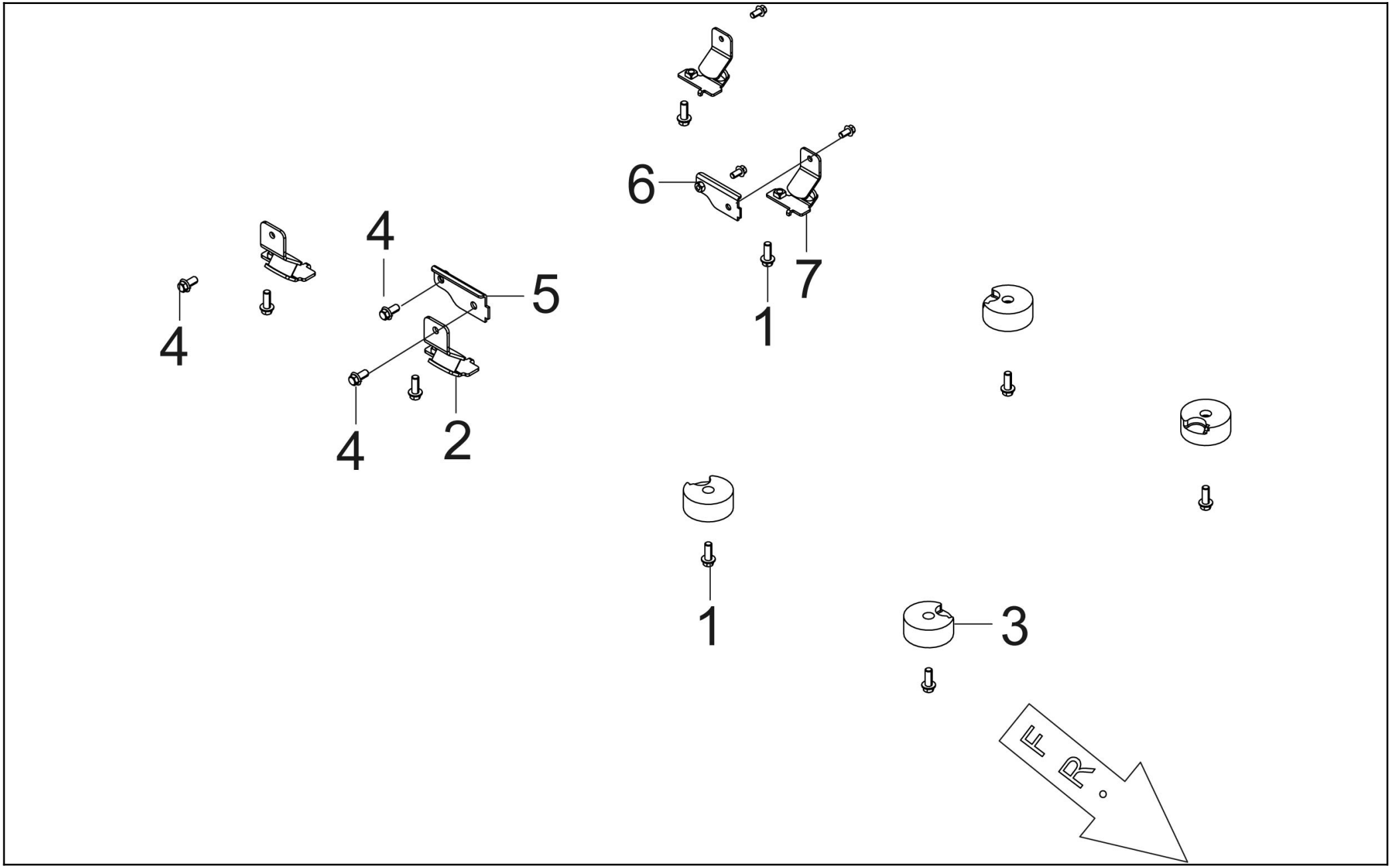

Copyright(c) KOSHIN Ltd. All Rights Reserved.

□単価記入なき部品の販売は行っておりません。
□単価は予告なく変更することがあります。
□表示価格に消費税は含まれておりません。
□送料は別途料金がかかります。

No.	品番	品名	規格・材質	構成数	定価	備考
1	100114801	ﾌﾗﾝｼﾞ付き六角ﾎﾞﾙﾄ		8	200	(N)
2	100115001	防振ｺﾞﾑ左　GV-9I		2	500	(N)
3	065106101	足ｺﾞﾑ		4	500	
4	100111202	ﾌﾗﾝｼﾞﾂｷﾛｯｶｸﾎﾞﾙﾄ		6	200	(N)
5	100115101	ﾌﾞﾗｹｯﾄ　GV-9I		1	400	(N)
6	100115201	ﾌﾞﾗｹｯﾄ　GV-9I		1	400	(N)
7	100114901	防振ｺﾞﾑ右　GV-9I		2	500	(N)

Copyright(c) KOSHIN Ltd. All Rights Reserved.

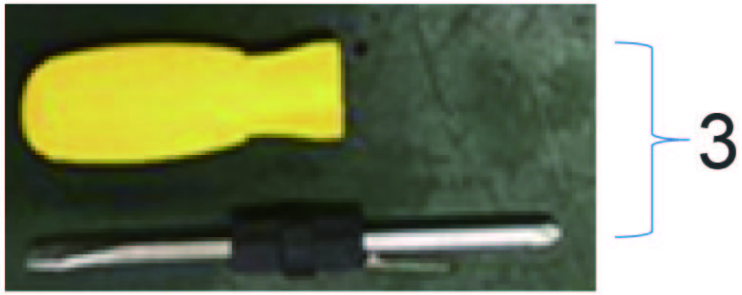

Copyright(c) KOSHIN Ltd. All Rights Reserved.

□単価記入なき部品の販売は行っておりません。
□単価は予告なく変更することがあります。
□表示価格に消費税は含まれておりません。
□送料は別途料金がかかります。

No.	品番	品名	規格・材質	構成数	定価	備考
1	100141503	バーハンドル		1	200	(N)
2	100141602	点火ﾌﾟﾗｸﾞﾚﾝﾁ		1	300	
3	100141702	ﾄﾞﾗｲﾊﾞｰ		1	400	
4	065110301	電池ケース		1	2,000	

Copyright(c) KOSHIN Ltd. All Rights Reserved.

□単価記入なき部品の販売は行っておりません。
□表示価格に消費税は含まれておりません。
□単価は予告なく変更することがあります。
□送料は別途料金がかかります。

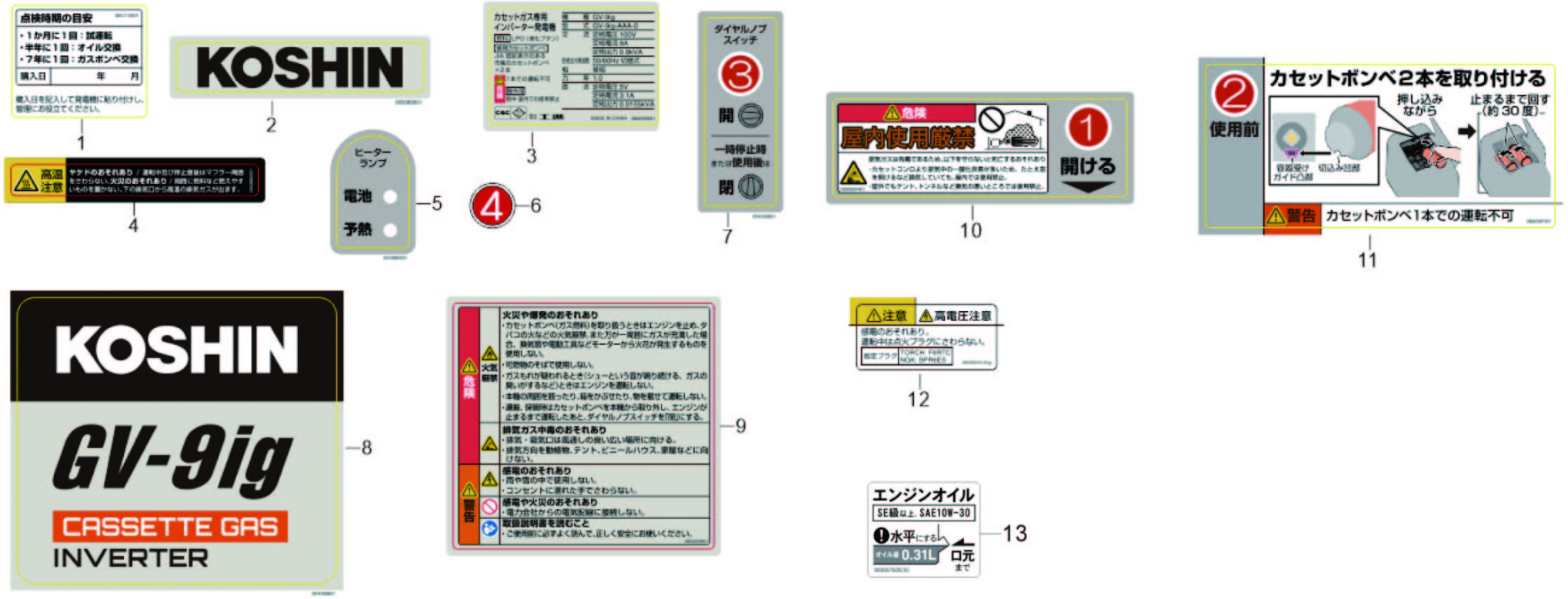

Copyright(c) KOSHIN Ltd. All Rights Reserved.

□単価記入なき部品の販売は行っておりません。
□単価は予告なく変更することがあります。
□表示価格に消費税は含まれておりません。
□送料は別途料金がかかります。

No.	品番	品名	規格・材質	構成数	定価	備考
1	065112001	GV-9IG 点検時期ラベル		1	200	(N)
2	065089501	KOSHINロゴラベル		1	200	(N)
3	065090001	GV-9IG銘板ラベル		1	200	(N)
4	065089201	高温注意ラベル		1	200	(N)
5	065089301	ヒーターランプラベル		1	300	(N)
6	065058302	GV-I 操作手順４ラベル	PVC	1	200	(N)
7	065089801	ダイヤルノブラベル		1	200	(N)
8	065089601	GV-9IG型式ラベル		1	500	(N)
9	065089901	警告ラベル		1	500	(N)
10	065089401	ガス中毒注意ラベル		1	200	(N)
11	065090101	ボンベ装着説明ラベル		1	400	(N)
12	065090202	高電圧注意ラベル		1	200	(N)
13	065057605	GV-9Iエンジンオイルラベル	PVC	1	200	(N)

Copyright(c) KOSHIN Ltd. All Rights Reserved.

□単価記入なき部品の販売は行っておりません。
□表示価格に消費税は含まれておりません。
□単価は予告なく変更することがあります。
□送料は別途料金がかかります。

1

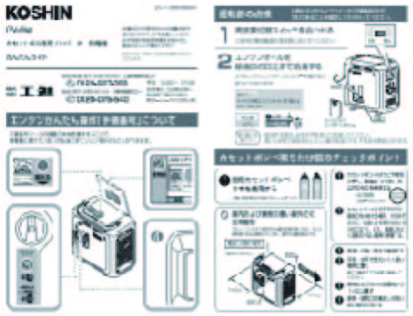

2

3

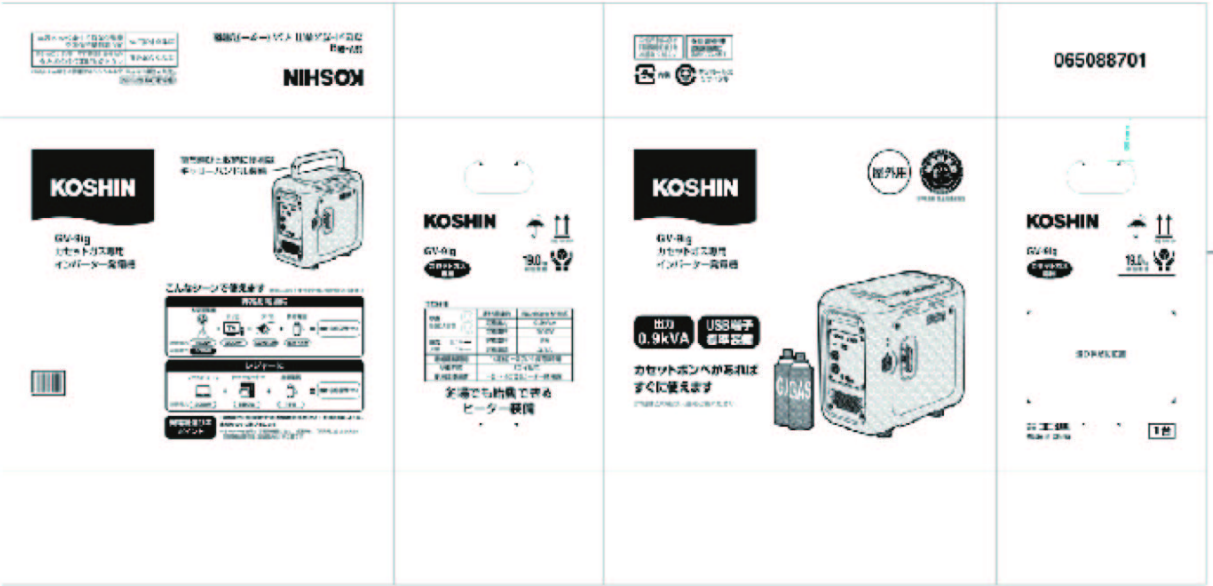

4

Copyright(c) KOSHIN Ltd. All Rights Reserved.

□単価記入なき部品の販売は行っておりません。
□単価は予告なく変更することがあります。
□表示価格に消費税は含まれておりません。
□送料は別途料金がかかります。

No.	品番	品名	規格・材質	構成数	定価	備考
1	065088805	GV-9IG取説		1	800	(N)
2	065088901	GV-9IGかんたんガイド		1	200	(N)
3	065055602	0.9KVA並列コネクター		1	5,500	別売り
4	065088701	GV-9IGパッキングケース		1	1,800	

Copyright(c) KOSHIN Ltd. All Rights Reserved.