PITT Qube

FS-3224S-AAA-3

□単価記入なき部品の販売は行っておりません。

□単価は予告なく変更することがあります。

□表示価格に消費税は含まれておりません。

□送料は別途料金がかかります。

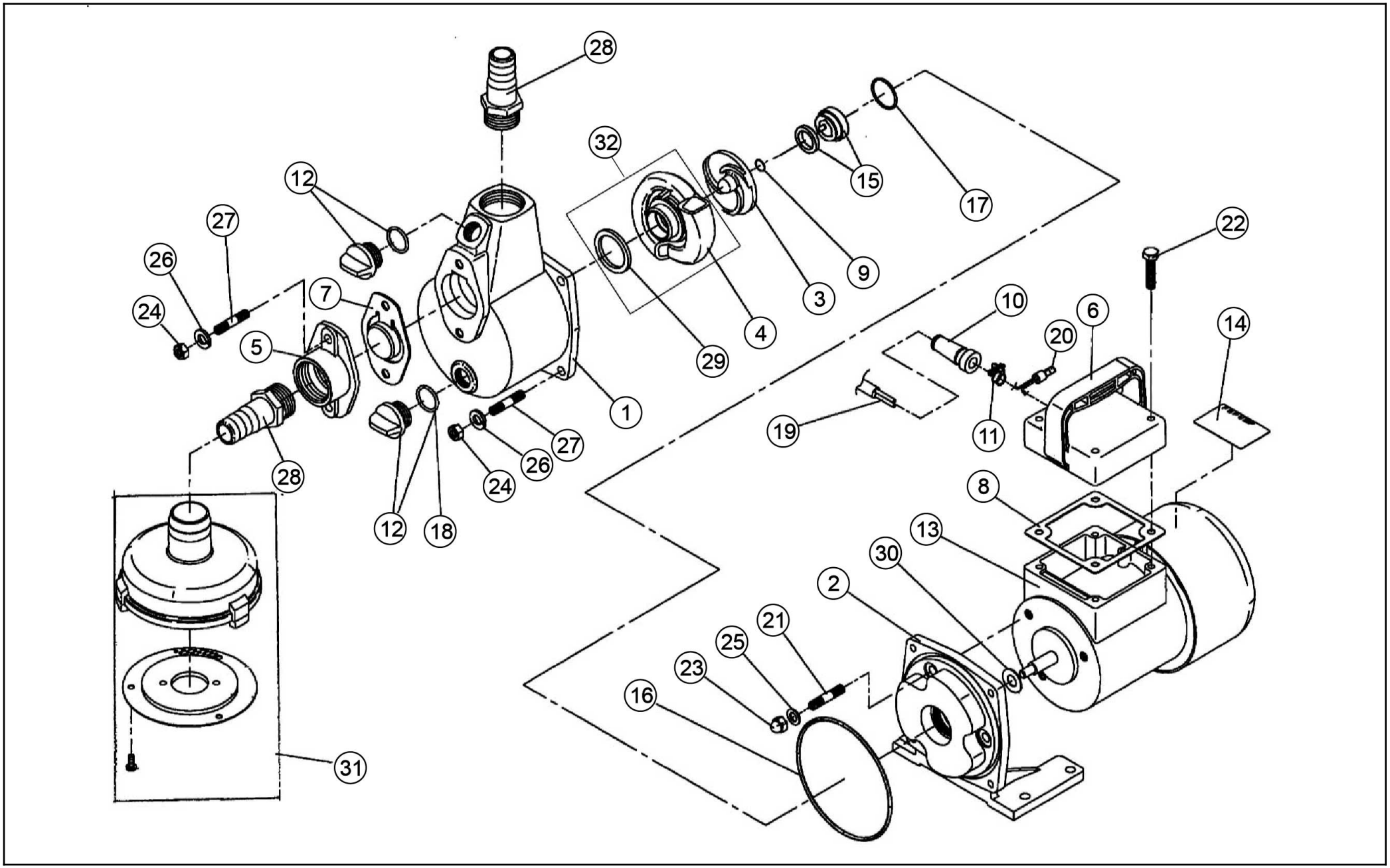

Copyright(c) KOSHIN Ltd. All Rights Reserved.

2025/03/27 09:16:12

□単価記入なき部品の販売は行っておりません。
□単価は予告なく変更することがあります。
□表示価格に消費税は含まれておりません。
□送料は別途料金がかかります。

No.	品番	品名	規格・材質	構成数	定価	備考
1	014021004	FS-3210S ﾎﾟﾝﾌﾟｹｰｽ	AC	1	18,200	
2	014044003	FS-3210S ﾌﾗﾝｼﾞﾌﾞﾗｹｯﾄ	ADC	1	14,300	
3	014050404	FS-32 ﾎﾞｽ付ｲﾝﾍﾟﾗ	PPS	1	3,400	
4	014021308	FS-32S 渦巻室	AC	1	4,400	
5	014021406	FS-3210S 吸入フランジ	AC	1	4,200	
6	014050902	FS-32S ﾊﾝﾄﾞﾙ	PC	1	2,000	
7	014021503	FS-3210S ﾁｬｯｷﾊﾞﾙﾌﾞ	NBR	1	900	(N)
8	014007701	FS-3210S ﾀｰﾐﾅﾙﾊﾟｯｷﾝ	NBR	1	300	(N)
9	014025103	FS-2010S ｲﾝﾍﾟﾗ調整ﾜｯｼｬ	BS T=0.3	3	200	(N)
10	004012601	FD-12 ｺｰﾄﾞｺﾞﾑ DC専用	NBR	1	300	(N)
11	940119010	ﾎｰｽﾊﾞﾝﾄﾞ ＳＭ型	φ１０	1	200	(N)
12	014801001	15Aプラグクミ		2	0	PA-155(4971770-102149)
13	014029403	FS-3224S 整流子モーター	200W 24V	1	0	
14	014043206	FS-3224S-3 銘板	ﾃﾄﾛﾝﾌｨﾙﾑ	1	200	(N)
15	014049902	FS-20 ﾒｶﾆｶﾙｼｰﾙ		1	2,500	(N)
16	889955120	Oﾘﾝｸﾞ	G120 NBR	1	300	(N)
17	890155029	Oﾘﾝｸﾞ	S29 NBR	1	200	(N)
18	889855018	Oﾘﾝｸﾞ	P18 NBR	2	200	(N)
19	014039201	FS-3224S DCｺｰﾄﾞ	VCT ２ｓｑ×２	1	4,600	
20	944500005	絶縁被覆付閉端接続子	CE-5	2	200	(N)
21	014021602	FS-3224S 植込ボルト	Ｍ８×２９ SUS	3	500	(N)
22	735705108	六角ボルト並目中平先	Ｍ６×３５SUS	4	200	(N)

Copyright(c) KOSHIN Ltd. All Rights Reserved.

□単価記入なき部品の販売は行っておりません。
□単価は予告なく変更することがあります。
□表示価格に消費税は含まれておりません。
□送料は別途料金がかかります。

No.	品番	品名	規格・材質	構成数	定価	備考
23	835305008	六角袋ナット	M8 SUS ３形２種	3	200	(N)
24	827405008	六角ナット	Ｍ８１種中SUS	6	200	(N)
25	854255008	ｼｰﾙﾜｯｼｬ	φ８	3	200	(N)
26	843805008	バネ座金	φ８SUS	6	200	(N)
27	014046801	FS-3224S植込ボルト	Ｍ８×１８SUS	6	400	(N)
28	014041601	FS-32 竹の子ニップル		2	900	PA-151(4971770-102101)
29	014051001	FS-32S 渦巻室 ﾊﾟｯｷﾝ	NBR	1	300	(N)
30	014009502	FS-24N 水切ゴム	NBR	1	200	(N)
31	014804701	FS-3210S ｽﾄﾚｰﾅｰｸﾐ		1	0	
32	014804401	FS-32S渦巻室・Oﾘﾝｸﾞｸﾐ		1	4,200	4,29
00	014055701	直流用ｶｰﾎﾞﾝﾌﾞﾗｼ	(7X11X19.5/21)	2	1,800	(N)
00	014057701	FS用ﾌﾞﾗｼｷｬｯﾌﾟ		2	1,800	(N)
00	014057501	FS用ﾌﾞﾗｼﾎﾙﾀﾞｰ		2	2,600	(N)
00	014057901	FS 200W用ﾌｧﾝ		1	3,900	(N)
00	014058801	FS200W用／紺ﾌｧﾝｶﾊﾞｰ		1	9,400	
00	014034811	FS-S 和英共通取説		1	500	(N)

Copyright(c) KOSHIN Ltd. All Rights Reserved.