PITT Qube

MF-40MS-AAA-0

□単価記入なき部品の販売は行っておりません。

□単価は予告なく変更することがあります。

□表示価格に消費税は含まれておりません。

□送料は別途料金がかかります。

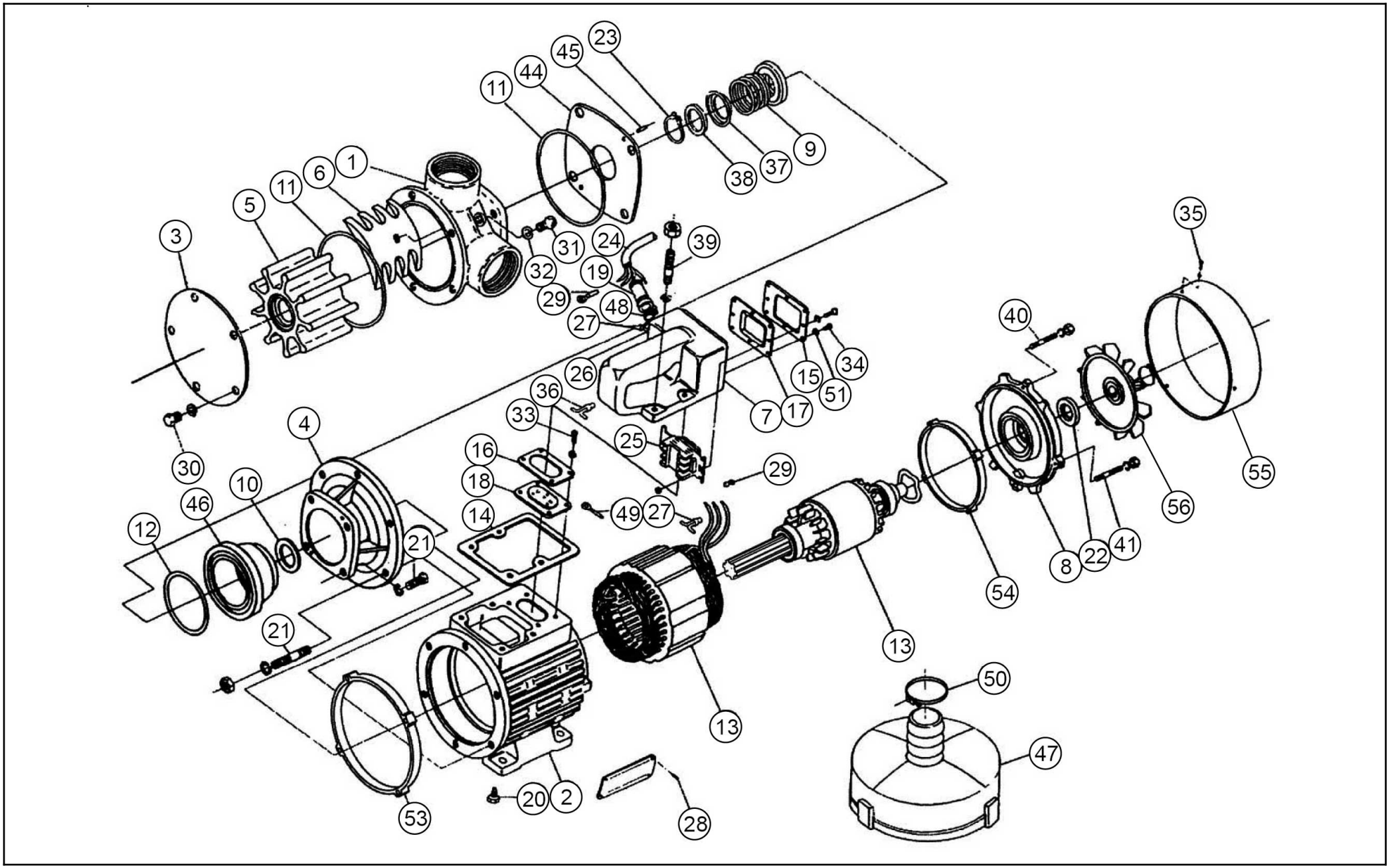

Copyright(c) KOSHIN Ltd. All Rights Reserved.

2025/03/27 09:59:56

□単価記入なき部品の販売は行っておりません。
□単価は予告なく変更することがあります。
□表示価格に消費税は含まれておりません。
□送料は別途料金がかかります。

No.	品番	品名	規格・材質	構成数	定価	備考
1	009019304	MF-40 ｹｰｼﾝｸﾞ	BC	1	24,200	
2	009071103	MF-40M ﾓｰﾀｰﾊｳｼﾞﾝｸﾞ	FC	1	41,200	
3	009017304	MF-4024M ﾌﾛﾝﾄｶﾊﾞｰ	SUS	1	4,500	
4	009022004	MF-40M ｱﾀﾞﾌﾟﾀｰ	FC	1	20,000	
5	0098703	MF-40SRL		1	10,700	(4971770-092037)
6	009000802	MF-40 ｽﾘｰﾌﾞ	BC	1	4,900	
7	009067805	MF-40M ﾊﾝﾄﾞﾙﾎﾞｯｸｽ	AC	1	24,600	
8	009071203	MF-40M ｴﾝﾄﾞﾌﾞﾗｹｯﾄ	FC	1	14,000	
9	009061001	MF-40S ﾒｶﾆｶﾙｼｰﾙ	φ２５ｶｰﾎﾞﾝｾﾗﾐｯｸ	1	7,900	
10	009001603	MF-40M 水切ゴム	NBR	1	200	(N)
11	890155095	Oﾘﾝｸﾞ	S95 NBR	2	300	(N)
12	889955065	Oﾘﾝｸﾞ	G65 NBR	1	200	(N)
13	009080401	MF-40MS-AAA ﾓｰﾄﾙ	1.5KW	1	58,900	
14	009005101	MF-40M ﾊﾝﾄﾞﾙﾊﾟｯｷﾝ	ｽﾘｰｼｰﾄ	1	400	
15	027114801	RE ｽｲｯﾁﾗﾊﾞｰﾌﾟﾚｰﾄ	SUS T=2.0	1	900	(N)
16	009005001	MF-40M ｺｰﾄﾞﾗﾊﾞｰﾌﾟﾚｰﾄ	SPC	1	200	(N)
17	027114701	RE ｽｲｯﾁﾗﾊﾞｰ	EPDM 白	1	900	(N)
18	009004902	MF-40M ｺｰﾄﾞﾗﾊﾞｰ	CR	1	600	(N)
19	009025003	MF-40M ｺｰﾄﾞ引出ゴム	NBR	1	300	(N)
20	743105043	バネ座金組込六角ボルト	Ｍ８×１６SUS	1	200	(N)
21	743105047	ﾄﾘﾑﾄﾞ形ばね座金組込六角ボルト	Ｍ８×２５SUS	10	200	(N)
22	893155100	ｵｲﾙｼｰﾙ	VC25405 NBR	2	700	(N)

Copyright(c) KOSHIN Ltd. All Rights Reserved.

□単価記入なき部品の販売は行っておりません。 □単価は予告なく変更することがあります。

□表示価格に消費税は含まれておりません。 □送料は別途料金がかかります。

No.	品番	品名	規格・材質	構成数	定価	備考
23	888305025	Ｃ形止メ輪	軸用２５SUS	1	300	(N)
24	009026401	MF-40M 電源コード	VCT 1.25sq4C 10M	1	9,100	
25	009067701	MF-40M ｽｲｯﾁ		1	5,000	
27	009044401	圧着端子	PCE-4009M	3	0	(N)
28	854505006	ﾊﾟｰｶｰ鋲	№２×３SUS	8	200	(N)
29	009044501	圧着端子	TMEV1.25-4 赤	6	0	(N)
30	743105029	ﾄﾘﾑﾄﾞ形ばね座金組込六角ボルト	M6×14 SUS	5	200	(N)
31	734705045	六角穴付ﾌﾗﾝｼﾞﾎﾞﾙﾄ	M6×12 SUS	1	200	
32	854205006	シールワッシャ	W6 SUS	1	300	(N)
33	707805045	バネ座金組込十字穴付ナベ小ネジ	Ｍ５×１０SUS	4	200	(N)
34	754905002	十字穴付六角ボルト(ﾜｯｼｬｰ無)	M4×10 SUS	6	200	(N)
35	707805073	バネ座金組込十字穴付ナベ小ネジ	Ｍ５×８SUS	3	200	(N)
37	009011501	MF-40 ﾄﾒｶﾞﾈ	SUS	1	300	(N)
38	009011401	MF-40 ﾄﾒｶﾞﾈﾊﾟｯｷﾝ	NBR	1	200	(N)
39	743105051	バネ座金組込六角ボルト	Ｍ８×３５SUS	4	200	(N)
40	743105034	トリムド形ばね座金組込六角ボルト	Ｍ６×２５SUS	2	200	(N)
41	743105038	トリムド形ばね座金組込六角ボルト	Ｍ６×３５SUS	2	200	(N)
44	009021501	MF-40 ｳｴﾔｰﾌﾟﾚｰﾄ	SUS	1	2,700	
45	848605062	平行ピン	φ４×１０ Ａ形SUS	2	200	(N)
46	009000503	MF-40 ｼｰﾙﾊｳｼﾞﾝｸﾞ	PBT	1	2,500	
47	009805101	MF-40M ｽﾄﾚｰﾅｰｸﾐ		1	3,700	
48	940119012	ﾎｰｽﾊﾞﾝﾄﾞ SM型	φ１２	1	200	

Copyright(c) KOSHIN Ltd. All Rights Reserved.

□単価記入なき部品の販売は行っておりません。
□単価は予告なく変更することがあります。
□表示価格に消費税は含まれておりません。
□送料は別途料金がかかります。

No.	品番	品名	規格・材質	構成数	定価	備考
50	940019048	ﾎｰｽﾊﾞﾝﾄﾞ	φ48	1	200	(N)
51	854305004	シールワッシャー	φ４小形SUS	6	300	(N)
53	009071602	MF-40M アダプターパッキン		1	1,100	(N)
54	009071702	MF-40Mｴﾝﾄﾞﾌﾞﾗｹｯﾄﾊﾟｯｷﾝ		1	900	(N)
55	009078901	MF-40Mファンカバー		1	15,300	
56	009078301	MF-40Mファン		1	4,300	
00	009037510	MF-40MS取扱説明書		1	400	(N)

Copyright(c) KOSHIN Ltd. All Rights Reserved.