PITT Qube

MFL-65K-AAA-0

□単価記入なき部品の販売は行っておりません。

□単価は予告なく変更することがあります。

□表示価格に消費税は含まれておりません。

□送料は別途料金がかかります。

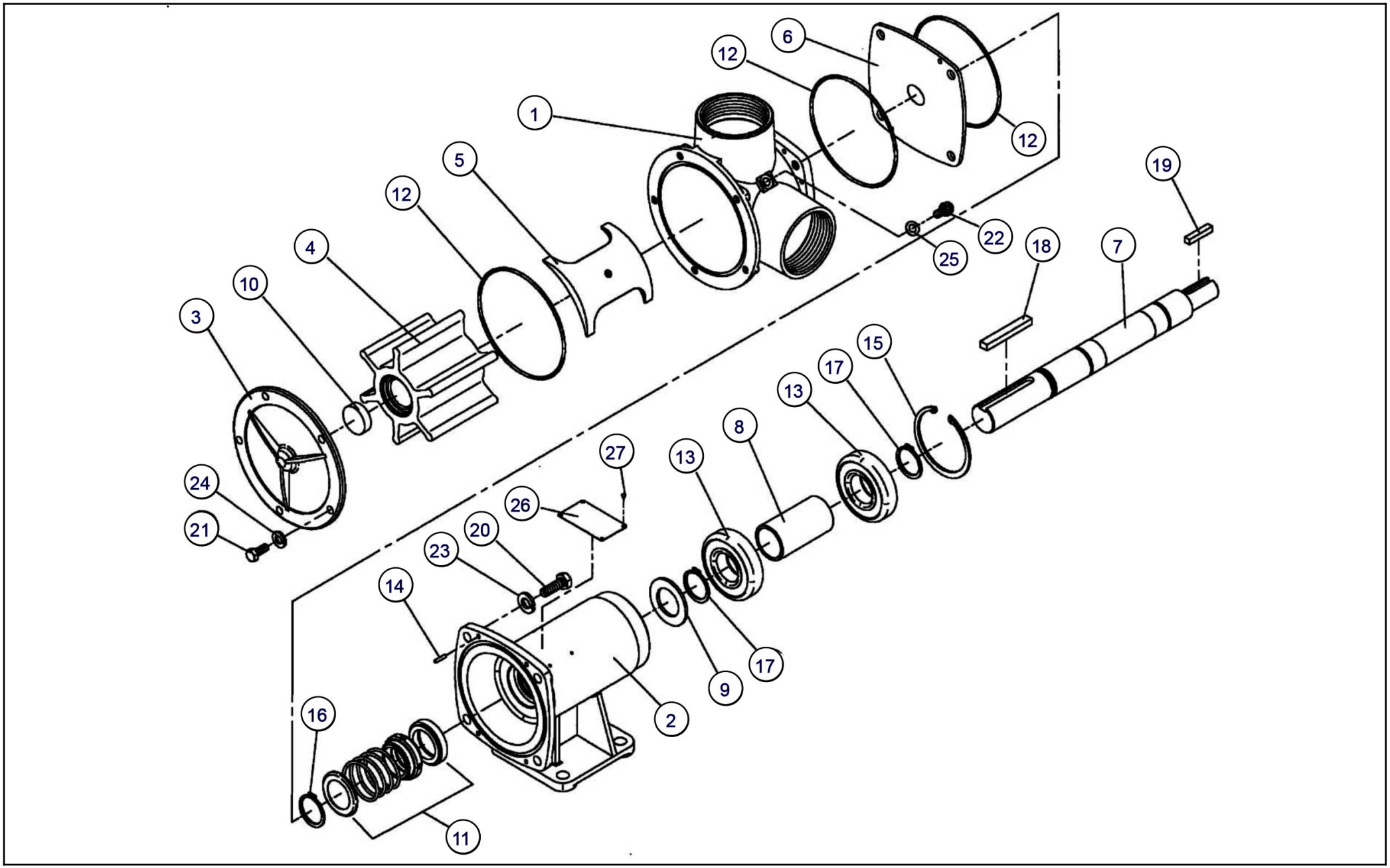

Copyright(c) KOSHIN Ltd. All Rights Reserved.

2025/03/27 09:45:06

□単価記入なき部品の販売は行っておりません。
□単価は予告なく変更することがあります。
□表示価格に消費税は含まれておりません。
□送料は別途料金がかかります。

No.	品番	品名	規格・材質	構成数	定価	備考
1	009035101	MFL-65 ｹｰｼﾝｸﾞ	BC	1	87,700	
2	009029702	MF-65 ﾊｳｼﾞﾝｸﾞ	BC	1	99,300	
3	009032902	MF-65 ﾌﾛﾝﾄｶﾊﾞｰ	BC	1	17,000	
4	0098691	MFL-65KR(6ﾏｲ)		1	40,000	(4971770-091917)
5	009035202	MFL-65 スリーブ	BC	1	12,800	22,25含む
6	009030102	MF-65 ｳｴﾔｰﾌﾟﾚｰﾄ	SUS	1	10,900	
7	009030202	MFL-65 ｼｬﾌﾄ	SUS	1	30,300	
8	009030302	MFL-65 ｶﾗｰ	SGP 32A T3.2	1	1,900	
9	009030401	MFL-65 水切ゴム	NBR	1	300	(N)
10	009030501	MFL-65 ﾗﾊﾞｰｽﾍﾟｰｻｰ	NBR	1	500	(N)
11	009061101	MFL-65 ﾒｶﾆｶﾙｼｰﾙ	φ３５ｶｰﾎﾞﾝｾﾗﾐｯｸ	1	16,700	
12	889955130	Oﾘﾝｸﾞ	G130 NBR	3	300	(N)
13	009089401	深ミゾ玉軸受	6307-2RS	2	4,100	
14	848605077	平行ピン	φ５×１６ Ａ形SUS	2	200	(N)
15	888427080	C形止メ輪	穴用８０SK	1	900	(N)
16	888305035	Ｃ形止メ輪	軸用３５SUS	1	700	(N)
17	888327035	Ｃ形止メ輪	軸用３５SK	2	200	(N)
18	009045101	MFL-65 平行キー	１０×８×７１ SUS	1	1,600	(N)
19	009045001	平行キー	７×７×３５．５SUS	1	700	(N)
20	735705176	六角ボルト並目中平先	Ｍ１０×３０SUS	4	300	(N)
21	735705148	六角ボルト並目中平先	Ｍ８×２０SUS	5	200	(N)
22	734705062	六角穴付ﾌﾗﾝｼﾞﾎﾞﾙﾄ	M8×16 SUS	1	300	

Copyright(c) KOSHIN Ltd. All Rights Reserved.

□単価記入なき部品の販売は行っておりません。
□単価は予告なく変更することがあります。
□表示価格に消費税は含まれておりません。
□送料は別途料金がかかります。

No.	品番	品名	規格・材質	構成数	定価	備考
23	843805010	バネ座金	φ10SUS	4	200	(N)
24	843805008	バネ座金	φ８SUS	5	200	(N)
25	854255008	ｼｰﾙﾜｯｼｬ	φ８	1	200	(N)
26	009073701	MFL-65K-AAA-0銘板	SUS 0.3T	1	1,300	(N)
27	854505006	ﾊﾟｰｶｰ鋲	№２×３SUS	4	200	(N)
00	009074103	MF-65ｼﾘｰｽﾞ取扱説明書		1	500	(N)

Copyright(c) KOSHIN Ltd. All Rights Reserved.