PITT Qube

MR-2512-AAA-3

□単価記入なき部品の販売は行っておりません。

□単価は予告なく変更することがあります。

□表示価格に消費税は含まれておりません。

□送料は別途料金がかかります。

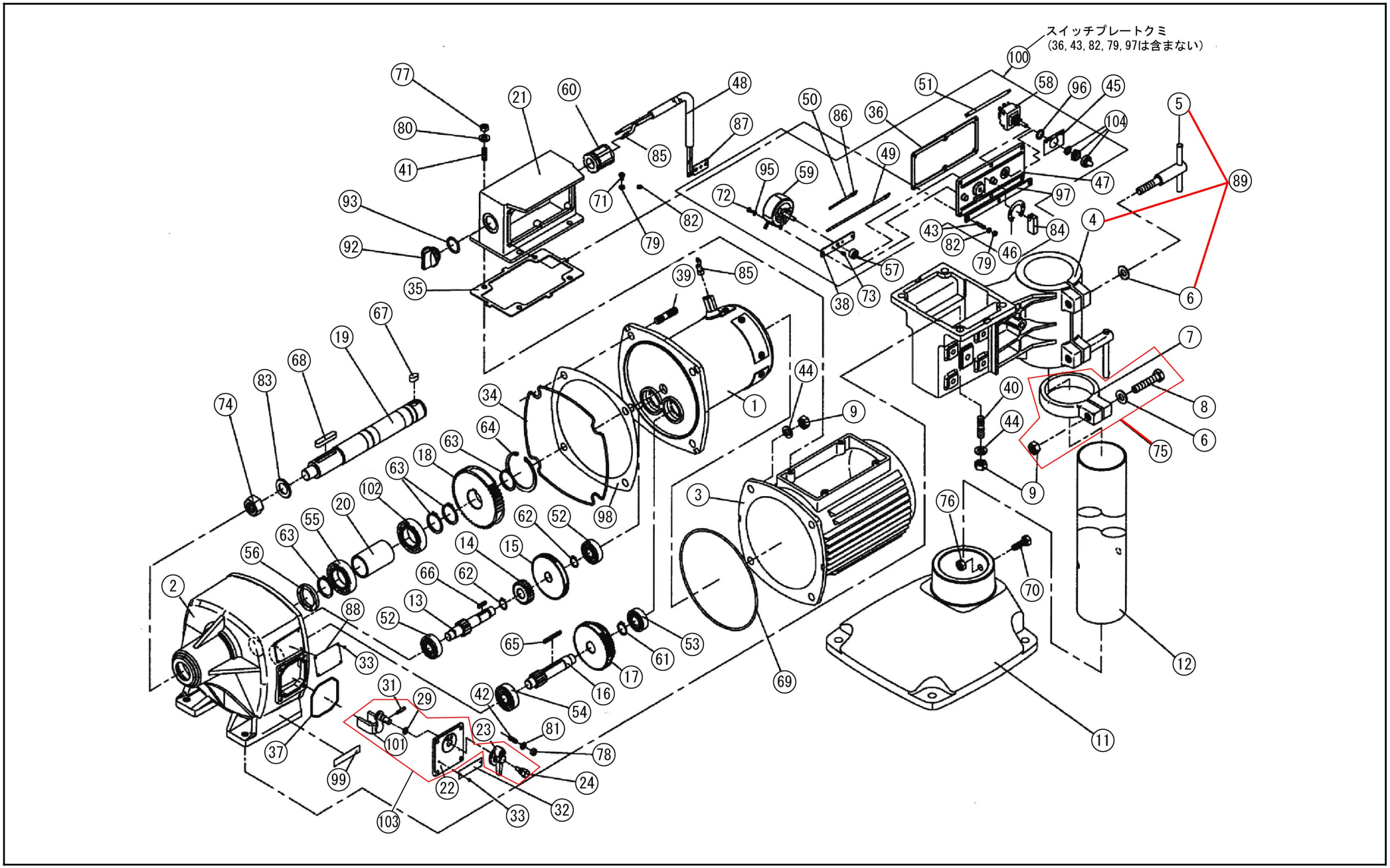

Copyright(c) KOSHIN Ltd. All Rights Reserved.

2025/03/27 11:49:01

□単価記入なき部品の販売は行っておりません。
□単価は予告なく変更することがあります。
□表示価格に消費税は含まれておりません。
□送料は別途料金がかかります。

No.	品番	品名	規格・材質	構成数	定価	備考
1	027811001	MR-2512 ﾓｰﾀｰｸﾐ		1	60,500	
2	027084803	MR-ｷﾞﾔｶﾊﾞ-	ADC	1	33,900	
3	027026704	MR-4024B ﾓｰﾀｶﾊﾞ-	ADC 濃紺	1	28,600	
4	027074503	MR-4024据え付け台	ADC	1	61,800	
5	027013501	MR-4024 ﾊﾝﾄﾞﾙ	SUS	2	5,900	
6	846005012	平座金	小形丸 φ１２SUS	3	200	(N)
7	027011304	MR-4024 固定リング	AC	1	8,100	
8	735705206	六角ボルト並目中平先	Ｍ１２×６０SUS	1	500	(N)
9	827405012	六角ナット	M12 １種中SUS	9	200	(N)
11	027011009	MR-4024 ﾍﾞｰｽ	AC	1	42,400	
12	027011202	MR-4024 支柱	SUS	1	33,900	
13	027010302	MR-4024 M1.75-13 ｷﾞｬｰ軸	SCM	1	8,800	
14	027010203	MR-4024 M1.75-22 ｷﾞﾔ-	S45C	1	4,600	
15	027010103	MR-4024 M1.25-64 ｷﾞｬｰ	S45C	1	8,700	
16	027010402	MR-4024 M2.25-9 ｷﾞｬｰ軸	SCM	1	9,100	
17	027010502	MR4024 M1.75-49XM1.75X40ﾁｪﾝｼﾞｷﾞｬ	S45C	1	10,600	
18	027010603	MR-4024 M2.25-49 ｷﾞｬｰ	S45C	1	10,300	
19	027084601	MR- ﾛｰﾗｼｬﾌﾄ	SUS	1	21,800	
20	027086601	MR-4024 ﾍﾞｱﾘﾝｸﾞｶﾗｰ	SGP	1	1,400	
21	027020002	MR-4024 ｽｲｯﾁﾎﾞｯｸｽ	AC	1	21,800	
22	027070101	REL-4024変速ﾎﾞｯｸｽ	ZDC+CR	1	3,800	(N)
23	027069901	REL-4024変速ｷｬｯﾌﾟ	ZDC+CR	1	1,500	(N)

Copyright(c) KOSHIN Ltd. All Rights Reserved.

□単価記入なき部品の販売は行っておりません。 □単価は予告なく変更することがあります。

□表示価格に消費税は含まれておりません。 □送料は別途料金がかかります。

No.	品番	品名	規格・材質	構成数	定価	備考
24	027076601	MR固定ピン	BS M10	1	600	(N)
29	889855009	Oﾘﾝｸﾞ	P9 NBR	1	200	(N)
31	849805172	波形スプリングピン	４×２２SUS	1	200	(N)
32	027013801	MR-4024 20.40 注意銘板	SUS	1	400	(N)
33	854505006	ﾊﾟｰｶｰ鋲	№２×３SUS	6	200	(N)
34	027074701	MR-4024 ｷﾞｬｰｶﾊﾞｰ Oﾘﾝｸﾞ		1	1,100	(N)
35	027020201	MR-4024 ﾎﾞｯｸｽﾊﾟｯｷﾝ	CR	1	700	(N)
36	027022201	MR-4024 ﾌﾟﾚｰﾄﾊﾟｯｷﾝ	CR	1	500	(N)
37	027075501	REL-4024変速ﾎﾞｯｸｽ Oﾘﾝｸﾞ		1	400	(N)
38	027018102	MR-4024 ﾎﾞﾘｭｰﾑ固定プレート	SPCC	1	200	(N)
39	027013202	MR-4024 植込ボルト	Ｍ１２×３５SUS	4	1,100	(N)
40	027015802	MR-4024 植込ボルト	SUS M12×２７	4	1,100	(N)
41	027015301	MR-4024 植込ボルト	Ｍ８×１７SUS	4	500	(N)
42	027004702	REL-4024 植込ボルト	Ｍ６×１２SUS	4	400	(N)
43	027016001	MR-4024 植込ボルト	Ｍ５×１４SUS	6	400	(N)
44	843805012	バネ座金	φ１２SUS	8	200	(N)
45	027013703	MR-4024 ｽｲｯﾁ銘板	ﾃﾄﾛﾝﾌｨﾙﾑ	1	200	(N)
46	027082201	MR-4024 ﾎﾞﾘｭｰﾑ銘板	ﾃﾄﾛﾝﾌｨﾙﾑ	1	200	(N)
47	027020104	MR-4024 ｽｲｯﾁﾌﾟﾚｰﾄ	PBT	1	1,100	(N)
48	027014502	MR-4024 ｺｰﾄﾞ	VCT 10m	1	15,200	
49	027022701	MR-4024 １端子コード	RS	1	800	(N)
50	027022801	MR-4024 ２端子コード	RS	1	800	(N)

Copyright(c) KOSHIN Ltd. All Rights Reserved.

□単価記入なき部品の販売は行っておりません。
□単価は予告なく変更することがあります。
□表示価格に消費税は含まれておりません。
□送料は別途料金がかかります。

No.	品番	品名	規格・材質	構成数	定価	備考
51	027106701	MRスイッチコード	LN5.5sq L=84	8	300	(N)
52	027122901	深ミゾ玉軸受	6302ZZ	2	1,400	
53	027122801	深ミゾ玉軸受	6203ZZ	1	1,300	(N)
54	027122501	深ミゾ玉軸受	6303ZZ	1	1,500	
55	027123101	深ミゾ玉軸受	6007ZZ	1	2,200	
56	893155153	ｵｲﾙｼｰﾙ	VC35,50,6 NBR	1	800	(N)
57	893555003	ｵｲﾙｼｰﾙ	SC ６×１６×７	1	400	(N)
58	027106501	MR防水ｽｲｯﾁ		1	7,300	
59	027046802	可変抵抗器	１００Ω	1	14,300	
60	027046501	船用電線貫通金物	黄銅	1	3,800	
61	888327020	Ｃ形止メ輪	軸用２０SK	1	200	(N)
62	888327017	Ｃ形止メ輪	軸用１７SK	2	200	(N)
63	888327035	Ｃ形止メ輪	軸用３５SK	4	200	(N)
64	888427072	Ｃ形止メ輪	穴用７２SK	1	600	(N)
65	884209048	平行キー	５×５×４５両丸	1	300	(N)
66	884209041	平行キー	５×５×２０	1	200	(N)
67	027049101	平行キー	１０×８×１８	1	300	(N)
68	884205103	平行キー	１０×８×５０	1	2,200	(N)
69	890255042	Oﾘﾝｸﾞ	1517-42 NBR	1	500	(N)
70	735705174	六角ボルト並目中平先	SUSM１０×３０	2	300	(N)
71	704305099	十字穴付丸小ネジ平先	M５×８SUS	6	200	
72	718419034	十字穴付タッピングネジ	４×１０SWRM	2	200	(N)

Copyright(c) KOSHIN Ltd. All Rights Reserved.

□単価記入なき部品の販売は行っておりません。
□単価は予告なく変更することがあります。
□表示価格に消費税は含まれておりません。
□送料は別途料金がかかります。

No.	品番	品名	規格・材質	構成数	定価	備考
73	704319050	十字穴付丸小ネジ平先	Ｍ３×６SWRM	2	200	(N)
74	827405020	六角ナット	Ｍ２０　１種中 SUS	1	500	(N)
75	027800902	MR-4024 固定リングクミ		1	8,800	6,7,8,9
76	827405010	六角ナット	Ｍ１０１種中 SUS	2	200	(N)
77	827405008	六角ナット	Ｍ８１種中 SUS	4	200	(N)
78	827405006	六角ナット	M6１種中 SUS	4	200	(N)
79	827605005	六角ナット	SUS M5 ２種上 並目	12	200	(N)
80	843805008	バネ座金	φ８SUS	4	200	(N)
81	843805006	バネ座金	φ６SUS	4	200	(N)
82	843805005	バネ座金	φ５SUS	6	200	(N)
83	844405020	サラバネ座金	φ２０SUS	1	700	(N)
84	027082101	MR-4024 ﾂﾏﾐ	真鍮 M4*6 SUS	1	3,400	(N)
85	027046201	圧着端子（絶縁付）	TMEV5.5-5（黄）	13	200	(N)
86	027106901	圧着端子（絶縁付）	TMEV 2-3.5N 青	2	200	(N)
87	027023001	MR-4024 ﾌﾟﾗｽ板	ALP	1	400	(N)
88	027085302	MR-2512-3銘板	SUS	1	1,200	(N)
89	027800804	MR-4024 据え付け台クミ		1	73,500	4,5,6
92	011002207	20Aプラグ	PP	1	300	
93	889955025	Oﾘﾝｸﾞ	G25 NBR	1	200	(N)
95	843822003	バネ座金	φ３	2	200	(N)
96	027052202	MRS-2524 ｽｲｯﾁﾅｯﾄﾊﾟｯｷﾝ		1	200	(N)
97	027083602	MR ｽｲｯﾁﾌﾟﾚｰﾄｽﾃｰ	SUS	2	3,800	(N)

Copyright(c) KOSHIN Ltd. All Rights Reserved.

□単価記入なき部品の販売は行っておりません。
□単価は予告なく変更することがあります。
□表示価格に消費税は含まれておりません。
□送料は別途料金がかかります。

No.	品番	品名	規格・材質	構成数	定価	備考
98	027011703	MR-4024 ｷﾞﾔｰｶﾊﾞｰﾊﾟｯｷﾝ		1	900	(N)
99	030001101	AP-1212 電圧銘板12V	ﾃﾄﾛﾝﾌｨﾙﾑ	1	200	(N)
100	027804107	MR ｽｲｯﾁﾌﾟﾚｰﾄ組		1	25,200	
101	027805101	ＭＲ　変速ｱｰﾑ組		1	5,400	
102	027123201	深ミゾ玉軸受	6207ZZ	1	2,900	
103	027804207	MR変速装置組		1	14,100	22,23,24,29,31,101
104	027106601	MR防水ｽｲｯﾁｷｬｯﾌﾟ	NBR	1	1,600	ﾅｯﾄ付 (N)
00	027045901	MR ｸﾞﾘｰｽ		1	0	使用量：2300g
00	027022902	MR本体カバー		1	0	
00	027107801	MR-2512 ｱﾏﾁｭｱ		2	32,700	
00	027127202	RE ｶｰﾎﾞﾝﾌﾞﾗｼ A		2	2,100	(N)
00	027131101	RE ﾌﾞﾗｼﾎﾙﾀﾞｰA_B		2	5,400	
00	027131001	REブラシスプリング		1	1,800	(N)
00	027808902	MR防水スイッチクミ		1	10,600	104と配線コードを含む
00	027106801	圧着端子（絶縁付）	TMEV5.5-3.5N 黄	11	200	(N)
00	027103701	MR抵抗器カバー	PC	1	400	
00	843805010	バネ座金	φ10SUS	2	200	(N)
00	027086507	MR-和文取扱説明書	A4 P16	1	0	

Copyright(c) KOSHIN Ltd. All Rights Reserved.