□単価記入なき部品の販売は行っておりません。
□表示価格に消費税は含まれておりません。
□単価は予告なく変更することがあります。
□送料は別途料金がかかります。

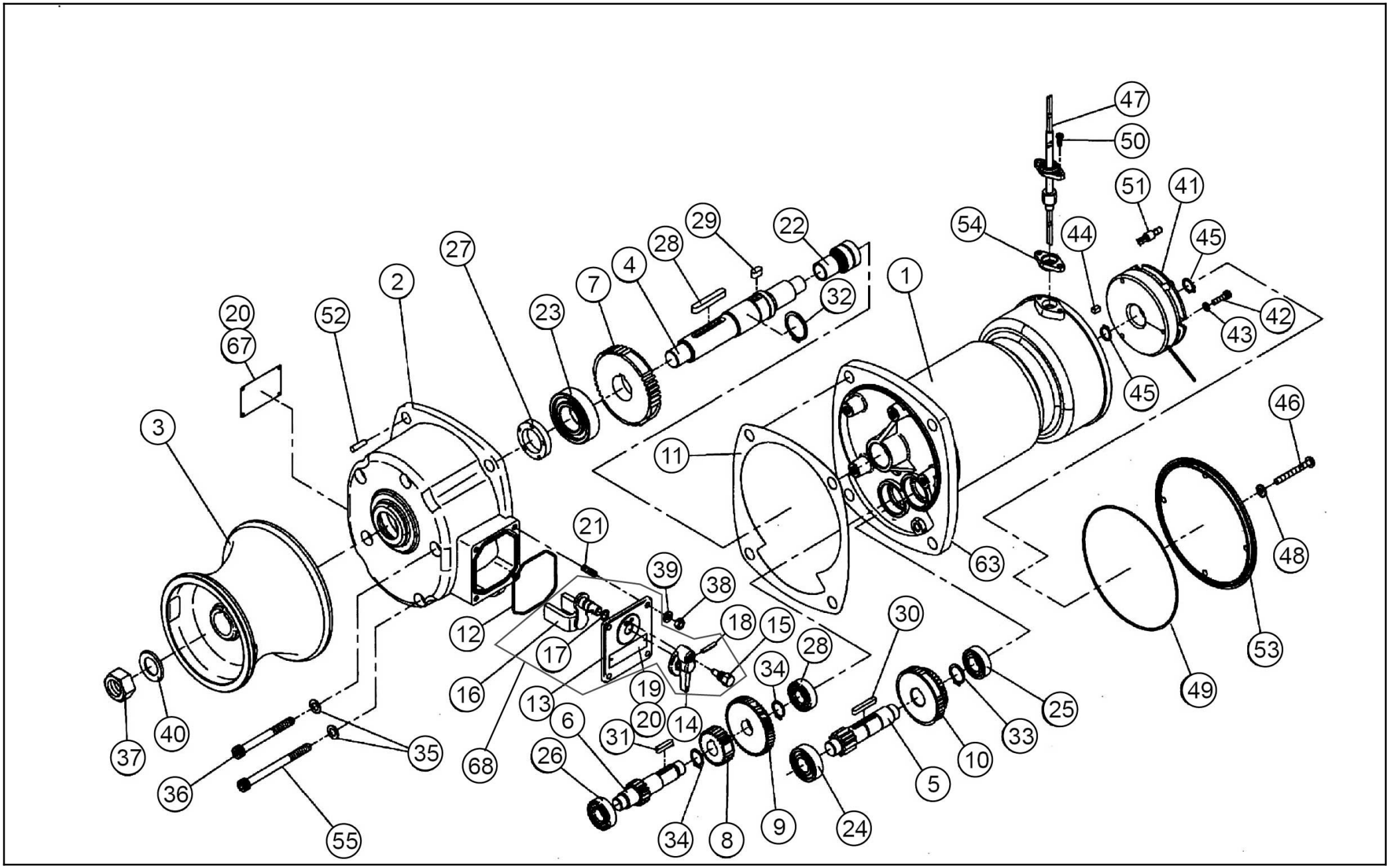

Copyright(c) KOSHIN Ltd. All Rights Reserved.

□単価記入なき部品の販売は行っておりません。
□単価は予告なく変更することがあります。
□表示価格に消費税は含まれておりません。
□送料は別途料金がかかります。

No.	品番	品名	規格・材質	構成数	定価	備考
1	027130501	REL-5524LB ﾓｰﾀｰ		1	127,700	
2	027083704	REL-4024-1 ｷﾞﾔｶﾊﾞｰ	青ADC	1	30,200	
3	027004308	REL･RES ﾛｰﾙ	AC	1	17,100	
4	027001008	REL-4024-1 ﾛｰﾗｰｼｬﾌﾄ	SUS	1	18,200	
5	027001205	REL-4024 M2-11 ｷﾞﾔｰ軸	SCM	1	7,600	
6	027006203	REL-4024L M1.5X13ｷﾞｬｰ軸 35周	SCM	1	7,700	
7	027087402	REL･RES-5524LB M2-44 ｷﾞｬ-	SCM	1	12,000	
8	027006302	REL-4024L M1.5-21 ｷﾞｬｰ	S45C	1	3,500	
9	027001804	REL-4024 M1.25-50 ｷﾞｬｰ	S45C	1	7,700	
10	027006102	REL4024L M1.5-46XM1.5-38ﾁｪﾝｼﾞｷﾞｬ	S45C	1	8,600	
11	027001303	REL-4024 ｷﾞﾔｰｶﾊﾞｰﾊﾟｯｷﾝ		1	1,100	(N)
12	027075501	REL-4024変速ﾎﾞｯｸｽ Oﾘﾝｸﾞ		1	400	(N)
13	027070101	REL-4024変速ﾎﾞｯｸｽ	ZDC+CR	1	3,800	(N)
14	027069901	REL-4024変速ｷｬｯﾌﾟ	ZDC+CR	1	1,500	(N)
15	027076601	MR固定ピン	BS M10	1	600	(N)
16	027804902	ＲＥ　変速アーム組		1	6,500	
17	889855009	Oﾘﾝｸﾞ	P9 NBR	1	200	(N)
18	849805172	波形スプリングピン	４×２２SUS	1	200	(N)
19	027006401	REL-4024L 35.70 注意銘板	SUS	1	400	(N)
20	854505006	ﾊﾟｰｶｰ鋲	№２×３SUS	6	200	(N)
21	027004702	REL-4024 植込ボルト	Ｍ６×１２SUS	4	400	(N)
22	927600018	ﾆｰﾄﾞﾙﾍﾞｱﾘﾝｸﾞ	NKI 17/20 内輪付	1	4,700	(N)

Copyright(c) KOSHIN Ltd. All Rights Reserved.

□単価記入なき部品の販売は行っておりません。
□単価は予告なく変更することがあります。
□表示価格に消費税は含まれておりません。
□送料は別途料金がかかります。

No.	品番	品名	規格・材質	構成数	定価	備考
23	027123301	深ミゾ玉軸受	6206ZZ	1	2,100	
24	027122801	深ミゾ玉軸受	6203ZZ	1	1,300	(N)
25	027123001	深ミゾ玉軸受	6003ZZ	1	1,300	(N)
26	027122701	深ミゾ玉軸受	6202ZZ	2	1,100	(N)
27	893755194	ｵｲﾙｼｰﾙ	TC30 45 8 NBR	1	1,500	(N)
28	884205076	平行キー	７×７×５０	1	1,000	(N)
29	027049201	REL 平行キー	７×７×１４	1	300	(N)
30	027049301	平行キー	５×５×３５．５	1	300	(N)
31	884209041	平行キー	５×５×２０	1	200	(N)
32	888327030	Ｃ形止メ輪	軸用30 SK	1	200	(N)
33	888327020	Ｃ形止メ輪	軸用２０SK	1	200	(N)
34	888305017	Ｃ形止メ輪	軸用１７SUS	2	200	(N)
35	854255008	ｼｰﾙﾜｯｼｬ	φ８	5	200	(N)
36	734505081	六角穴付ボルト(ﾜｯｼｬｰ付)	Ｍ８×８５SUS	4	700	(N)
37	827405020	六角ナット	Ｍ２０　１種中 SUS	1	500	(N)
38	827405006	六角ナット	M6１種中 SUS	4	200	(N)
39	843805006	バネ座金	φ６SUS	4	200	(N)
40	844405020	サラバネ座金	φ２０SUS	1	700	(N)
41	027094502	乾式負作動電磁ﾌﾞﾚｰｷ		1	16,100	
42	734532042	六角穴付ボルト	Ｍ５×３２SCM	3	200	(N)
43	843805005	バネ座金	φ５SUS	3	200	(N)
44	884009167	平行キー	５×５×８角形	1	300	(N)

Copyright(c) KOSHIN Ltd. All Rights Reserved.

□単価記入なき部品の販売は行っておりません。
□単価は予告なく変更することがあります。
□表示価格に消費税は含まれておりません。
□送料は別途料金がかかります。

No.	品番	品名	規格・材質	構成数	定価	備考
45	888327014	Ｃ形止メ輪	軸用１４ ＳＫ	2	200	(N)
46	703305124	十字穴付ナベ小ネジ平先	Ｍ６×６０SUS	4	300	(N)
47	027072201	REL-5524LB 電磁ﾌﾞﾚｰｷ用ｺｰﾄﾞ	0.75×2 300MM	1	2,200	(N)
48	854255006	ｼｰﾙﾜｯｼｬ	φ６	4	200	(N)
49	890155145	Oﾘﾝｸﾞ	S145 NBR	1	400	(N)
50	703305076	十字穴付ナベ小ネジ平先	Ｍ４×１２SUS	2	200	(N)
51	944500002	絶縁被覆付閉端接続子	CE-2	2	200	(N)
52	847905077	ﾃｰﾊﾟﾋﾟﾝ	５×２０SUS	1	400	(N)
53	027071702	REL-5524LB ﾌﾞﾚｰｷｶﾊﾞｰ		1	2,700	
54	024000905	BL-2512N ｸﾞﾗﾝﾄﾞ	PBT	1	300	
55	734505084	六角穴付ボルト(ﾜｯｼｬｰ付)	M8×100 SUS	1	700	(N)
63	027100901	RE-550アダプター	ADC	1	30,800	
68	027805002	ＲＥ　変速装置組		1	11,900	13～20
00	027127102	REｶｰﾎﾞﾝﾌﾞﾗｼ B		2	2,100	(N)
00	027131001	REブラシスプリング		2	1,800	(N)
00	027131101	RE ﾌﾞﾗｼﾎﾙﾀﾞｰA_B		2	5,400	
00	027132401	REL-5524 ｱﾏﾁｭｱ		1	36,300	
00	027045901	MR ｸﾞﾘｰｽ		1	0	使用量：1500g
00	027095014	RE和文取扱説明書	A4 P12	1	0	(N)

Copyright(c) KOSHIN Ltd. All Rights Reserved.